GAV®

# HAVALI EL ALETLERİ

# 2022

## KATALOG FİYAT LİSTESİ

## Yasal uyarı !

Bu katalog, daha önce yayımlananların yerine geçerli olacaktır. Ürünlerimiz teknolojiyi takip etmek üzere sürekli olarak güncellenmekte ve geliştirilmekte olduğundan, görüntü, ölçü, ağırlık ve performans özelliği gibi değerlerinde değişiklik yapma hakkımız saklıdır.

Satışı yapılmış ve sevk edilmiş ve değişiklik geçirmiş ürünlerde değişiklik yapılması talep edilemez.

Kullanım ve güvenlikle ilgili verilen tüm bilgiler bağlayıcı değildir, hukuki mevzuat, ticari dernekler ve teknik heyetler tarafından yayımlanan bilgilerin yerine ikame edemez.

Basım hatalarından firmamız sorumlu değildir.

Bu kataloğun kısmen veya tamamen yeniden basımı için, GAV Teknik El Aletleri A.Ş. firmasından onay alınması gerekmektedir.

Her hakkı mahfuzdur.

***Belirtilen fiyatlar KDV hariç USD ve EURO satış fiyatlarıdır.

**GAV HAVALI EL ALETLERİ SAN. TİC. LTD. ŞTİ. BANKA HESAP NUMARALARI**

| BANKA VE ŞUBESİ | IBAN |
|---|---|
| DENİZBANK Sancaktepe Şubesi | TR73 0013 4000 0136 4359 5000 01 |
| YAPI KREDİ BANKASI İmes Sanayi Sitesi Şubesi | TR17 0006 7010 0000 0051 9091 48 |
| TÜRKİYE İŞ BANKASI İmes Saniyi Sitesi Şubesi | TR87 0006 4000 0011 1140 7581 16 |

world +bonus

Kredi kartlarına taksit uygulaması yapılır.

***Değerli iş ortağımız,***

1995 Yılından bu güne otomotiv sektöründe servis ve garaj ekipmanları ile havalı ve mekanik el aletlerinde güvenilir ürünleri kullanıcılar ile buluşturmayı başarı ile gerçekleştirmiş bulunmaktayız. Dünyaya ve gelişime açık öncü girişimcilik ruhunu amatörce içimizde taşırken tüm çabamız profesyoneller için yenilikler yaratmak olmuştur.

Bu bağlamda 2019 yılında Mekanik Tork anahtarı, Tork Artırıcı, Djital Tork anahtarı ve Tork test cihazlarından oluşan bir ürün yelpazesini ve 2021 yılında Shut-off serisi ürünleri de satışa sunduk. 2022 yılında ise Impulse ve Akülü ürünler ile yelpazemizi daha da genişletiyoruz.

***Vizyonumuz***

Sektörümüzde aranan ve teknik destek ihtiyacına cevap verebilen, profesyonellere çözüm ortağı olmayı hedefleyen ve Türkiye Cumhuriyeti sınırları içerisinde her noktaya bu çözümleri ulaştırabilen lider bir firma haline gelerek paydaşlarımızla birlikte büyümektir. Sektörel olarak gelişen tüm inovasyonları paydaşlarımıza ulaştırmak ve hayatı kolaylaştırmak en temel hedefimizdir.

***Misyonumuz***

Kaliteden ve yüksek teknolojiden ödün vermeden, müşteri memnuniyetini en üst seviyede tutarak 1995 yılında başlayan yolculuğumuzu, servis ve garaj ekipmanları ile havalı ve mekanik el aletlerinde güvenilir markaları kullanıcılar ile buluşturmak ve bu suretle değer yaratmaktır. Firmamız ileri teknolojiye dayanan, günlük hayatımızın değişen ihtiyaçlarını karşılayacak çözümler ve yenilikçi ürünler tedarik etmektedir.Profesyonellerin problemlerini yaratıcı ürünler ile çözerek dünya standartlarındaki ürünleri rekabetçi şartlarda sunmak üzere varız. Hayatı kolaylaştıran ürünleri mükemmel hizmet anlayışı ile sunmak misyonumuzdur.

***Müşteri Memnuniyeti***

Tecrübeli satış ekibimiz ve satış ekibini destekleyen satış sonrası teknik ekibimiz ile, müşterilerimizin tüm öneri ve şikayetlerine kısa sürede yanıt verilmektedir. Müşterilerimizin çözüm odaklı taleplerine teknik ekibimiz yerinde yapılacak incelemeler neticesinde en doğru ve hızlı çözümü sunmaktadır.

Saygılarımla.

Genel Müdür

SOMUN SÖKMELER S. 6-22

CIRCIR MOTORLARI S. 24-26

MATKAPLAR S. 28-32

TORNAVİDALAR S. 34-38

MİKRO VE KALIPÇI TAŞLAMALAR S. 40-50

ZIMPARALAR S. 52-62

TEL FIRÇA-TESTERE-EĞELER S. 64-70

KALAFAT KESKİ VE ÇEKİCİ S. 72-78

NİBLER-SAC KESME-YAN KESKİ S. 80-82

SOSİS-SİLİKON-GRES-PERÇİN MAK. S. 84-88

SHUT-OFF TORNAVİDALAR S. 90-98

TORK ANAHTARLARI S. 103-140

BALANSER-HAVA VE MAZOT TAB. S. 144-148

ŞARTLANDIRICILAR S. 150-153

POLİÜRETAN VE MAKARALI HORT. S. 156-164

KAPLİNLER S. 166-167

HAVALI LOKMALAR S. 170-180

LED LAMBALAR S. 182-186

PNÖMATİK REKORLAR S. 188-194

LASTİK YAMALAR-SİBOPLAR-KURŞUNLAR S. 196-204

SERVİS EKİPMANLARI S. 206-210

TEKNİK BİLGİ S. 212-216

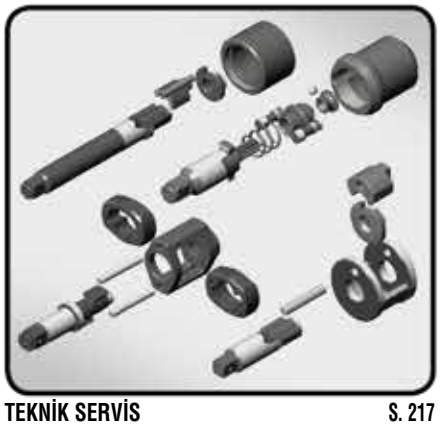
TEKNİK SERVİS S. 217

SAYISAL İNDEKS S. 218-220

GAV®
GAV
HAVALI EL ALETLERİ

GAV®

# HAVALI SOMUN SÖKMELER

## OS-6338IP HAVALI SOMUN SÖKME 1/4” 140 $

| TEK ÇEKİÇ | |
|---|---|
| Cıvata Ölçüsü | M 8 |
| Soket Karesi | 1/4” |
| Uzunluk | 150 mm |
| Boşta Devir | 12.500 RPM |
| Max.Tork | 68 Nm |
| Hortum Ölçüsü | 8 mm |
| Hava Tüketimi | 160 LT/DK |
| Çalışma Basıncı | 6,3-8,0 ATÜ |
| Hava Giriş Nipeli | 1/4" |
| Ağırlık | 0,90 Kg |
| Koli Adedi | 10 Adet |

## OS-402S HAVALI KELEBEK SOMUN SÖKME 3/8” 105 $

| TEK ÇEKİÇ | |
|---|---|
| Cıvata Ölçüsü | M 12 |
| Soket Karesi | 3/8” |
| Uzunluk | 135 mm |
| Boşta Devir | 10.000 RPM |
| Max.Tork | 100 Nm |
| Hortum Ölçüsü | 10 mm |
| Hava Tüketimi | 115 LT/DK |
| Çalışma Basıncı | 6,3-8,0 ATÜ |
| Hava Giriş Nipeli | 1/4" |
| Ağırlık | 0,95 Kg |
| Koli Adedi | 20 Adet |

## OS-340 HAVALI SOMUN SÖKME 3/8” 100 $

| TEK ÇEKİÇ | |
|---|---|
| Cıvata Ölçüsü | M 12 |
| Soket Karesi | 3/8” |
| Uzunluk | 112 mm |
| Boşta Devir | 10.000 RPM |
| Max.Tork | 102 Nm |
| Hortum Ölçüsü | 8 mm |
| Hava Tüketimi | 100 LT/DK |
| Çalışma Basıncı | 6,3-8,0 ATÜ |
| Hava Giriş Nipeli | 1/4" |
| Ağırlık | 1,10 Kg |
| Koli Adedi | 20 Adet |

## OS-6238-3 HAVALI SOMUN SÖKME 3/8” 230 $

| İKİZ ÇEKİÇ | |
|---|---|
| Cıvata Ölçüsü | 14 mm |
| Soket Karesi | 3/8” |
| Uzunluk | 150 mm |
| Boşta Devir | 11.000 RPM |
| Max.Tork | 680 NM |
| Hortum Ölçüsü | 10 mm |
| Hava Tüketimi | 120 LT/DK |
| Çalışma Basıncı | 6,3-8,0 ATÜ |
| Hava Giriş Nipeli | 1/4" |
| Ağırlık | 1,25 Kg |
| Koli Adedi | 10 Adet |

## OS-6338-4 HAVALI SOMUN SÖKME 1/2” 250 $

| İKİZ ÇEKİÇ | |
|---|---|
| Cıvata Ölçüsü | 14 mm |
| Soket Karesi | 3/8” |
| Uzunluk | 150 mm |
| Boşta Devir | 11.000 RPM |
| Max.Tork | 680 NM |
| Hortum Ölçüsü | 10 mm |
| Hava Tüketimi | 120 LT/DK |
| Çalışma Basıncı | 6,3-8,0 ATÜ |
| Hava Giriş Nipeli | 1/4" |
| Ağırlık | 1,25 Kg |
| Koli Adedi | 10 Adet |

## AT-240 HAVALI SOMUN SÖKME 1/2” 110 $

| İKİZ ÇEKİÇ | |
|---|---|
| Cıvata Ölçüsü | M 16 |
| Soket Karesi | 1/2” |
| Uzunluk | 170 mm |
| Boşta Devir | 8.000 RPM |
| Max.Tork | 660 NM |
| Hortum Ölçüsü | 10 mm |
| Hava Tüketimi | 180 LT/DK |
| Çalışma Basıncı | 6,3-8,0 ATÜ |
| Hava Giriş Nipeli | 1/4" |
| Ağırlık | 3,50 Kg |
| Koli Adedi | 10 Adet |

## AT-241 HAVALI SOMUN SÖKME 1/2” 115 $

| İKİZ ÇEKİÇ | |
|---|---|
| Cıvata Ölçüsü | M 18 |
| Soket Karesi | 1/2” |
| Uzunluk | 180 mm |
| Boşta Devir | 8.000 RPM |
| Max.Tork | 720 NM |
| Hortum Ölçüsü | 10 mm |
| Hava Tüketimi | 180 LT/DK |
| Çalışma Basıncı | 6,3-8,0 ATÜ |
| Hava Giriş Nipeli | 1/4" |
| Ağırlık | 3,50 Kg |
| Koli Adedi | 10 Adet |

## AT-500M — HAVALI MİNİ SOMUN SÖKME 1/2” — 130 $

| JUMBO ÇEKİÇ | |
|---|---|
| Cıvata Ölçüsü | M 14 |
| Soket Karesi | 1/2” |
| Uzunluk | 111 mm |
| Boşta Devir | 9800 RPM |
| Max.Tork | 520 NM |
| Hortum Ölçüsü | 10 mm |
| Hava Tüketimi | 170 LT/DK |
| Çalışma Basıncı | 6,3 - 8,0 ATÜ |
| Hava Giriş Nipeli | 1/4” |
| Ağırlık | 1,6 Kg |
| Koli Adedi | 10 |

## AT-2712 — HAVALI MİNİ SOMUN SÖKME 1/2” — 220 $

| İKİZ ÇEKİÇ | TEK ELLE KONTROL |
|---|---|
| Cıvata Ölçüsü | M 16 |
| Soket Karesi | 1/2” |
| Uzunluk | 109 mm |
| Boşta Devir | 9.500 RPM |
| Max.Tork | 677 Nm |
| Hortum Ölçüsü | 10 mm |
| Hava Tüketimi | 180 LT/DK |
| Çalışma Basıncı | 6,3-8,0 ATÜ |
| Hava Giriş Nipeli | 1/4" |
| Ağırlık | 1.50 Kg |
| Koli Adedi | 10 Adet |

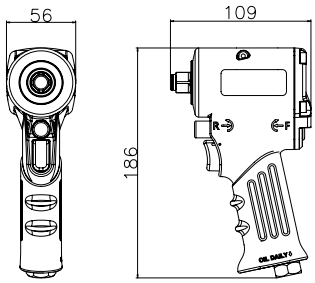

## OS-6312 HAVALI SOMUN SÖKME 1/2” 280 $

| İKİZ ÇEKİÇ | KOMPOZİT GÖVDE |
|---|---|
| Civata Ölçüsü | M 19 |
| Soket Karesi | 1/2" |
| Uzunluk | 187 mm |
| Boşta Devir | 8000 RPM |
| Max.Tork | 1.486 Nm |
| Hortum Ölçüsü | 10 mm |
| Hava Tüketimi | 180 LT/DK |
| Çalışma Basıncı | 6,3-8,0 ATÜ |
| Hava Giriş Nipeli | 1/4" |
| Ağırlık | 2,00 Kg |
| Koli Adedi | 10 Adet |

## OS-6312L HAVALI SOMUN SÖKME 1/2” 300 $

| İKİZ ÇEKİÇ | KOMPOZİT GÖVDE |
|---|---|
| Civata Ölçüsü | M 19 |
| Soket Karesi | 1/2" |
| Uzunluk | 245 mm |
| Boşta Devir | 8000 RPM |
| Max.Tork | 1.486 Nm |
| Hortum Ölçüsü | 10 mm |
| Hava Tüketimi | 180 LT/DK |
| Çalışma Basıncı | 6,3-8,0 ATÜ |
| Hava Giriş Nipeli | 1/4" |
| Ağırlık | 2,35 Kg |
| Koli Adedi | 10 Adet |

## AT-2212 HAVALI SOMUN SÖKME 1/2” 300 $

| İKİZ ÇEKİÇ | |
|---|---|
| Cıvata Ölçüsü | M 19 |
| Soket Karesi | 1/2” |
| Uzunluk | 180 mm |
| Boşta Devir | 8.000 RPM |
| Max.Tork | 1.486 Nm |
| Hortum Ölçüsü | 10 mm |
| Hava Tüketimi | 180 LT/DK |
| Çalışma Basıncı | 6,3-8,0 ATÜ |
| Hava Giriş Nipeli | 1/4" |
| Ağırlık | 2,60 Kg |
| Koli Adedi | 8 Adet |

## AT-6212 HAVALI SOMUN SÖKME 1/2” 300 $

| İKİZ ÇEKİÇ | KOMPOZİT GÖVDE |
|---|---|
| Civata Ölçüsü | M 19 |
| Soket Karesi | 1/2" |
| Uzunluk | 180 mm |
| Boşta Devir | 8000 RPM |
| Max. Tork | 1.486 Nm |
| Hortum Ölçüsü | 10 mm |
| Hava Tüketimi | 120 LT/DK |
| Çalışma Basıncı | 6,3-8,0 ATÜ |
| Hava Giriş Nipeli | 1/4" |
| Ağırlık | 2,00 Kg |
| Koli Adedi | 10 Adet |

## OS-2912R HAVALI SOMUN SÖKME 1/2” 260 $

| İKİZ ÇEKİÇ | TEK ELLE KONTROL |
|---|---|
| Cıvata Ölçüsü | M 14 |
| Soket Karesi | 1/2” |
| Uzunluk | 88 mm |
| Boşta Devir | 9.500 RPM |
| Max.Tork | 472 Nm |
| Hortum Ölçüsü | 10 mm |
| Hava Tüketimi | 180 LT/DK |
| Çalışma Basıncı | 6,3-8,0 ATÜ |
| Hava Giriş Nipeli | 1/4" |
| Ağırlık | 1.45 Kg |
| Koli Adedi | 10 Adet |

### Özellikler

* Kafa yüksekliği (çalışma mesafesi) 3,5“ (88 mm) ile dar yerler için ideal tasarım.
* Kaliteli malzemeden üretilmiş hareketli iç yapı sayesinde uzun ömürlü kullanım.
* Hafif tetik sayesinde son derece hassas ve rahat kullanım kolaylığı
* Uygun tetik tasarımı sayesinde, dar alanlarda dahil kolay ileri geri hareketi sağlar
* 360 Derece ayarlanabilir egzoz ayarı, havayı operatörden ve iş parçasından uzaklaştırır.

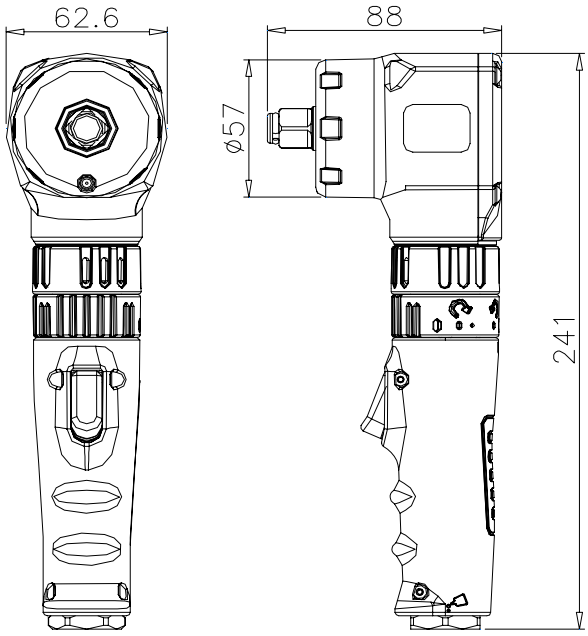

## OS-6812 HAVALI SOMUN SÖKME 90° 1/2” 360 $

| TEK ÇEKİÇ | |
|---|---|
| Cıvata Ölçüsü | M 16 |
| Soket Karesi | 1/2” |
| Uzunluk | 332 mm |
| Boşta Devir | 6.000 RPM |
| Max.Tork Sağ~Sol | 271 Nm |
| Kademeli Tork | 61~271 NM |
| Hortum Ölçüsü | 10 mm |
| Hava Tüketimi | 180 LT/DK |
| Çalışma Basıncı | 6,3-8,0 ATÜ |
| Hava Giriş Nipeli | 1/4" |
| Ağırlık | 1,98 Kg |
| Koli Adedi | 10 Adet |

## OS-5065 HAVALI SOMUN SÖKME 3/4” 375 $

| PİN ÇEKİÇ | |
|---|---|
| Cıvata Ölçüsü | M 28 |
| Soket Karesi | 3/4” |
| Uzunluk | 245 mm |
| Boşta Devir | 4.800 RPM |
| Max.Tork | 1085 NM |
| Hortum Ölçüsü | 12 mm |
| Hava Tüketimi | 220 LT/DK |
| Çalışma Basıncı | 6,3-8,0 ATÜ |
| Hava Giriş Nipeli | 1/4" |
| Ağırlık | 4,90 Kg |
| Koli Adedi | 4 Adet |

## AT-300 HAVALI SOMUN SÖKME 3/4” 260 $

| İKİZ ÇEKİÇ | |
|---|---|
| Cıvata Ölçüsü | M 20 |
| Soket Karesi | 3/4” |
| Uzunluk | 245 mm |
| Boşta Devir | 6.000 RPM |
| Max.Tork | 1.200 NM |
| Hortum Ölçüsü | 13 mm |
| Hava Tüketimi | 133 LT/DK |
| Çalışma Basıncı | 6,3-8,0 ATÜ |
| Hava Giriş Nipeli | 3/8" |
| Ağırlık | 4,80 Kg |
| Koli Adedi | 4 Adet |

## AT-265 HAVALI SOMUN SÖKME 3/4” 320 $

| İKİZ ÇEKİÇ | |
|---|---|
| Cıvata Ölçüsü | M 30 |
| Soket Karesi | 3/4” |
| Uzunluk | 245 mm |
| Boşta Devir | 4.200 RPM |
| Max.Tork | 1.600 NM |
| Hortum Ölçüsü | 12 mm |
| Hava Tüketimi | 220 LT/DK |
| Çalışma Basıncı | 6,3-8,0 ATÜ |
| Hava Giriş Nipeli | 1/4" |
| Ağırlık | 6,80 Kg |
| Koli Adedi | 2 Adet |

## OS-2334 HAVALI SOMUN SÖKME 3/4” 700 $

| İKİZ ÇEKİÇ | ENDÜSTRİYEL |
|---|---|
| Cıvata Ölçüsü | M 32 |
| Soket Karesi | 3/4” |
| Uzunluk | 330 mm |
| Boşta Devir | 6.000 RPM |
| Max.Tork | 1625 Nm |
| Hortum Ölçüsü | 12 mm |
| Hava Tüketimi | 220 LT/DK |
| Çalışma Basıncı | 6,3-8,0 ATÜ |
| Hava Giriş Nipeli | 3/8" |
| Ağırlık | 5,20 Kg |
| Koli Adedi | 2 Adet |

## OS-508K HAVALI SOMUN SÖKME S 3/4” 300 $

| TEK ÇEKİÇ | |
|---|---|
| Cıvata Ölçüsü | 22 mm |
| Soket Karesi | 3/4” |
| Uzunluk | 245 mm |
| Boşta Devir | 4.500 RPM |
| Max.Tork | 678 NM |
| Hortum Ölçüsü | 12 mm |
| Hava Tüketimi | 220 LT/DK |
| Çalışma Basıncı | 6,3-8,0 ATÜ |
| Hava Giriş Nipeli | 1/4” |
| Makina Ağırlığı | 4,60 Kg |
| Koli Adedi | 2 Adet |

## OS-2634 HAVALI SOMUN SÖKME 3/4” 600 $

| İKİZ ÇEKİÇ | |
|---|---|
| Cıvata Ölçüsü | M 32 |
| Soket Karesi | 3/4” |
| Uzunluk | 210 mm |
| Boşta Devir | 5.500 RPM |
| Max.Tork | 1,780 NM |
| Hortum Ölçüsü | 12 mm |
| Hava Tüketimi | 220 LT/DK |
| Çalışma Basıncı | 6,3-8,0 ATÜ |
| Hava Giriş Nipeli | 3/8" |
| Ağırlık | 4,60 Kg |
| Koli Adedi | 4 Adet |

## OS-2634L HAVALI SOMUN SÖKME 3/4” (UZUN SOKET) 650 $

| İKİZ ÇEKİÇ | |
|---|---|
| Cıvata Ölçüsü | M 32 |
| Soket Karesi | 3/4” |
| Uzunluk | 360 mm |
| Boşta Devir | 5.500 RPM |
| Max.Tork | 1,780 NM |
| Hortum Ölçüsü | 12 mm |
| Hava Tüketimi | 220 LT/DK |
| Çalışma Basıncı | 6,3-8,0 ATÜ |
| Hava Giriş Nipeli | 3/8" |
| Ağırlık | 4,75 Kg |
| Koli Adedi | 4 Adet |

## OS-6234 HAVALI SOMUN SÖKME 3/4” 660 $

| İKİZ ÇEKİÇ | KOMPOZİT GÖVDE |
|---|---|
| Cıvata Ölçüsü | M 36 |
| Soket Karesi | 3/4” |
| Uzunluk | 210 mm |
| Boşta Devir | 5.500 RPM |
| Max.Tork | 1,848 Nm |
| Hortum Ölçüsü | 12 mm |
| Hava Tüketimi | 220 LT/DK |
| Çalışma Basıncı | 6,3-8,0 ATÜ |
| Hava Giriş Nipeli | 3/8" |
| Ağırlık | 4,20 Kg |
| Koli Adedi | 4 Adet |

## OS-4153 HAVALI SOMUN SÖKME 3/4” 700 $

| İKİZ ÇEKİÇ | KOMPOZİT GÖVDE |
|---|---|
| Cıvata Ölçüsü | M 36 |
| Soket Karesi | 3/4” |
| Uzunluk | 210 mm |
| Boşta Devir | 6.000 RPM |
| Max.Tork | 2034 Nm |
| Hortum Ölçüsü | 12 mm |
| Hava Tüketimi | 220 LT/DK |
| Çalışma Basıncı | 6,3-8,0 ATÜ |
| Hava Giriş Nipeli | 3/8" |
| Ağırlık | 3,50 Kg |
| Koli Adedi | 4 Adet |

## OS-2610 HAVALI SOMUN SÖKME 1” 670 $

| İKİZ ÇEKİÇ | |
|---|---|
| Cıvata Ölçüsü | M 32 |
| Soket Karesi | 1” |
| Uzunluk | 210 mm |
| Boşta Devir | 5.500 RPM |
| Max.Tork | 1,780 Nm |
| Hortum Ölçüsü | 12 mm |
| Hava Tüketimi | 220 LT/DK |
| Çalışma Basıncı | 6,3-8,0 ATÜ |
| Hava Giriş Nipeli | 3/8" |
| Ağırlık | 5,00 Kg |
| Koli Adedi | 4 Adet |

## AT-4000 HAVALI SOMUN SÖKME 1” 480 $

| İKİZ ÇEKİÇ | |
|---|---|
| Cıvata Ölçüsü | M 40 |
| Soket Karesi | 1” |
| Uzunluk | 300 mm |
| Boşta Devir | 4.000 RPM |
| Max.Tork | 2.400 Nm |
| Hortum Ölçüsü | 12 mm |
| Hava Tüketimi | 350 LT/DK |
| Çalışma Basıncı | 6,3-8,0 ATÜ |
| Hava Giriş Nipeli | 1/2" |
| Ağırlık | 9,00 Kg |
| Koli Adedi | 2 Adet |

## OS-4074 HAVALI SOMUN SÖKME 1” 850 $

| İKİZ ÇEKİÇ | |
|---|---|
| Cıvata Ölçüsü | M 40 |
| Soket Karesi | 1” |
| Uzunluk | 282 mm |
| Boşta Devir | 6.000 RPM |
| Max.Tork | 2.441 Nm |
| Hortum Ölçüsü | 12 mm |
| Hava Tüketimi | 370 LT/DK |
| Çalışma Basıncı | 6,3-8,0 ATÜ |
| Hava Giriş Nipeli | 1/2" |
| Ağırlık | 7,30 Kg |
| Koli Adedi | 2 Adet |

## OS-4075 HAVALI SOMUN SÖKME 1” 1,000 $

| İKİZ ÇEKİÇ | |
|---|---|
| Cıvata Ölçüsü | M 50 |
| Soket Karesi | 1” |
| Uzunluk | 280 mm |
| Boşta Devir | 5.000 RPM |
| Max.Tork | 3.390 Nm |
| Hortum Ölçüsü | 12 mm |
| Hava Tüketimi | 370 LT/DK |
| Çalışma Basıncı | 6,3-8,0 ATÜ |
| Hava Giriş Nipeli | 1/2" |
| Ağırlık | 9,90 Kg |
| Koli Adedi | 2 Adet |

## OS-4075L HAVALI SOMUN SÖKME 1” (UZUN SOKET) 1,100 $

| İKİZ ÇEKİÇ | |
|---|---|
| Cıvata Ölçüsü | M 50 |
| Soket Karesi | 1” |
| Uzunluk | 400 mm |
| Boşta Devir | 5.000 RPM |
| Max.Tork | 3,390 Nm |
| Hortum Ölçüsü | 12 mm |
| Hava Tüketimi | 370 LT/DK |
| Çalışma Basıncı | 6,3-8,0 ATÜ |
| Hava Giriş Nipeli | 1/2" |
| Ağırlık | 10,70 Kg |
| Koli Adedi | 2 Adet |

## AT-5000 HAVALI SOMUN SÖKME 1” 450 $

| TEK ÇEKİÇ | |
|---|---|
| Cıvata Ölçüsü | M 50 |
| Soket Karesi | 1” |
| Uzunluk | 550 mm |
| Boşta Devir | 3.900 RPM |
| Max.Tork | 2,400 Nm |
| Hortum Ölçüsü | 12 mm |
| Hava Tüketimi | 435 LT/DK |
| Çalışma Basıncı | 6,3-8,0 ATÜ |
| Hava Giriş Nipeli | 1/2" |
| Ağırlık | 13,40 Kg. |
| Koli Adedi | 1 Adet |

## AT-9981-3 HAVALI SOMUN SÖKME 1” 580 $

| TEK ÇEKİÇ | |
|---|---|
| Cıvata Ölçüsü | M 50 |
| Soket Karesi | 1” |
| Uzunluk | 480 mm |
| Boşta Devir | 3.200 RPM |
| Max.Tork | 3,200 Nm |
| Hortum Ölçüsü | 12 mm |
| Hava Tüketimi | 435 LT/DK |
| Çalışma Basıncı | 6,3-8,0 ATÜ |
| Hava Giriş Nipeli | 1/2" |
| Ağırlık | 16,00 Kg. |
| Koli Adedi | 1 Adet |

## AT-9981 HAVALI SOMUN SÖKME 1” (UZUN SOKET) 600 $

| TEK ÇEKİÇ | |
|---|---|
| Cıvata Ölçüsü | M 50 |
| Soket Karesi | 1” |
| Uzunluk | 600 mm |
| Boşta Devir | 3.200 RPM |
| Max.Tork | 3,200 Nm |
| Hortum Ölçüsü | 12 mm |
| Hava Tüketimi | 435 LT/DK |
| Çalışma Basıncı | 6,3-8,0 ATÜ |
| Hava Giriş Nipeli | 1/2" |
| Ağırlık | 16,00 Kg. |
| Koli Adedi | 1 Adet |

## AT-7800 HAVALI SOMUN SÖKME 1” 750 $

| TEK ÇEKİÇ | |
|---|---|
| Cıvata Ölçüsü | M 50 |
| Soket Karesi | 1” |
| Uzunluk | 630 mm |
| Boşta Devir | 3.000 RPM |
| Max.Tork | 3.800 Nm |
| Hortum Ölçüsü | 13 mm |
| Hava Tüketimi | 450 LT / DK |
| Çalışma Basıncı | 6,3 - 8,0 ATÜ |
| Hava Giriş Nipeli | 1/2” |
| Ağırlık | 17,1 Kg |
| Koli Adedi | 1 Adet |

## OS-220213 HAVALI SOMUN SÖKME 1” 1,550 $

| İKİZ ÇEKİÇ | |
|---|---|
| Cıvata Ölçüsü | M 55 |
| Soket Karesi | 1” |
| Uzunluk | 600 mm |
| Boşta Devir | 3.000 RPM |
| Max.Tork | 3,390 Nm |
| Hortum Ölçüsü | 12 mm |
| Hava Tüketimi | 435 LT/DK |
| Çalışma Basıncı | 6,3-8,0 ATÜ |
| Hava Giriş Nipeli | 1/2" |
| Ağırlık | 15,50 Kg |
| Koli Adedi | 1 Adet |

## AT-1500 HAVALI SOMUN SÖKME 1-1/2” 1,350 $

| TEK ÇEKİÇ | |
|---|---|
| Cıvata Ölçüsü | M 58 |
| Soket Karesi | 1-1/2” |
| Uzunluk | 720 mm |
| Boşta Devir | 2.800 RPM |
| Max.Tork | 5,500 Nm |
| Hortum Ölçüsü | 16 mm |
| Hava Tüketimi | 460 LT/DK |
| Çalışma Basıncı | 6,3-8,0 ATÜ |
| Hava Giriş Nipeli | 1/2" |
| Ağırlık | 20,00 Kg. |
| Koli Adedi | 1 Adet |

GAV®

# HAVALI CIRCIR MOTORU

## AT-5055 HAVALI CIRCIR MOTORU 1/4” 60 $

YENİ

| | |
|---|---|
| Cıvata Ölçüsü | M 8 |
| Soket Karesi | 1/4” |
| Uzunluk | 170 mm |
| Boşta Devir | 230 RPM |
| Max.Tork | 27 Nm |
| Hortum Ölçüsü | 8 mm |
| Hava Tüketimi | 90 LT/DK |
| Çalışma Basıncı | 6,3-8,0 ATÜ |
| Hava Giriş Nipeli | 1/4" |
| Ağırlık | 0,65 Kg |
| Koli Adedi | 20 Adet |

## OS-3100S HAVALI CIRCIR MOTORU 1/4” 120 $

| | |
|---|---|
| Cıvata Ölçüsü | M 8 |
| Soket Karesi | 1/4” |
| Uzunluk | 170 mm |
| Boşta Devir | 300 RPM |
| Max.Tork | 42 Nm |
| Hortum Ölçüsü | 8 mm |
| Hava Tüketimi | 90 LT/DK |
| Çalışma Basıncı | 6,3-8,0 ATÜ |
| Hava Giriş Nipeli | 1/4" |
| Ağırlık | 0,65 Kg |
| Koli Adedi | 20 Adet |

## OS-8638S HAVALI CIRCIR MOTORU 3/8” 120 $

DEVİR AYAR ÖZELLİĞİ

| | |
|---|---|
| Cıvata Ölçüsü | M 8 |
| Soket Karesi | 3/8” |
| Uzunluk | 170 mm |
| Boşta Devir | 300 RPM |
| Max.Tork | 42 Nm |
| Hortum Ölçüsü | 8 mm |
| Hava Tüketimi | 90 LT/DK |
| Çalışma Basıncı | 6,3-8,0 ATÜ |
| Hava Giriş Nipeli | 1/4" |
| Ağırlık | 0,65 Kg |
| Koli Adedi | 20 Adet |

## AT-5056 HAVALI CIRCIR MOTORU 1/2” 50 $

| | |
|---|---|
| Cıvata Ölçüsü | M 12 |
| Soket Karesi | 1/2” |
| Uzunluk | 260 mm |
| Boşta Devir | 160 RPM |
| Max.Tork | 68 Nm |
| Hortum Ölçüsü | 8 mm |
| Hava Tüketimi | 90 LT/DK |
| Çalışma Basıncı | 6,3-8,0 ATÜ |
| Hava Giriş Nipeli | 1/4" |
| Ağırlık | 1,25 Kg |
| Koli Adedi | 20 Adet |

## OS-8212L HAVALI CIRCIR MOTORU 1/2” 80 $

| | |
|---|---|
| Cıvata Ölçüsü | M 12 |
| Soket Karesi | 1/2” |
| Uzunluk | 260 mm |
| Boşta Devir | 160 RPM |
| Max.Tork | 68 Nm |
| Hortum Ölçüsü | 8 mm |
| Hava Tüketimi | 90 LT/DK |
| Çalışma Basıncı | 6,3-8,0 ATÜ |
| Hava Giriş Nipeli | 1/4" |
| Ağırlık | 1,25 Kg |
| Koli Adedi | 20 Adet |

## OS-8612L HAVALI CIRCIR MOTORU 1/2” 160 $

| | |
|---|---|
| Cıvata Ölçüsü | M 12 |
| Soket Karesi | 1/2” |
| Uzunluk | 260 mm |
| Boşta Devir | 220 RPM |
| Max.Tork | 108 Nm |
| Hortum Ölçüsü | 8 mm |
| Hava Tüketimi | 120 LT/DK |
| Çalışma Basıncı | 6,3-8,0 ATÜ |
| Hava Giriş Nipeli | 1/4" |
| Ağırlık | 1,80 Kg |
| Koli Adedi | 16 Adet |

## OS-8658M-4 HAVALI CIRCIR MOTORU 1/2” 190 $

YENİ

| | |
|---|---|
| Cıvata Ölçüsü | M 12 |
| Soket Karesi | 1/2” |
| Uzunluk | 316 mm |
| Çalışma Tork Aralığı | 41-162 Nm |
| Maksimum Tork | 189 Nm |
| Boştaki Devir | 200 RPM |
| Hortum Ölçüsü | 10 mm (3/8”) |
| Hava Tüketimi | 120 LT/DK |
| Çalışma Basıncı | 6,3-8,0 ATÜ |
| Ses Basıncı | 84 dBA |
| Standart Cıvata Boyutu | 11 mm (7/16”) |
| Hava Giriş Nipeli | 1/4” |
| Ağırlık | 1,5 Kg |
| Koli Adedi | 12 Adet |

## OS-8658M-224 HAVALI CIRCIR MOTORU (UZUN) 1/2” 300 $

YENİ

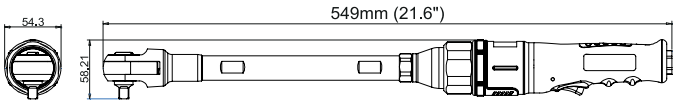


| | |
|---|---|
| Cıvata Ölçüsü | M 12 |
| Soket Karesi | 1/2” |
| Uzunluk | 549 mm |
| Çalışma Tork Aralığı | 41-162 Nm |
| Maksimum Tork | 176 Nm |
| Boştaki Devir | 200 RPM |
| Hortum Ölçüsü | 10 mm (3/8”) |
| Hava Tüketimi | 120 LT/DK |
| Çalışma Basıncı | 6,3-8,0 ATÜ |
| Ses Basıncı | 84 dBA |
| Standart Cıvata Boyutu | 11 mm (7/16”) |
| Hava Giriş Nipeli | 1/4” |
| Ağırlık | 2,35 Kg |
| Koli Adedi | 9 Adet |

## OS-8312L HAVALI KOMBİNE CIRCIR MOTORU 245 $

| | |
|---|---|
| Cıvata Ölçüsü | M 10 |
| Soket Karesi | 1/4” |
| Uzunluk | 210 mm |
| Boşta Devir | 450 RPM |
| Max.Tork | 41 Nm |
| Adaptör Ölçüleri | 3/8” 10~12~13 Bits 1/4” |
| Hortum Ölçüsü | 8 mm |
| Hava Tüketimi | 120 LT/DK |
| Çalışma Basıncı | 6,3-8,0 ATÜ |
| Hava Giriş Nipeli | 1/4" |
| Ağırlık | 1,65 Kg |
| Koli Adedi | 20 Adet |

GAV®

# HAVALI MATKAPLAR

## OS-8210E SAĞ-SOL MATKAP 10 MM 3/8” 85 $

| SAĞ-SOL OTOMATİK MANDREN | |
|---|---|
| Mandren Kapasitesi | 10 mm |
| Mandren Ölçüsü | 0.80-10 mm 3/8x24 UNF |
| Uzunluk | 180 mm |
| Boşta Devir | 2000 RPM |
| Hortum Ölçüsü | 10 mm |
| Hava Tüketimi | 270 LT/DK |
| Çalışma Basıncı | 6,3-8,0 ATÜ |
| Hava Giriş Nipeli | 1/4" |
| Ağırlık | 1,20 Kg |
| Koli Adedi | 10 adet |

## OS-8210A SAĞ-SOL MATKAP 10 MM 3/8” 85 $

| SAĞ-SOL ANAHTARLI MANDREN | |
|---|---|
| Mandren Kapasitesi | 10 mm |
| Mandren Ölçüsü | 0.80-10 mm 3/8x24 UNF |
| Uzunluk | 180 mm |
| Boşta Devir | 2000 RPM |
| Hortum Ölçüsü | 10 mm |
| Hava Tüketimi | 270 LT/DK |
| Çalışma Basıncı | 6,3-8,0 ATÜ |
| Hava Giriş Nipeli | 1/4" |
| Ağırlık | 1,20 Kg |
| Koli Adedi | 10 adet |

## OS-6338GL HAVALI MATKAP 10 MM 115 $

| SAĞ-SOL OTOMATİK MANDREN KOMPOZİT GÖVDE | |
|---|---|
| Mandren kapasitesi | 10 mm |
| Mandren Ölçüsü | 0,8-10 mm 3/8x24 UNF |
| Uzunluk | 165 mm |
| Boşta Devir | 1.800 RPM |
| Hortum Ölçüsü | 8 mm |
| Hava Tüketimi | 180 LT/DK |
| Çalışma Basıncı | 6,3-8,0 ATÜ |
| Hava Giriş Nipeli | 1/4" |
| Ağırlık | 0,97 Kg |
| Koli Adedi | 10 Adet |

## OS-8313E HAVALI MATKAP 13 MM 155 $

| SAĞ-SOL OTOMATİK MANDREN | |
|---|---|
| Mandren Kapasitesi | 13 mm |
| Mandren Ölçüsü | 2-13 mm 3/8x24 UNF |
| Uzunluk | 215 mm |
| Boşta Devir | 400 RPM |
| Hortum Ölçüsü | 10 mm |
| Hava Tüketimi | 220 LT/DK |
| Çalışma Basıncı | 6,3-8,0 ATÜ |
| Hava Giriş Nipeli | 1/4" |
| Ağırlık | 1,75 Kg |
| Koli Adedi | 10 adet |

## OS-230303R HAVALI MATKAP 13 MM 155 $

| SAĞ-SOL OTOMATİK MANDREN | |
|---|---|
| Mandren kapasitesi | 13 mm |
| Mandren Ölçüsü | 2-13 mm 3/8x24 UNF |
| Uzunluk | 215 mm |
| Boşta Devir | 800 RPM |
| Hortum Ölçüsü | 10 mm |
| Hava Tüketimi | 180 LT/DK |
| Çalışma Basıncı | 6,3-8,0 ATÜ |
| Hava Giriş Nipeli | 1/4" |
| Ağırlık | 1,75 Kg |
| Koli Adedi | 10 Adet |

## OS-8313A HAVALI MATKAP 13 MM 155 $

| SAĞ-SOL ANAHTARLI MANDREN | |
|---|---|
| Mandren Kapasitesi | 13 mm |
| Mandren Ölçüsü | 2-13 mm 3/8x24 UNF |
| Uzunluk | 215 mm |
| Boşta Devir | 400 RPM |
| Hortum Ölçüsü | 10 mm |
| Hava Tüketimi | 220 LT/DK |
| Çalışma Basıncı | 6,3-8,0 ATÜ |
| Hava Giriş Nipeli | 1/4" |
| Ağırlık | 1,75 Kg |
| Koli Adedi | 10 adet |

## OS-7575 HAVALI MATKAP 10 MM 200 $

| SAĞ-SOL KİLİTLİ MANDREN KOMPOZİT GÖVDE | |
|---|---|
| Mandren kapasitesi | 10 mm |
| Mandren Ölçüsü | 0,8-10 mm 3/8x24 UNF |
| Uzunluk | 185 mm |
| Boşta Devir | 2.000 RPM |
| Hortum Ölçüsü | 8 mm |
| Hava Tüketimi | 180 LT/DK |
| Çalışma Basıncı | 6,3-8,0 ATÜ |
| Hava Giriş Nipeli | 1/4" |
| Ağırlık | 1,10 Kg |
| Koli Adedi | 10 Adet |

## OS-709R HAVALI MATKAP 90° 185 $

| SAĞ-SOL OTOMATİK MANDREN | |
|---|---|
| Mandren kapasitesi | 10 mm |
| Mandren Ölçüsü | 0,8-10 mm 3/8x24 UNF |
| Uzunluk | 205 mm |
| Boşta Devir | 1.500 RPM |
| Hortum Ölçüsü | 8 mm |
| Hava Tüketimi | 180 LT/DK |
| Çalışma Basıncı | 6,3-8,0 ATÜ |
| Hava Giriş Nipeli | 1/4" |
| Ağırlık | 1,10 Kg |
| Koli Adedi | 10 Adet |

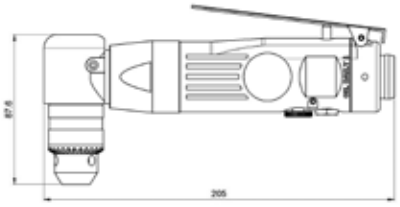

## OS-315SK HAVALI DÜZ MATKAP 10 MM 120 $

| OTOMATİK MANDREN | |
|---|---|
| Mandren Kapasitesi | 10 mm |
| Mandren Ölçüsü | 0,8-10 mm 3/8x24 UNF |
| Uzunluk | 230 mm |
| Boşta Devir | 2.500 RPM |
| Hortum Ölçüsü | 10 mm |
| Hava Tüketimi | 220 LT/DK |
| Çalışma Basıncı | 6,3-8,0 ATÜ |
| Hava Giriş Nipeli | 1/4" |
| Ağırlık | 1,10 Kg |
| Koli Adedi | 20 Adet |

## OS-3900 HAVALI MATKAP 16MM 1,100 $

| ANAHTARLI MANDREN | ENDÜSTRİYEL |
|---|---|
| Mandren Kapasitesi | 16 mm |
| Uzunluk | 420 mm |
| Boşta Devir | 1.000 RPM |
| Hortum Ölçüsü | 13 mm |
| Hava Tüketimi | 300 LT/DK |
| Çalışma Basıncı | 6,3-8,0 ATÜ |
| Hava Giriş Nipeli | 3/8" |
| Ağırlık | 4,20 Kg |
| Koli Adedi | 1 Adet |

GAV®

# HAVALI TORNAVİDALAR

## OS-8275 HAVALI TORNAVİDA 210 $

| KOMPOZİT GÖVDE | |
|---|---|
| Vida Ölçüsü | 6 mm |
| Soket Karesi | 1/4” |
| Uzunluk | 210 mm |
| Boşta Devir | 1.800 RPM |
| Max.Tork | 3~12 Nm |
| Hortum Ölçüsü | 8 mm |
| Hava Tüketimi | 140 LT/DK |
| Çalışma Basıncı | 6,3-8,0 ATÜ |
| Hava Giriş Nipeli | 1/4" |
| Ağırlık | 1,10 Kg |
| Koli Adedi | 10 Adet |

## OS-8375 HAVALI TORNAVİDA 240 $

| KOMPOZİT GÖVDE | |
|---|---|
| Vida Ölçüsü | 8 mm |
| Soket Karesi | 1/4” |
| Uzunluk | 230 mm |
| Boşta Devir | 800 RPM |
| Max.Tork | 3~15 Nm |
| Hortum Ölçüsü | 8 mm |
| Hava Tüketimi | 140 LT/DK |
| Çalışma Basıncı | 6,3-8,0 ATÜ |
| Hava Giriş Nipeli | 1/4" |
| Ağırlık | 1,20 Kg |
| Koli Adedi | 10 Adet |

## OS-239001 HAVALI TORNAVİDA 110 $

| | |
|---|---|
| Vida Ölçüsü | 6 mm |
| Soket Karesi | 1/4” |
| Uzunluk | 235 mm |
| Boşta Devir | 1.800 RPM |
| Max.Tork | 5-12 Nm |
| Hortum Ölçüsü | 8 mm |
| Hava Tüketimi | 140 LT/DK |
| Çalışma Basıncı | 6,3-8,0 ATÜ |
| Hava Giriş Nipeli | 1/4" |
| Ağırlık | 1,10 Kg |
| Koli Adedi | 10 Adet |

## OS-9001-6 HAVALI TORNAVİDA 125 $

| | |
|---|---|
| Vida Ölçüsü | 6 mm |
| Soket Karesi | 1/4” |
| Uzunluk | 235 mm |
| Boşta Devir | 1.800 RPM |
| Max.Tork | 5-12 Nm |
| Hortum Ölçüsü | 8 mm |
| Hava Tüketimi | 140 LT/DK |
| Çalışma Basıncı | 6,3-8,0 ATÜ |
| Hava Giriş Nipeli | 1/4" |
| Ağırlık | 1,10 Kg |
| Koli Adedi | 10 Adet |

## OS-9002-8 HAVALI TORNAVİDA 148 $

| | |
|---|---|
| Vida Ölçüsü | 8 mm |
| Soket Karesi | 1/4” |
| Uzunluk | 226 mm |
| Boşta Devir | 800 RPM |
| Max.Tork | 5-15 Nm |
| Hortum Ölçüsü | 8 mm |
| Hava Tüketimi | 140 LT/DK |
| Çalışma Basıncı | 6,3-8,0 ATÜ |
| Hava Giriş Nipeli | 1/4" |
| Ağırlık | 1,30 Kg |
| Koli Adedi | 10 Adet |

## OS-8020 HAVALI TORNAVİDA 130 $

| DIRECT DRIVE | |
|---|---|
| Vida Ölçüsü | 6 mm |
| Soket Karesi | 1/4” |
| Uzunluk | 180 mm |
| Boşta Devir | 1.800 RPM |
| Max.Tork | 6 Nm |
| Hortum Ölçüsü | 8 mm |
| Hava Tüketimi | 140 LT/DK |
| Çalışma Basıncı | 6,3-8,0 ATÜ |
| Hava Giriş Nipeli | 1/4" |
| Ağırlık | 1,10 Kg |
| Koli Adedi | 10 Adet |

## OS-6338IS HAVALI ÇEKİÇLİ TORNAVİDA 135 $

| | |
|---|---|
| Cıvata Ölçüsü | M4-M5-M6 |
| Soket Karesi | 1/4” |
| Uzunluk | 150 mm |
| Boşta Devir | 12.500 RPM |
| Max.Tork | 68 Nm |
| Hortum Ölçüsü | 8 mm |
| Hava Tüketimi | 160 LT/DK |
| Çalışma Basıncı | 6,3-8,0 ATÜ |
| Hava Giriş Nipeli | 1/4" |
| Ağırlık | 0,90 Kg |
| Koli Adedi | 10 Adet |

## OS-9313 HAVALI TORNAVİDA 138 $

| | |
|---|---|
| Vida Ölçüsü | 4 mm |
| Soket Karesi | 1/4” |
| Uzunluk | 235 mm |
| Boşta Devir | 1.500 RPM |
| Max.Tork | 1-3 Nm |
| Hortum Ölçüsü | 8 mm |
| Hava Tüketimi | 120 LT/DK |
| Çalışma Basıncı | 6,3-8,0 ATÜ |
| Hava Giriş Nipeli | 1/4" |
| Ağırlık | 0,61 Kg |
| Koli Adedi | 20 Adet |

## OS-556K HAVALI ÇEKİÇLİ TORNAVİDA 135 $

| | |
|---|---|
| Cıvata Ölçüsü | M4-M5-M6 |
| Soket Karesi | 1/4” |
| Uzunluk | 185 mm |
| Boşta Devir | 10.000 RPM |
| Max.Tork | 8 Nm |
| Hortum Ölçüsü | 10 mm |
| Hava Tüketimi | 125 LT/DK |
| Çalışma Basıncı | 6,3-8,0 ATÜ |
| Hava Giriş Nipeli | 1/4" |
| Ağırlık | 0,90 Kg |
| Koli Adedi | 20 Adet |

## OS-842 HAVALI TORNAVİDA 160 $

| | |
|---|---|
| Vida Ölçüsü | 6 mm |
| Soket Karesi | 1/4” |
| Uzunluk | 235 mm |
| Boşta Devir | 1.800 RPM |
| Max.Tork | 5-12 Nm |
| Hortum Ölçüsü | 8 mm |
| Hava Tüketimi | 140 LT/DK |
| Çalışma Basıncı | 6,3-8,0 ATÜ |
| Hava Giriş Nipeli | 1/4" |
| Ağırlık | 1,10 Kg |
| Koli Adedi | 10 Adet |

## OS-843 HAVALI TORNAVİDA 190 $

| | |
|---|---|
| Vida Ölçüsü | 8 mm |
| Soket Karesi | 1/4” |
| Uzunluk | 226 mm |
| Boşta Devir | 800 RPM |
| Max.Tork | 5-15 Nm |
| Hortum Ölçüsü | 8 mm |
| Hava Tüketimi | 140 LT/DK |
| Çalışma Basıncı | 6,3-8,0 ATÜ |
| Hava Giriş Nipeli | 1/4" |
| Ağırlık | 1,20 Kg |
| Koli Adedi | 10 Adet |

GAV®

# HAVALI TAŞLAMALAR

## AT-7033 HAVALI KALIPÇI TAŞLAMA 30 $

| | |
|---|---|
| Pens Çapı | 6 mm (3mm*) |
| Uzunluk | 170 mm |
| Boşta Devir | 22.000 RPM |
| Hortum Ölçüsü | 8 mm |
| Hava Tüketimi | 180 LT/DK |
| Çalışma Basıncı | 6,3-8,0 ATÜ |
| Hava Giriş Nipeli | 1/4" |
| Ağırlık | 0,70 Kg |
| Koli Adedi | 20 Adet |

## AT-7033K HAVALI KALIPÇI TAŞLAMA SETİ 38 $

| | |
|---|---|
| Pens Çapı | 6 mm (3mm*) |
| Uzunluk | 170 mm |
| Set İçeriği | 10 Ad.Saplı Taş-3 mm.Pens-Rekor ¼” |
| Boşta Devir | 22.000 RPM |
| Hortum Ölçüsü | 8 mm |
| Hava Tüketimi | 180 LT/DK |
| Çalışma Basıncı | 6,3-8,0 ATÜ |
| Hava Giriş Nipeli | 1/4" |
| Ağırlık | 0,70 Kg |
| Koli Adedi | 20 Adet |

## OS-3312 HAVALI KALIPÇI TAŞLAMA 50 $

| | |
|---|---|
| Pens Çapı | 6 mm (3mm*) |
| Uzunluk | 170 mm |
| Boşta Devir | 22.000 RPM |
| Hortum Ölçüsü | 8 mm |
| Hava Tüketimi | 180 LT/DK |
| Çalışma Basıncı | 6,3-8,0 ATÜ |
| Hava Giriş Nipeli | 1/4" |
| Ağırlık | 0,70 Kg |
| Koli Adedi | 20 Adet |

## OS-308XP HAVALI KALIPÇI TAŞLAMA 95 $

| ÖNDEN EGZOZ | |
|---|---|
| Pens Çapı | 6 mm (3mm*) |
| Uzunluk | 153 mm |
| Boşta Devir | 22.000 RPM |
| Hortum Ölçüsü | 8 mm |
| Hava Tüketimi | 180 LT/DK |
| Çalışma Basıncı | 6,3-8,0 ATÜ |
| Hava Giriş Nipeli | 1/4" |
| Ağırlık | 0,60 Kg |
| Koli Adedi | 30 Adet |

## OS-8714 HAVALI KALIPÇI TAŞLAMA 65 $

| | |
|---|---|
| Pens Çapı | 6 mm (3mm*) |
| Uzunluk | 151 mm |
| Boşta Devir | 25.000 RPM |
| Hortum Ölçüsü | 8 mm |
| Hava Tüketimi | 180 LT/DK |
| Çalışma Basıncı | 6,3-8,0 ATÜ |
| Hava Giriş Nipeli | 1/4" |
| Ağırlık | 0,70 Kg |
| Koli Adedi | 30 Adet |

• Devir ayarlı

## OS-8714A-22 HAVALI KALIPÇI TAŞLAMA 96 $

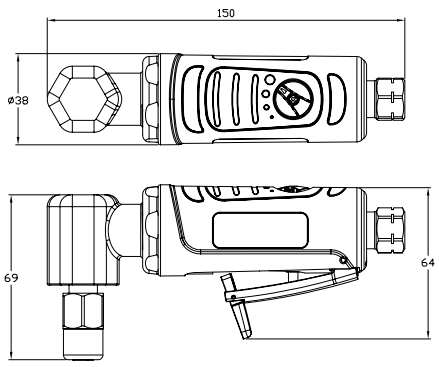


| **90**° Derece | |
|---|---|
| Pens Çapı | 6 mm (3mm*) |
| Uzunluk | 150 mm |
| Boşta Devir | 22.000 RPM |
| Güç | 0,25 HP |
| Hortum Ölçüsü | 8 mm |
| Hava Tüketimi | 180 LT/DK |
| Çalışma Basıncı | 6,3-8,0 ATÜ |
| Hava Giriş Nipeli | 1/4" |
| Ses | 87 dBA |
| Ağırlık | 0,70 Kg |
| Koli Adedi | 30 Adet |

## OS-245A HAVALI KALIPÇI TAŞLAMA 105 $

| | |
|---|---|
| Pens Çapı | 6 mm (3mm*) |
| Uzunluk | 210 mm |
| Boşta Devir | 2.600 RPM |
| Güç | 0.45 HP |
| Hortum Ölçüsü | 10 mm |
| Hava Tüketimi | 180 LT/DK |
| Çalışma Basıncı | 6,3-8,0 ATÜ |
| Hava Giriş Nipeli | 1/4" |
| Ağırlık | 0,70 Kg |
| Koli Adedi | 12 Adet |

## OS-315B HAVALI LASTİK TAŞLAMA 130 $

| | |
|---|---|
| Pens | Geçme Soket |
| Uzunluk | 175 mm |
| Boşta Devir | 2.500 RPM |
| Hortum Ölçüsü | 10 mm |
| Hava Tüketimi | 120 LT/DK |
| Çalışma Basıncı | 6,3-8,0 ATÜ |
| Hava Giriş Nipeli | 1/4" |
| Ağırlık | 0,95 Kg |
| Koli Adedi | 20 Adet |

## OS-200AL HAVALI KALIPÇI TAŞLAMA 135 $

| | |
|---|---|
| Pens Çapı | 6 mm (3mm*) |
| Uzunluk | 240 mm |
| Boşta Devir | 22.000 RPM |
| Güç | 0.45 HP |
| Hortum Ölçüsü | 10 mm |
| Hava Tüketimi | 180 LT/DK |
| Çalışma Basıncı | 6,3-8,0 ATÜ |
| Hava Giriş Nipeli | 1/4" |
| Ağırlık | 0,80 Kg |
| Koli Adedi | 12 Adet |

## OS-200L HAVALI KALIPÇI TAŞLAMA 145 $

| | |
|---|---|
| Pens Çapı | 6 mm (3mm*) |
| Uzunluk | 285 mm |
| Boşta Devir | 22.000 RPM |
| Güç | 0.50 HP |
| Hortum Ölçüsü | 10 mm |
| Hava Tüketimi | 180 LT/DK |
| Çalışma Basıncı | 6,3-8,0 ATÜ |
| Hava Giriş Nipeli | 1/4" |
| Ağırlık | 0,80 Kg |
| Koli Adedi | 12 Adet |

## OS-1027 HAVALI KALIPÇI TAŞLAMA 245 $

| ENDÜSTRİYEL / YANDAN EGZOZ | |
|---|---|
| Pens Çapı | 6 mm (3mm*) |
| Uzunluk | 165 mm |
| Boşta Devir | 20.000 RPM |
| Güç | 0.45 HP |
| Hortum Ölçüsü | 10 mm |
| Hava Tüketimi | 180 LT/DK |
| Çalışma Basıncı | 6,3-8,0 ATÜ |
| Hava Giriş Nipeli | 1/4" |
| Ağırlık | 0,70 Kg |
| Koli Adedi | 20 Adet |

## OS-5261 HAVALI KALIPÇI TAŞLAMA 375 $

| ENDÜSTRİYEL / ÖNDEN EGZOZ | |
|---|---|
| Pens Çapı | 6 mm (3mm*) |
| Uzunluk | 300 mm |
| Boşta Devir | 24.000 RPM |
| Güç | 0.35 HP |
| Hortum Ölçüsü | 10 mm |
| Hava Tüketimi | 180 LT/DK |
| Çalışma Basıncı | 6,3-8,0 ATÜ |
| Hava Giriş Nipeli | 1/4" |
| Ağırlık | 1,00 Kg |
| Koli Adedi | 10 Adet |

## OS-613-2L HAVALI KALIPÇI TAŞLAMA 360 $

| | |
|---|---|
| Pens Çapı | 3 mm |
| Uzunluk | 150 mm |
| Boşta Devir | 30.000 RPM |
| Güç | 0.35 HP |
| Hortum Ölçüsü | 8 mm |
| Hava Tüketimi | 180 LT/DK |
| Çalışma Basıncı | 6,3-8,0 ATÜ |
| Hava Giriş Nipeli | 1/4" |
| Ağırlık | 0,40 Kg |
| Koli Adedi | 10 Adet |

## OS-212M HAVALI AÇILI KALIPÇI TAŞLAMA 245 $

| | |
|---|---|
| Pens Çapı | 3 mm |
| Taş Çapı | 30 mm |
| Uzunluk | 140 mm |
| Hortum Uzunluğu | 150 mm |
| Boşta Devir | 22.000 RPM |
| Hortum Ölçüsü | 8 mm |
| Hava Tüketimi | 120 LT/DK |
| Çalışma Basıncı | 6,3-8,0 ATÜ |
| Hava Giriş Nipeli | 1/4" |
| Ağırlık | 0,35 Kg |
| Koli Adedi | 20 Adet |

## OS-8301-70 HAVALI MİKRO KALIPÇI TAŞLAMA 210 $

| | |
|---|---|
| Pens Çapı | 3 mm |
| Uzunluk | 150 mm |
| Boşta Devir | 70.000 RPM |
| Hortum Ölçüsü | 8 mm |
| Hava Tüketimi | 60 LT/DK |
| Çalışma Basıncı | 6,3-8,0 ATÜ |
| Hava Giriş Nipeli | 1/4" |
| Ağırlık | 0,30 Kg |
| Koli Adedi | 18 Adet |

## OS-8301-54 HAVALI MİKRO KALIPÇI TAŞLAMA 160 $

| | |
|---|---|
| Pens Çapı | 3 mm |
| Uzunluk | 150 mm |
| Boşta Devir | 54.000 RPM |
| Hortum Ölçüsü | 8 mm |
| Hava Tüketimi | 120 LT/DK |
| Çalışma Basıncı | 6,3-8,0 ATÜ |
| Hava Giriş Nipeli | 1/4" |
| Ağırlık | 0,30 Kg |
| Koli Adedi | 18 Adet |

## OS-3570 HAVALI MİKRO KALIPÇI TAŞLAMA 210 $

| | |
|---|---|
| Pens Çapı | 3 mm |
| Uzunluk | 150 mm |
| Boşta Devir | 70.000 RPM |
| Hortum Ölçüsü | 8 mm |
| Hava Tüketimi | 60 LT/DK |
| Çalışma Basıncı | 6,3-8,0 ATÜ |
| Hava Giriş Nipeli | 1/4" |
| Ağırlık | 0,30 Kg |
| Koli Adedi | 10 Adet |

## AT-3100K HAVALI MİKRO KALIPÇI TAŞLAMA SETİ 120 $

| | |
|---|---|
| Pens Çapı (Mandren) | 0,5~5 mm |
| Uzunluk | 160 mm |
| Boşta Devir | 35.000 RPM |
| Hortum Ölçüsü | 8 mm |
| Hava Tüketimi | 120 LT/DK |
| Çalışma Basıncı | 6,3-8,0 ATÜ |
| Hava Giriş Nipeli | 1/4" |
| Ağırlık | 0,50 Kg |
| Koli Adedi | 10 Adet |

## AT-010K HAVALI MİKRO KALIPÇI TAŞLAMA SETİ 85 $

| | |
|---|---|
| Pens Çapı | 3 mm |
| Uzunluk | 134 mm |
| Boşta Devir | 54.000 RPM |
| Hortum Ölçüsü | 8 mm |
| Hava Tüketimi | 60 LT/DK |
| Çalışma Basıncı | 6,3-8,0 ATÜ |
| Hava Giriş Nipeli | 1/4" |
| Ağırlık | 0,20 Kg |
| Koli Adedi | 10 Adet |

## OS-169 HAVALI SULU TAŞLAMA 530 $

| | |
|---|---|
| Taban Çapı | 4“ - 100 mm |
| Mil Ölçüsü | M14 |
| Uzunluk | 250 mm |
| Boşta Devir | 4,500 RPM |
| Güç | 0.43 HP (321W) |
| Hortum Ölçüsü | 10 mm |
| Hava Tüketimi | 160 LT/DK |
| Çalışma Basıncı | 6,3-8,0 ATÜ |
| Hava Giriş Nipeli | 1/4" |
| Ağırlık | 1,17 Kg |
| Koli Adedi | 10 Adet |

## OS-230 HAVALI MİNİ TAŞLAMA 120 $

| | |
|---|---|
| Taş Çapı | 50 mm |
| Uzunluk | 180 mm |
| Boşta Devir | 15.000 RPM |
| Güç | 0.45 HP |
| Hortum Ölçüsü | 10 mm |
| Hava Tüketimi | 160 LT/DK |
| Çalışma Basıncı | 6,3-8,0 ATÜ |
| Hava Giriş Nipeli | 1/4" |
| Ağırlık | 0,80 Kg |
| Koli Adedi | 12 Adet |

## OS-16850L HAVALI TAŞLAMA 5” (115 MM) 180 $

| | |
|---|---|
| Taş Çapı | 115 mm |
| Uzunluk | 230 mm |
| Mil Çapı | M14 |
| Boşta Devir | 12.000 RPM |
| Hortum Ölçüsü | 12 mm |
| Hava Tüketimi | 235 LT/DK |
| Çalışma Basıncı | 6,3-8,0 ATÜ |
| Hava Giriş Nipeli | 1/4" |
| Ağırlık | 1,85 Kg |
| Koli Adedi | 10 Adet |

## OS-16840L HAVALI TAŞLAMA 5” (115 MM) 135 $

| | |
|---|---|
| Taş Çapı | 115 mm |
| Uzunluk | 225 mm |
| Mil Çapı | M14 |
| Boşta Devir | 11.000 RPM |
| Hortum Ölçüsü | 12 mm |
| Hava Tüketimi | 235 LT/DK |
| Çalışma Basıncı | 6,3-8,0 ATÜ |
| Hava Giriş Nipeli | 1/4" |
| Ağırlık | 1,70 Kg |
| Koli Adedi | 10 Adet |

## OS-105B HAVALI TAŞLAMA 5” (115 MM) 395 $

| | |
|---|---|
| Taş Çapı | 115 mm |
| Uzunluk | 246 mm |
| Boşta Devir | 10.900 RPM |
| Mil Çapı | M14 |
| Güç | 0,75 HP |
| Hortum Ölçüsü | 10 mm |
| Hava Tüketimi | 320 LT/DK |
| Çalışma Basıncı | 6,3-8,0 ATÜ |
| Hava Giriş Nipeli | 1/4” |
| Ağırlık | 1,40 Kg |
| Koli Adedi | 10 Adet |

## OS-107B HAVALI TAŞLAMA 7” (180 MM) 600 $

| | |
|---|---|
| Taş Çapı | 180 mm |
| Uzunluk | 253 mm |
| Boşta Devir | 7.600 RPM |
| Mil Çapı | M14 |
| Güç | 1.6 HP |
| Hortum Ölçüsü | 12 mm |
| Hava Tüketimi | 340 LT/DK |
| Çalışma Basıncı | 6,3-8,0 ATÜ |
| Hava Giriş Nipeli | 3/8” |
| Ağırlık | 3,00 Kg |
| Koli Adedi | 6 Adet |

GAV®

# HAVALI ZIMPARALAR

## OS-5526S HAVALI POLİSAJ 265 $

| | |
|---|---|
| Taban Çapı | 5” 125 mm |
| Uzunluk | 155 mm |
| Boşta Devir | 2.600 RPM |
| Hortum Ölçüsü | 10 mm |
| Hava Tüketimi | 220 LT/DK |
| Çalışma Basıncı | 6,3-8,0 ATÜ |
| Hava Giriş Nipeli | 1/4" |
| Ağırlık | 2,00 Kg |
| Koli Adedi | 2 Adet |

## OS-416 HAVALI TİTREŞİMLİ ZIMPARA 120 $

| | |
|---|---|
| Taban Çapı | 95x165 mm |
| Hareket | 5 mm |
| Uzunluk | 180 mm |
| Boşta Devir | 8.000 RPM |
| Hortum Ölçüsü | 10 mm |
| Hava Tüketimi | 120 LT/DK |
| Çalışma Basıncı | 6,3-8,0 ATÜ |
| Ağırlık | 1,80 Kg |
| Koli Adedi | 10 Adet |

## AT-980-6V HAVALI ORBİTAL ZIMPARA 6” 150mm (VAKUMLU) 95 $

| | |
|---|---|
| Taban Çapı | 150 mm (125*) |
| Vibrasyon | 2 mm |
| Orbital | 5 mm |
| Uzunluk | 165 mm |
| Boşta Devir | 9.000 RPM |
| Hortum Ölçüsü | 10 mm |
| Hava Tüketimi | 150 LT/DK |
| Çalışma Basıncı | 6,3-8,0 ATÜ |
| Hava Giriş Nipeli | 1/4" |
| Ağırlık | 1,00 Kg |
| Koli Adedi | 10 Adet |

• Devir ayarlı

## AT-991L HAVALI ORBİTAL ZIMPARA (VAKUMLU) 140 $

| | |
|---|---|
| Taban Çapı | 150 mm (125*) |
| Vibrasyon | 2 mm |
| Orbital | 5 mm |
| Uzunluk | 176 mm |
| Boşta Devir | 12.000 RPM |
| Hortum Ölçüsü | 10 mm |
| Hava Tüketimi | 150 LT/DK |
| Çalışma Basıncı | 6,3-8,0 ATÜ |
| Hava Giriş Nipeli | 1/4" |
| Ağırlık | 0,80 Kg |
| Koli Adedi | 10 Adet |

• Devir ayarlı

## OS-6133A HAVALI ORBİTAL ZIMPARA (VAKUMLU) 234 $

| | |
|---|---|
| Taban Çapı | 150 mm (125*) |
| Vibrasyon | 2 mm |
| Orbital | 5 mm |
| Uzunluk | 187 mm |
| Boşta Devir | 12.000 RPM |
| Hortum Ölçüsü | 10 mm |
| Hava Tüketimi | 150 LT/DK |
| Çalışma Basıncı | 6,3-8,0 ATÜ |
| Hava Giriş Nipeli | 1/4" |
| Ağırlık | 0,85 Kg |
| Koli Adedi | 6 Adet |

• Devir ayarlı

## OS-601S HAVALI ORBİTAL ZIMPARA (VAKUMLU) 230 $

| | |
|---|---|
| Taban Çapı | 150 mm (125*) |
| Vibrasyon | 2 mm |
| Orbital | 5 mm |
| Uzunluk | 180 mm |
| Boşta Devir | 12.000 RPM |
| Hortum Ölçüsü | 10 mm |
| Hava Tüketimi | 150 LT/DK |
| Çalışma Basıncı | 6,3-8,0 ATÜ |
| Hava Giriş Nipeli | 1/4" |
| Ağırlık | 0,85 Kg |
| Koli Adedi | 6 Adet |

• Devir ayarlı

## OS-300S HAVALI ORBİTAL ZIMPARA (VAKUMLU) 210 $

| | |
|---|---|
| Taban Çapı | 75 mm |
| Vibrasyon | 2 mm |
| Orbital | 5 mm |
| Uzunluk | 180 mm |
| Boşta Devir | 12.000 RPM |
| Hortum Ölçüsü | 10 mm |
| Hava Tüketimi | 150 LT/DK |
| Çalışma Basıncı | 6,3-8,0 ATÜ |
| Hava Giriş Rekoru | 1/4” |
| Ağırlık | 0,65 Kg |
| Koli Adedi | 6 Adet |

• Devir ayarlı

## OS-6233A HAVALI ORBİTAL ZIMPARA (VAKUMLU) 280 $

| | |
|---|---|
| Taban Çapı | 150 mm (125*) |
| Vibrasyon | 2 mm |
| Orbital | 2,5 mm |
| Uzunluk | 187 mm |
| Boşta Devir | 12.000 RPM |
| Hortum Ölçüsü | 10 mm |
| Hava Tüketimi | 150 LT/DK |
| Çalışma Basıncı | 6,3-8,0 ATÜ |
| Hava Giriş Nipeli | 1/4" |
| Ağırlık | 0,85 Kg |
| Koli Adedi | 6 Adet |

• Devir ayarlı

## OS-6133NV HAVALI ORBİTAL ZIMPARA 188 $

| | |
|---|---|
| Taban Çapı | 150 mm (125*) |
| Vibrasyon | 2 mm |
| Orbital | 5 mm |
| Uzunluk | 146 mm |
| Boşta Devir | 12.000 RPM |
| Hortum Ölçüsü | 10 mm |
| Hava Tüketimi | 150 LT/DK |
| Çalışma Basıncı | 6,3-8,0 ATÜ |
| Hava Giriş Nipeli | 1/4" |
| Ağırlık | 0,60 Kg |
| Koli Adedi | 6 Adet |

- Devir ayarlı

## OS-430 HAVALI RENDE ZIMPARA 220 $

| | |
|---|---|
| Zımpara Ölçüsü | 70x400 mm |
| Uzunluk | 410 mm |
| Boşta Devir | 3.000 RPM |
| Hortum Ölçüsü | 10 mm |
| Hava Tüketimi | 220 LT/DK |
| Çalışma Basıncı | 6,3-8,0 ATÜ |
| Hava Giriş Nipeli | 1/4" |
| Ağırlık | 3,00 Kg |
| Koli Adedi | 6 Adet |

## OS-6338P HAVALI MİNİ ZIMPARA (POLİSAJ) 135 $

| (POLİSAJ) | |
|---|---|
| Taban Çapı | 3” 75 mm |
| Uzunluk | 150 mm |
| Boşta Devir | 2.200 RPM |
| Hortum Ölçüsü | 10 mm |
| Hava Tüketimi | 160 LT/DK |
| Çalışma Basıncı | 6,3-8,0 ATÜ |
| Hava Giriş Nipeli | 1/4" |
| Ağırlık | 0,70 Kg |
| Koli Adedi | 10 Adet |

## OS-6338RO HAVALI MİNİ ZIMPARA (ORBİTAL) 135 $

| | |
|---|---|
| Taban Çapı | 3” 75 mm |
| Uzunluk | 150 mm |
| Boşta Devir | 15.000 RPM |
| Hortum Ölçüsü | 10 mm |
| Hava Tüketimi | 160 LT/DK |
| Çalışma Basıncı | 6,3-8,0 ATÜ |
| Hava Giriş Nipeli | 1/4" |
| Ağırlık | 0,70 Kg |
| Koli Adedi | 10 Adet |

## OS-6338S HAVALI MİNİ ZIMPARA 135 $

| | |
|---|---|
| Taban Çapı | 3” 75 mm |
| Uzunluk | 150 mm |
| Boşta Devir | 16.000 RPM |
| Hortum Ölçüsü | 10 mm |
| Hava Tüketimi | 160 LT/DK |
| Çalışma Basıncı | 6,3-8,0 ATÜ |
| Hava Giriş Nipeli | 1/4" |
| Ağırlık | 0,70 Kg |
| Koli Adedi | 10 Adet |

## OS-382N HAVALI BANT ZIMPARA 185 $

| | |
|---|---|
| Zımpara Ölçüsü | 10x330 mm |
| Uzunluk | 280 mm |
| Boşta Devir | 18.000 RPM |
| Hortum Ölçüsü | 10 mm |
| Hava Tüketimi | 220 LT/DK |
| Çalışma Basıncı | 6,3-8,0 ATÜ |
| Hava Giriş Nipeli | 1/4" |
| Ağırlık | 0,80 Kg |
| Koli Adedi | 10 Adet |

## OS-383N HAVALI BANT ZIMPARA 275 $

| | |
|---|---|
| Zımpara Ölçüsü | 20X520 mm |
| Uzunluk | 360 mm |
| Boşta Devir | 16.000 RPM |
| Hortum Ölçüsü | 10 mm |
| Hava Tüketimi | 250 LT/DK |
| Çalışma Basıncı | 6,3-8,0 ATÜ |
| Hava Giriş Nipeli | 1/4" |
| Ağırlık | 1,20 Kg |
| Koli Adedi | 10 Adet |

## OS-385N HAVALI BANT ZIMPARA 520 $

| | |
|---|---|
| Zımpara Ölçüsü | 30x540 mm |
| Uzunluk | 420 mm |
| Boşta Devir | 12.000 RPM |
| Hortum Ölçüsü | 10 mm |
| Hava Tüketimi | 220 LT/DK |
| Çalışma Basıncı | 6,3-8,0 ATÜ |
| Hava Giriş Nipeli | 1/4" |
| Ağırlık | 2,30 Kg |
| Koli Adedi | 6 Adet |

## F 602 CIRTLI TABAN 50 mm 6,00 $

| | |
|---|---|
| Taban Çapı | 50 mm |
| Mil Çapı | 5/16” |
| Koli Adedi | 100 Adet |

## F 603-1 CIRTLI TABAN 75 mm 6,50 $

| | |
|---|---|
| Taban Çapı | 75 mm |
| Mil Çapı | 5/16” |
| Koli Adedi | 100 Adet |

## PİMLİ TABANLAR

| Ürün Kodu | Mil Çapı | Taban Çapı | | Fiyat $ |
|---|---|---|---|---|
| F 506-2 | 6 mm | 50 mm | 100 | **6,50** |
| F 506-3 | 6 mm | 75 mm | 100 | **6,50** |

## F 804 CIRTLI TABAN 115 mm 7,50 $

| | |
|---|---|
| Taban Çapı | 115 mm |
| Mil Çapı | M14 |
| Koli Adedi | 100 Adet |

## F 905 CIRTLI TABAN 125 mm 10 $

| | |
|---|---|
| Taban Çapı | 125 mm |
| Mil Çapı | M14 |
| Koli Adedi | 100 Adet |

## F 906 CIRTLI TABAN 150 mm 10 $

| | |
|---|---|
| Taban Çapı | 150 mm |
| Mil Çapı | M14 |
| Koli Adedi | 100 Adet |

## F 907 CIRTLI TABAN 180 mm 13 $

| | |
|---|---|
| Taban Çapı | 180 mm |
| Mil Çapı | M14 |
| Koli Adedi | 100 Adet |

## F 606-6 CIRTLI TABAN 150 mm 6,50 $

| | |
|---|---|
| Taban Çapı | 150 mm |
| Mil Çapı | 5/16” |
| Koli Adedi | 100 Adet |

## F 605-3 CIRTLI TABAN 125 mm (8 DELİKLİ) 6,50 $

| | |
|---|---|
| Taban Çapı | 125 mm |
| Mil Çapı | 5/16” |
| Koli Adedi | 100 Adet |

## F 606-7 CIRTLI TABAN 150 mm (6 DELİKLİ) 6,50 $

| | |
|---|---|
| Taban Çapı | 150 mm |
| Mil Çapı | 5/16” |
| Koli Adedi | 100 Adet |

## F 606-8 YAPIŞKAN TABAN 150 mm (6 DELİKLİ) 7 $

| | |
|---|---|
| Taban Çapı | 150 mm |
| Mil Çapı | 5/16” |
| Koli Adedi | 100 Adet |

## F 606-10 CIRTLI TABAN 150 mm 10 $

| | |
|---|---|
| Taban Çapı | 150 mm |
| Mil Çapı | 5/16” |
| Koli Adedi | 100 Adet |

GAV®

# HAVALI TEL FIRÇA TESTERE-EĞELER

## OS-6902 HAVALI YÜZEY TEMİZLEME 400 $

| | |
|---|---|
| Tel Çapları | 11mm / 23 mm |
| Uzunluk | 280 mm |
| Boşta Devir | 3.500 RPM |
| Hortum Ölçüsü | 10 mm |
| Hava Tüketimi | 220 LT/DK |
| Çalışma Basıncı | 6,3-8,0 ATÜ |
| Hava Giriş Rekoru | 1/4” |
| Ağırlık | 1,20 Kg |
| Koli Adedi | 10 Adet |

**Fiyata tel fırça ve adaptör dahil değildir.**

## DÜZ TEL FIRÇALAR

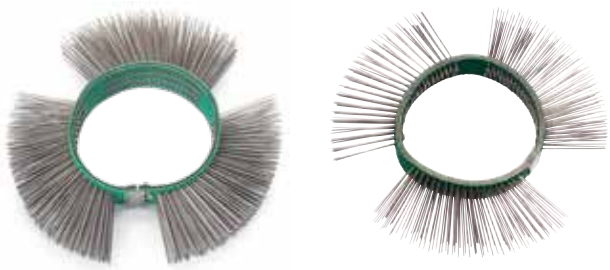

| Ürün Kodu | Açıklama | Fiyat $ |
|---|---|---|
| OS-0511 | Düz Tel Fırça 11 mm | **26,40** |
| OS-0523 | Düz Tel Fırça 23 mm | **26,40** |

## EĞRİ TEL FIRÇALAR

| Ürün Kodu | Açıklama | Fiyat $ |
|---|---|---|
| OS-0711 | Eğri Tel Fırça 11 mm | **26,40** |
| OS-0723 | Eğri Tel Fırça 23 mm | **26,40** |

## ADAPTÖRLER

| Ürün Kodu | Açıklama | Fiyat $ |
|---|---|---|
| OS-6902 WH | OS-0511 ve OS-0711 ürünler için geçerlidir. | **26,40** |
| OS-6902 RH | OS-0523 ve OS-0723 ürünler için geçerlidir. | **26,40** |

## OS-6902 RW KAUÇUK SİLGİ 30 $

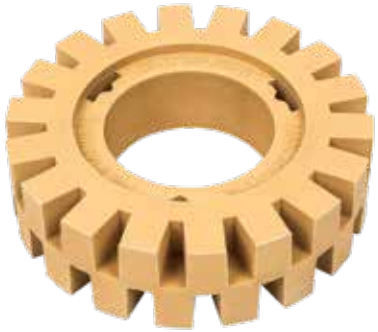

## OS-7802 HAVALI PUNTA ÇÜRÜTME 550 $

| | |
|---|---|
| Delme Çapı | ø6,3- ø8,3- ø10,3x47L |
| Özellik | 3 Hareket / 360° |
| Uzunluk | 349 mm |
| Boşta Devir | 800 RPM |
| Hortum Ölçüsü | 10 mm |
| Hava Tüketimi | 220 LT/DK |
| Çalışma Basıncı | 6,3-8,0 ATÜ |
| Hava Giriş Rekoru | 1/4" |
| Ağırlık | 2,50 Kg |
| Koli Adedi | 1 Adet |

## OS-3899 HAVALI PUNTA ÇÜRÜTME SETİ 400 $

| | |
|---|---|
| Delme Çapı | ø6,3- ø8,3- ø10,3x47L |
| Özellik | 3 Hareket / 360° |
| Uzunluk | 252 mm |
| Boşta Devir | 1.100 RPM |
| Hortum Ölçüsü | 10 mm |
| Hava Tüketimi | 220 LT/DK |
| Çalışma Basıncı | 6,3-8,0 ATÜ |
| Hava Giriş Rekoru | 1/4" |
| Ağırlık | 1,85 Kg |
| Koli Adedi | 1 Adet |

## OS-309H HAVALI KALIPÇI EĞE MOTORU 315 $

| 3 PC. YEDEK EĞE | |
|---|---|
| Piston Strok | 1 mm |
| Uzunluk | 202 mm |
| Darbe Hızı | 21.000 B.P.M./Dk. |
| Vibrasyon | < 2.5 m/S2 |
| Hortum Ölçüsü | 10 mm |
| Hava Tüketimi | 160 LT/DK |
| Çalışma Basıncı | 6,3-8,0 ATÜ |
| Hava Giriş Nipeli | 1/4" |
| Ağırlık | 0,57 Kg |
| Koli Adedi | 20 Adet |

## OS-308 HAVALI EĞE MOTORU 158 $

| 4 PC. YEDEK EĞE | |
|---|---|
| Strok | 9,00 mm |
| Uzunluk | 185 mm |
| Darbe Hızı | 3.700 B.P.M./Dk. |
| Hortum Ölçüsü | 10 mm |
| Hava Tüketimi | 165 LT/DK |
| Çalışma Basıncı | 6,3-8,0 ATÜ |
| Hava Giriş Nipeli | 1/4" |
| Ağırlık | 1,50 Kg |
| Koli Adedi | 10 Adet |

## OS-92019 HAVALI TESTERE MOTORU 230 $

| | |
|---|---|
| Kesme Kapasitesi | Yumuşak Çelik 6 mm<br>Çelik Boru 80 mm |
| Hareket | 11 mm |
| Uzunluk | 270 mm |
| Darbe Hızı | 5.000 B.P.M./dk. |
| Hortum Ölçüsü | 10 mm |
| Hava Tüketimi | 210 LT/DK |
| Çalışma Basıncı | 6,3-8,0 ATÜ |
| Hava Giriş Nipeli | 1/4" |
| Ağırlık | 1,20 Kg |
| Koli Adedi | 10 Adet |

## PT-301 HAVALI TESTERE MOTORU 126 $

| | |
|---|---|
| Kesme Kapasitesi | Çelik 1,2mm-Sac 1,6mm-Alm.2,00mm |
| Hareket | 10 mm |
| Uzunluk | 235 mm |
| Aksesuar | 24T-32T Yedek Testere |
| Darbe Hızı | 9.000 B.P.M./dk. |
| Hortum Ölçüsü | 10 mm |
| Hava Tüketimi | 115 LT/DK |
| Çalışma Basıncı | 6,3-8,0 ATÜ |
| Hava Giriş Nipeli | 1/4" |
| Ağırlık | 0,55 Kg |
| Koli Adedi | 20 Adet |

## OS-311M HAVALI TESTERE MOTORU 195 $

| SESSİZ | |
|---|---|
| Kesme Kapasitesi | Çelik 1,2mm-Sac 1,6mm-Alm.2,00mm |
| Hareket | 10 mm |
| Uzunluk | 180 mm |
| Aksesuar | 18T-24T-32T Yedek Testere |
| Darbe Hızı | 10.000 B.P.M./dk. |
| Hortum Ölçüsü | 10 mm |
| Hava Tüketimi | 115 LT/DK |
| Çalışma Basıncı | 6,3-8,0 ATÜ |
| Hava Giriş Nipeli | 1/4" |
| Ağırlık | 0,50 Kg |
| Koli Adedi | 20 Adet |

## HAVALI TESTERE YEDEK AĞZI

| KOD | ÜRÜN | DİŞ SAYISI | | PAKET FİYATI / $ |
|---|---|---|---|---|
| PT 301-35A | Yedek Ağız | 32 | 10 | **23 $** |

## OS-307 HAVALI CAM FİTİL KESME 185 $

| | |
|---|---|
| Hareket | 3,00 |
| Uzunluk | 210 mm |
| Boşta Devir | 20.000 RPM |
| Hortum Ölçüsü | 10 mm |
| Hava Tüketimi | 220 LT/DK |
| Çalışma Basıncı | 6,3-8,0 ATÜ |
| Hava Giriş Nipeli | 1/4" |
| Ağırlık | 1,20 Kg |
| Koli Adedi | 10 Adet |

## K04A CAM FİTİL KESME BIÇAĞI 8mm 20 $

## K01B CAM FİTİL KESME BIÇAĞI 90mm 28 $

## K02B CAM FİTİL KESME BIÇAĞI 36mm 28 $

## K01A CAM FİTİL KESME BIÇAĞI 57mm 20 $

## K03A CAM FİTİL KESME BIÇAĞI 30mm 20 $

## K02LB CAM FİTİL KESME BIÇAĞI 36mm 28 $

## OS-573 HAVALI YAZI YAZMA 173 $

| | |
|---|---|
| Hareket | 1,2 mm |
| Uzunluk | 171 mm |
| Darbe Hızı | 3.800 B.P.M./Dk. |
| Hortum Ölçüsü | 8 mm |
| Hava Tüketimi | 60 LT/DK |
| Çalışma Basıncı | 6,3-8,0 ATÜ |
| Hava Giriş Rekoru | 1/4" |
| Ağırlık | 0,20 Kg |
| Koli Adedi | 10 Adet |

## AT-8016 HAVALI ZIMBA TABANCASI 95 $

| | |
|---|---|
| Kapasite | 100 Tel |
| Uzunluk | 205 mm |
| Tel Ölçüsü | 8x4 - 8x16 mm |
| Hortum Ölçüsü | 8 mm |
| Hava Tüketimi | 60 LT/DK |
| Çalışma Basıncı | 4-7 ATÜ |
| Hava Giriş Nipeli | 1/4" |
| Ağırlık | 0,87 Kg |
| Koli Adedi | 10 Adet |

## OS-233 HAVALI KAPORTA ÇEKTİRME 270 $

| | |
|---|---|
| 1.36 KG Sürme Çekiç | |
| 3 Parça Taban 60mm.120mm 150mm | |
| Koldan Hava Tahliyesi | |
| Hava Hortumu ve ¼ Vana | |
| Ağırlık 2.60 Kg. | |
| Koli Adedi : 4 Adet | |

## OS-0201K HAVALI VAKUM SÜPÜRGE SETİ 50 $

| | |
|---|---|
| Koli Adedi | 20 Adet |

GAV®

# HAVALI KALAFAT KESKİSİ VE ÇEKİCİ

## OS-2200 HAVALI RASPA ÇEKİCİ 225 $

| | |
|---|---|
| Piston Ölçüsü | 15 mm |
| Uzunluk | 566 mm |
| Darbe Hızı | 7.000 B.P.M./Dk. |
| Hortum Ölçüsü | 10 mm |
| Hava Tüketimi | 120 LT/DK |
| Çalışma Basıncı | 6,3-8,0 ATÜ |
| Hava Giriş Nipeli | 1/4" |
| Ağırlık | 1,80 Kg |
| Koli Adedi | 6 Adet |

## OS-288F HAVALI KALAFAT ÇEKİÇ 150 $

| | |
|---|---|
| Piston Ölçüsü | 18 mm |
| Hareket | 32 mm |
| Uzunluk | 175 mm |
| Darbe Hızı | 4.800 B.P.M./Dk. |
| Hortum Ölçüsü | 10 mm |
| Hava Tüketimi | 160 LT/DK |
| Çalışma Basıncı | 6,3-8,0 ATÜ |
| Hava Giriş Nipeli | 1/4" |
| Ağırlık | 1,10 Kg |
| Koli Adedi | 10 Adet |

## OS-204R HAVALI ÇİVİLİ RASPA 96 $

| | |
|---|---|
| Piston Ölçüsü | 20 mm |
| Hareket | 43 mm |
| İğne Ölçüsü | 3x180 mm |
| Uzunluk | 400 mm |
| Darbe Hızı | 3,200 B.P.M./Dk. |
| Hortum Ölçüsü | 10 mm |
| Hava Tüketimi | 220 LT/DK |
| Çalışma Basıncı | 6,3-8,0 ATÜ |
| Hava Giriş Nipeli | 1/4" |
| Ağırlık | 2,20 Kg |
| Koli Adedi | 10 Adet |

## OS-2110 HAVALI ÇİVİLİ RASPA 234 $

| | |
|---|---|
| Piston Ölçüsü | 20 mm |
| Hareket | 16 mm |
| İğne Ölçüsü | 3x180 mm |
| Uzunluk | 331 mm |
| Darbe Hızı | 3,700 B.P.M./Dk. |
| Hortum Ölçüsü | 10 mm |
| Hava Tüketimi | 220 LT/DK |
| Çalışma Basıncı | 6,3-8,0 ATÜ |
| Hava Giriş Nipeli | 3/8" |
| Ağırlık | 2,60 Kg |
| Koli Adedi | 6 Adet |

## AT-2020 HAVALI KALAFAT KESKİ ÇEKİCİ SETİ 75 $

| 175 mm | |
|---|---|
| Piston Çapı | 19,05 mm |
| Hareket | 66 mm |
| Uzunluk | 190 mm |
| Boşta Darbe | 3.000 B.P.M./Dk. |
| Hortum Ölçüsü | 10 mm |
| Hava Tüketimi | 180 LT/DK |
| Çalışma Basıncı | 6,3-8,0 ATÜ |
| Darbe Enerji Değeri | 7,8 Joule |
| Hava Giriş Nipeli | 1/4” |
| Ağırlık | 2,00 Kg |
| Koli Adedi | 5 Adet |

## OS-275HK HAVALI KALAFAT KESKİ ÇEKİCİ SETİ 113 $

| 175 mm | |
|---|---|
| Piston Çapı | 19,05 mm |
| Hareket | 66 mm |
| Uzunluk | 190 mm |
| Darbe Hızı | 3.000 B.P.M./Dk. |
| Hortum Ölçüsü | 10 mm |
| Hava Tüketimi | 180 LT/DK |
| Çalışma Basıncı | 6,3-8,0 ATÜ |
| Darbe Enerji Değeri | 7,8 Joule |
| Hava Giriş Nipeli | 1/4” |
| Ağırlık | 2,00 Kg |
| Koli Adedi | 6 Adet |

## ACL-002 KALAFAT KESKİ MURÇ SETİ 15 $

**Kullanıma Uygun Ürünler:**
AT-2020, OS-275HK

## ACL-004 KALAFAT KESKİ MURÇ SETİ 27,50 $

**Kullanıma Uygun Ürünler:**
AT-2020, OS-275HK

## SRT-001 YEDEK KALAFAT YAYI 4,50 $

**Kullanıma Uygun Ürünler:**
AT-2020, OS-275HK

## OS-123R HAVALI KALAFAT ÇEKİÇ 360 $

| | |
|---|---|
| Perçin Çapı | 6 mm |
| Darbe Uzunluğu | 38 mm |
| Darbe Hızı | 3000 B.P.M./Dk. |
| Uzunluk | 277 mm |
| Hortum Ölçüsü | 10 mm |
| Hava Tüketimi | 450 LT/DK |
| Çalışma Basıncı | 6,3-8,0 ATÜ |
| Darbe Enerji Değeri | 6,6 Joule |
| Hava Giriş Nipeli | 1/4" |
| Ağırlık | 2,30 Kg |
| Koli Adedi | 2 Adet |

## KALAFAT KESKİ - MURÇ

**Kullanım Yeri:**
OS-123R içindir.

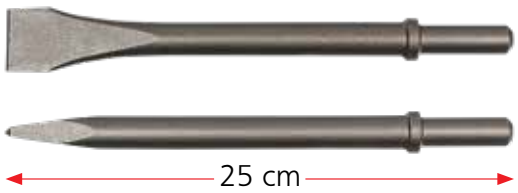


| KOD | ÜRÜN | FİYAT $ |
|---|---|---|
| SA-0123RPC | Kalafat Murç | **26,40** |
| SA-0123RFC | Kalafat Keski | **26,40** |

## C-400024 YEDEK KALAFAT YAYI 9,70 $

**Kullanım Yeri:**
OS-123R içindir.

## OS-200V HAVALI KALAFAT ÇEKİÇ 590 $

| | |
|---|---|
| Perçin Çapı | 7.7 mm |
| Darbe Uzunluğu | 76 mm |
| Darbe Hızı | 2300 B.P.M./Dk. |
| Uzunluk | 369 mm |
| Hortum Ölçüsü | 13 mm |
| Hava Tüketimi | 165 LT/DK |
| Çalışma Basıncı | 6,3-8,0 ATÜ |
| Darbe Enerji Değeri | 22,9 Joule |
| Hava Giriş Nipeli | 3/8" |
| Ağırlık | 7,70 Kg |
| Koli Adedi | 1 Adet |

## OS-400V HAVALI KALAFAT ÇEKİÇ 700 $

| | |
|---|---|
| Perçin Çapı | 13 mm |
| Darbe Uzunluğu | 108 mm |
| Darbe Hızı | 1700 B.P.M./Dk. |
| Uzunluk | 426 mm |
| Hortum Ölçüsü | 13 mm |
| Hava Tüketimi | 211 LT/DK |
| Çalışma Basıncı | 6,3-8,0 ATÜ |
| Darbe Enerji Değeri | 30,46 Joule |
| Hava Giriş Nipeli | 3/8" |
| Ağırlık | 8,90 Kg |
| Koli Adedi | 1 Adet |

## KALAFAT KESKİ - MURÇ

**Kullanıma Uygun Ürünler:**
OS-200V
OS-400V

| KOD | ÜRÜN | UZUNLUK | FİYAT $ |
|---|---|---|---|
| DH-300V28-00 | Kalafat Murç | 40 cm | **38,50** |
| DH-300V28-20 | Kalafat Keski | 40 cm | **38,50** |

## ÖNERİLEN AKSESUARLAR

GAV®

# HAVALI NİBLER
# SAC KESME
# YAN KESKİ

## OS-402 HAVALI YANKESKİ 155 $

| | |
|---|---|
| Kesme Kapasitesi | Demir 0,50mm/Bakır 1,00mm/Alüm.1,26mm |
| Hareket | 10 mm |
| Uzunluk | 140 mm |
| Hortum Ölçüsü | 8 mm |
| Hava Tüketimi | 60 LT/DK |
| Çalışma Basıncı | 6,3-8,0 ATÜ |
| Hava Giriş Nipeli | 1/4" |
| Ağırlık | 0,15 Kg |
| Koli Adedi | 20 Adet |

## OS-604 HAVALI YANKESKİ 170 $

| | |
|---|---|
| Kesme Kapasitesi | Demir 1mm/Bakır 1,60mm/Alüm.2,26mm |
| Hareket | 10 mm |
| Uzunluk | 160 mm |
| Hortum Ölçüsü | 8 mm |
| Hava Tüketimi | 80 LT/DK |
| Çalışma Basıncı | 6,3-8,0 ATÜ |
| Hava Giriş Nipeli | 1/4" |
| Ağırlık | 0,20 Kg |
| Koli Adedi | 20 Adet |

## OS-1405 HAVALI YANKESKİ 300 $

| | |
|---|---|
| Kesme Kapasitesi | Demir 2mm/Bakır 2,60mm/Alüm.3,26mm |
| Hareket | 10 mm |
| Uzunluk | 200 mm |
| Hortum Ölçüsü | 8 mm |
| Hava Tüketimi | 90 LT/DK |
| Çalışma Basıncı | 6,3-8,0 ATÜ |
| Hava Giriş Nipeli | 1/4" |
| Ağırlık | 0,35 Kg |
| Koli Adedi | 10 Adet |

## OS-3008 HAVALI YANKESKİ 470 $

| | |
|---|---|
| Kesme Kapasitesi | Demir 2,90mm/Bakır 3,30mm/Alüm.3,26mm |
| Hareket | 10 mm |
| Uzunluk | 240 mm |
| Hortum Ölçüsü | 8 mm |
| Hava Tüketimi | 90 LT/DK |
| Çalışma Basıncı | 6,3-8,0 ATÜ |
| Hava Giriş Nipeli | 1/4" |
| Ağırlık | 0,50 Kg |
| Koli Adedi | 10 Adet |

## OS-304 HAVALI NİBLER SAC KESME 160 $

| | |
|---|---|
| Kesme Kapasitesi | Çelik 1,00mm<br>Sac 1,60mm / Alm. 2,00mm |
| Uzunluk | 150 mm |
| Kesme Hızı | 3.200 B.P.M./Dk. |
| Hortum Ölçüsü | 10 mm |
| Hava Tüketimi | 115 LT/DK |
| Çalışma Basıncı | 6,3-8,0 ATÜ |
| Hava Giriş Nipeli | 1/4" |
| Ağırlık | 1,20 Kg |
| Koli Adedi | 20 Adet |

## OS-306S HAVALI SAC KESME 140 $

| | |
|---|---|
| Kesme Kapasitesi | Çelik 1,20mm / Alm. 2,00mm |
| Uzunluk | 290 mm |
| Kesme Hızı | 2.600 B.P.M./Dk. |
| Hortum Ölçüsü | 10 mm |
| Hava Tüketimi | 120 LT/DK |
| Çalışma Basıncı | 6,3-8,0 ATÜ |
| Hava Giriş Nipeli | 1/4" |
| Ağırlık | 1,15 Kg |
| Koli Adedi | 10 Adet |

## OS-315S HAVALI SAC KESME 140 $

| | |
|---|---|
| Kesme Kapasitesi | Çelik 1,2mm /Alüm. 2,00 mm |
| Uzunluk | 290 mm |
| Boşta Devir | 2.600 B.P.M./Dk. |
| Hortum Ölçüsü | 10 mm |
| Hava Tüketimi | 120 LT/DK |
| Çalışma Basıncı | 6,3-8,0 ATÜ |
| Hava Giriş Nipeli | 1/4" |
| Ağırlık | 1,00 Kg |
| Koli Adedi | 10 Adet |

GAV®

# HAVALI SOSİS SİLİKON GRES PERÇİN MAK.

## OS-2032 ML-13 HAVALI SOSİS TABANCASI 220 $

| | |
|---|---|
| Tüp Ölçüsü | 50 x 500 mm |
| Sosis | 400-600 ml |
| Hava Hortumu | 6 mm |
| Çalışma Basıncı | 4-6,3 ATÜ |
| Hava Giriş Nipeli | 1/4" |
| Ağırlık | 1,00 Kg |
| Koli Adedi | 10 Adet |

## OS-299T HAVALI SOSİS TABANCASI (KÜÇÜK) 100 $

| | |
|---|---|
| Tüp Ölçüsü | 50 x 325 mm |
| Sosis | Max. 300 ml |
| Hava Hortumu | 8 mm |
| Çalışma Basıncı | 4-6 ATÜ |
| Hava Giriş Nipeli | 1/4" |
| Ağırlık | 1,60 Kg |
| Koli Adedi | 10 Adet |

## OS-25054M HAVALI SİLİKON TABANCASI 55 $

| | |
|---|---|
| Uzunluk | 305 mm |
| Hortum Ölçüsü | 8 mm |
| Hava Tüketimi | 50 LT/DK |
| Çalışma Basıncı | 5,0-7,0 ATÜ |
| Hava Giriş Nipeli | 1/4" |
| Ağırlık | 0,40 Kg |
| Koli Adedi | 10 Adet |

## OS-250518 HAVALI GRES TABANCASI 64 $

| | |
|---|---|
| Kapasite | 500 CC |
| Uzunluk | 600 mm |
| Hortum Ölçüsü | 8 mm |
| Hava Tüketimi | 60 LT/DK |
| Çalışma Basıncı | 5,0-8,0 ATÜ |
| Hava Giriş Nipeli | 1/4" |
| Ağırlık | 0,50 Kg |
| Koli Adedi | 10 Adet |

## AHR-101 HAVALI POP PERÇİN 140 $

| | |
|---|---|
| Çekme Kapasitesi | 1200 kg |
| Perçin Ölçüsü | 2,4-3,2-4,0-4,8 mm |
| Perçin Materyali | Alüminyum |
| Uzunluk | 270 mm |
| Hortum Ölçüsü | 8 mm |
| Hava Tüketimi | 60 LT/DK |
| Çalışma Basıncı | 6,3-8,0 ATÜ |
| Hava Giriş Nipeli | 1/4" |
| Ağırlık | 1,50 Kg |
| Koli Adedi | 10 Adet |

## AHR-101K HAVALI POP PERÇİN SETİ 205 $

| | |
|---|---|
| Çekme Kapasitesi | 1200 kg |
| Perçin Ölçüsü | 2,4-3,2-4,0-4,8 mm |
| Perçin Materyali | Alüminyum |
| Uzunluk | 270 mm |
| Hortum Ölçüsü | 8 mm |
| Hava Tüketimi | 60 LT/DK |
| Çalışma Basıncı | 6,3-8,0 ATÜ |
| Hava Giriş Nipeli | 1/4" |
| Ağırlık | 1,50 Kg |
| Koli Adedi | 4 Adet |

## OS-1510 HAVALI POP PERÇİN 460 $

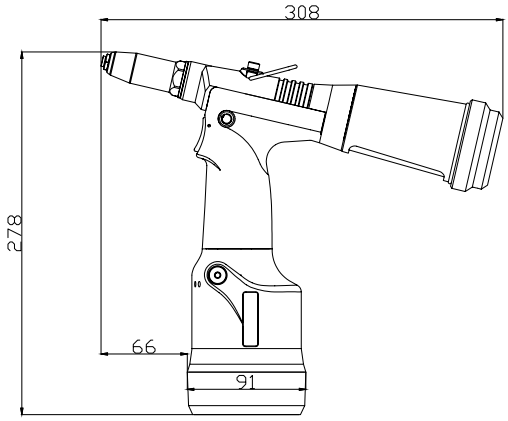


**DİKKAT:** Kullandığınız Pop Perçin'in çekme dayanımı, ürünün çekme kapasitesinin altında olmalıdır.

| VAKUMLU | |
|---|---|
| Çekme Kapasitesi | 7.0 KN. |
| Perçin Ölçüsü | 2,4-3,2-4,0-4,8 mm |
| Perçin Materyali | Alü. - Çelik |
| Hortum Ölçüsü | 8 mm |
| Hava Tüketimi | 60 LT/DK |
| Çalışma Basıncı | 5,0-7,0 ATÜ |
| Hava Giriş Nipeli | 1/4" |
| Ağırlık | 1,10 Kg |
| Koli Adedi | 4 Adet |

## OS-1520 HAVALI POP PERÇİN 540 $

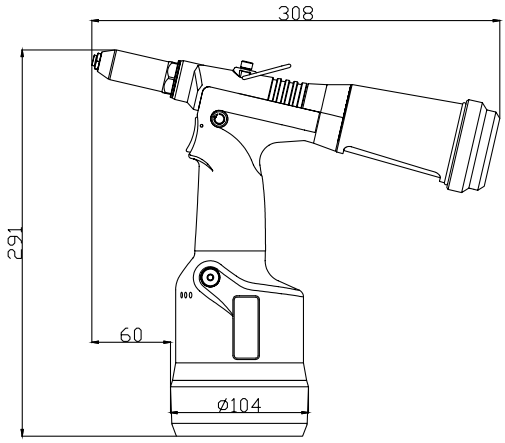


**DİKKAT:** Kullandığınız Pop Perçin'in çekme dayanımı, ürünün çekme kapasitesinin altında olmalıdır.

| VAKUMLU | |
|---|---|
| Çekme Kapasitesi | 10,0 KN. |
| Perçin Ölçüsü | 3,2-4,0-5,0 mm |
| Perçin Materyali | Alü.-Bakır-Çelik-Paslanmaz |
| Hortum Ölçüsü | 8 mm |
| Hava Tüketimi | 60 LT/DK |
| Çalışma Basıncı | 5,0-7,0 ATÜ |
| Hava Giriş Nipeli | 1/4" |
| Ağırlık | 1,50 Kg |
| Koli Adedi | 4 Adet |

## OS-1530 HAVALI POP PERÇİN 680 $

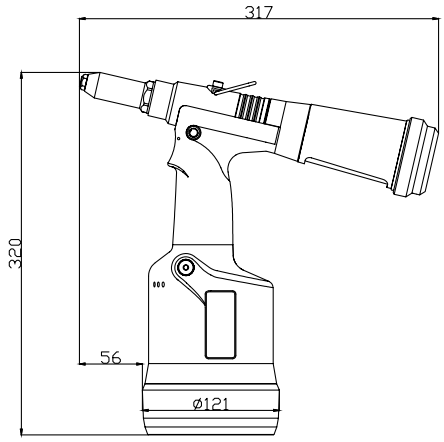


**DİKKAT:** Kullandığınız Pop Perçin'in çekme dayanımı, ürünün çekme kapasitesinin altında olmalıdır.

| VAKUMLU | |
|---|---|
| Çekme Kapasitesi | 15,30 KN. |
| Perçin Ölçüsü | 4,0-5,0-6,4 mm |
| Perçin Materyali | Alü.-Bakır-Çelik-Monobold |
| Hortum Ölçüsü | 8 mm |
| Hava Tüketimi | 60 LT/DK |
| Çalışma Basıncı | 5,0-7,0 ATÜ |
| Hava Giriş Nipeli | 1/4" |
| Ağırlık | 1,60 Kg |
| Koli Adedi | 4 Adet |

## OS-1540 HAVALI POP PERÇİN 710 $

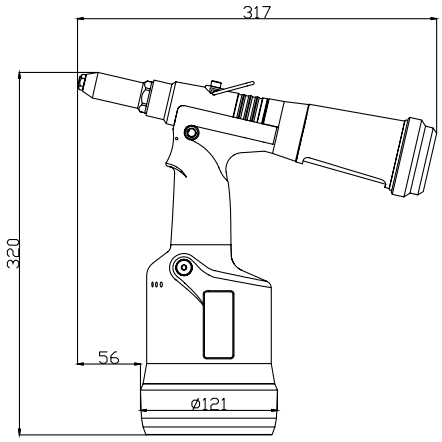


**DİKKAT:** Kullandığınız Pop Perçin'in çekme dayanımı, ürünün çekme kapasitesinin altında olmalıdır.

| VAKUMLU | |
|---|---|
| Çekme Kapasitesi | 18,0 KN. |
| Perçin Ölçüsü | 4,8-6,4 mm |
| Perçin Materyali | Alü.-Bakır-Çelik-Hemlok |
| Hortum Ölçüsü | 8 mm |
| Hava Tüketimi | 60 LT/DK |
| Çalışma Basıncı | 5,0-7,0 ATÜ |
| Hava Giriş Nipeli | 1/4" |
| Ağırlık | 1,60 Kg |
| Koli Adedi | 4 Adet |

## OS-1560F HAVALI SOMUNLU PERÇİN 1,480 $

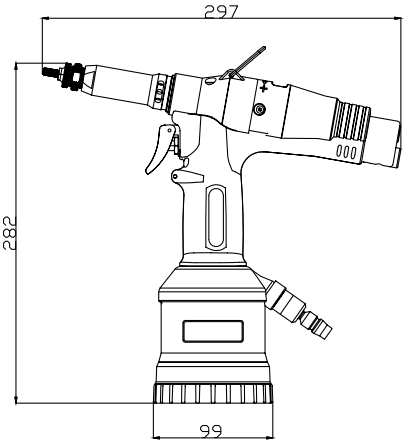


**DİKKAT:** Kullandığınız Pop Perçin'in çekme dayanımı, ürünün çekme kapasitesinin altında olmalıdır.

| M3-10 | |
|---|---|
| Çekme Kapasitesi | 20,50 KN. |
| Perçin Ölçüsü | M3-4-5-6-8-10 mm |
| Perçin Materyali | Alü.-Bakır-Çelik-Paslanmaz |
| Hortum Ölçüsü | 8 mm |
| Hava Tüketimi | 60 LT/DK |
| Çalışma Basıncı | 5,0-7,0 ATÜ |
| Hava Giriş Nipeli | 1/4" |
| Ağırlık | 2,10 Kg |
| Koli Adedi | 1 Adet |
| Standart Aksesuarlar: | 4 - 5 - 6 - 8 - 10 mm bağlantı aparatı |

## OS-1550W HAVALI SOMUNLU PERÇİN 1,690 $

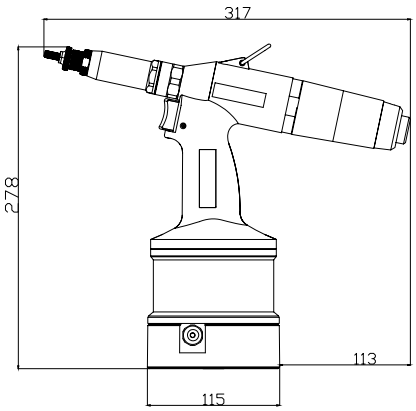


**DİKKAT:** Kullandığınız Pop Perçin'in çekme dayanımı, ürünün çekme kapasitesinin altında olmalıdır.

| M4-12 | |
|---|---|
| Çekme Kapasitesi | 30.50 KN. |
| Perçin Ölçüsü | M4-5-6-8-10-12 mm |
| Perçin Materyali | Alü.-Bakır-Çelik-Paslanmaz |
| Hortum Ölçüsü | 8 mm |
| Hava Tüketimi | 60 LT/DK |
| Çalışma Basıncı | 5,0-7,0 ATÜ |
| Hava Giriş Nipeli | 1/4" |
| Ağırlık | 2,46 Kg |
| Koli Adedi | 1 Adet |
| Standart Aksesuarlar: | 4 - 5 - 6 - 8 - 10 mm bağlantı aparatı |

GAV®

# SHUT-OFF TORNAVİDALAR

## OS-38PB HAVALI TORNAVİDA (SHUT-OFF) 580 $

* % 3'lük tork sapması ile hassas kavrama sistemi, en iyi kaliteyi sağlar
* Düşük gürültü, düşük titreşim, uzun motor ömrü ve yüksek doğruluk
* Tek elle kullanım (dönüş yönünü çevirin ve değiştirin)
* Rahatlık ve tutması kolay ergonomik tutma kolu ile
* Bits kafasını ittirerek ucu hızlı bir şekilde değiştirebilir
* Renk seçenekleri sayesinde ayarlı tork ayırt etme özelliği.

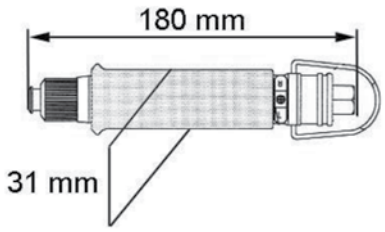


| SHUT-OFF TORK AYARLI | |
|---|---|
| Vida Ölçüsü | 2,2-4,5 mm |
| Soket | 1/4” Altı köşe |
| Uzunluk | 180 mm |
| Boşta Devir | 1.800 RPM |
| Max.Tork | 0,3-2,5 Nm |
| Hortum Ölçüsü | 10 mm |
| Hava Tüketimi | 220 LT/DK |
| Ses | 72 dBA |
| Çalışma Basıncı | 6,3-8,0 ATÜ |
| Hava Giriş Nipeli | 1/4" |
| Ağırlık | 0,44 Kg |
| Koli Adedi | 12 Adet |

## OS-40PB HAVALI TORNAVİDA (SHUT-OFF) 580 $

* % 3'lük tork sapması ile hassas kavrama sistemi, en iyi kaliteyi sağlar
* Düşük gürültü, düşük titreşim, uzun motor ömrü ve yüksek doğruluk
* Tek elle kullanım (dönüş yönünü çevirin ve değiştirin)
* Rahatlık ve tutması kolay ergonomik tutma kolu ile
* Bits kafasını ittirerek ucu hızlı bir şekilde değiştirebilir
* Renk seçenekleri sayesinde ayarlı tork ayırt etme özelliği.

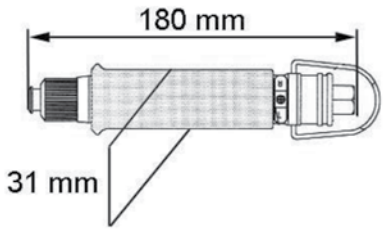


| SHUT-OFF TORK AYARLI | |
|---|---|
| Vida Ölçüsü | 2,8-5,0 mm |
| Soket | 1/4” Altı köşe |
| Uzunluk | 180 mm |
| Boşta Devir | 1.000 RPM |
| Max.Tork | 0,50-3,0 Nm |
| Hortum Ölçüsü | 10 mm |
| Hava Tüketimi | 220 LT/DK |
| Ses | 72 dBA |
| Çalışma Basıncı | 6,3-8,0 ATÜ |
| Hava Giriş Nipeli | 1/4" |
| Ağırlık | 0,44 Kg |
| Koli Adedi | 12 Adet |

## OS-50PB HAVALI TORNAVİDA (SHUT-OFF) 599 $

* % 3'lük tork sapması ile hassas kavrama sistemi, en iyi kaliteyi sağlar
* Düşük gürültü, düşük titreşim, uzun motor ömrü ve yüksek doğruluk
* Tek elle kullanım (dönüş yönünü çevirin ve değiştirin)
* Rahatlık ve tutması kolay ergonomik tutma kolu ile
* Bits kafasını ittirerek ucu hızlı bir şekilde değiştirebilir
* Renk seçenekleri sayesinde ayarlı tork ayırt etme özelliği.

| SHUT-OFF TORK AYARLI | |
|---|---|
| Vida Ölçüsü | 2,9-6,0 mm |
| Soket | 1/4” Altı köşe |
| Uzunluk | 180 mm |
| Boşta Devir | 1.400 RPM |
| Max.Tork | 0,7-5,0 Nm |
| Hortum Ölçüsü | 10 mm |
| Hava Tüketimi | 220 LT/DK |
| Ses | 76 dBA |
| Çalışma Basıncı | 6,3-8,0 ATÜ |
| Hava Giriş Nipeli | 1/4" |
| Ağırlık | 0,77 Kg |
| Koli Adedi | 12 Adet |

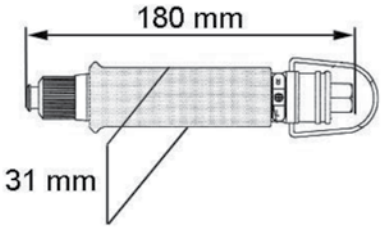


## OS-60PB HAVALI TORNAVİDA (SHUT-OFF) 599 $

* % 3'lük tork sapması ile hassas kavrama sistemi, en iyi kaliteyi sağlar
* Düşük gürültü, düşük titreşim, uzun motor ömrü ve yüksek doğruluk
* Tek elle kullanım (dönüş yönünü çevirin ve değiştirin)
* Rahatlık ve tutması kolay ergonomik tutma kolu ile
* Bits kafasını ittirerek ucu hızlı bir şekilde değiştirebilir
* Renk seçenekleri sayesinde ayarlı tork ayırt etme özelliği.

| SHUT-OFF TORK AYARLI | |
|---|---|
| Vida Ölçüsü | 4,1-7,0 mm |
| Soket | 1/4” Altı köşe |
| Uzunluk | 180 mm |
| Boşta Devir | 550 RPM |
| Max.Tork | 1,5-10,0 Nm |
| Hortum Ölçüsü | 10 mm |
| Hava Tüketimi | 220 LT/DK |
| Ses | 76 dBA |
| Çalışma Basıncı | 6,3-8,0 ATÜ |
| Hava Giriş Nipeli | 1/4" |
| Ağırlık | 0,77 Kg |
| Koli Adedi | 12 Adet |

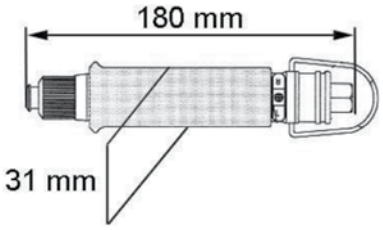

## OS-30PS HAVALI TORNAVİDA (SHUT-OFF) 620 $

* % 3'lük tork sapması ile hassas kavrama sistemi, en iyi kaliteyi sağlar
* Düşük gürültü, düşük titreşim, uzun motor ömrü ve yüksek doğruluk
* Tek elle kullanım (dönüş yönünü çevirin ve değiştirin)
* Rahatlık ve tutması kolay ergonomik tutma kolu ile
* Bits kafasını ittirerek ucu hızlı bir şekilde değiştirebilir
* Renk seçenekleri sayesinde ayarlı tork ayırt etme özelliği.
* Torku pencereden kolayca ayarlamak için beyaz cetvel

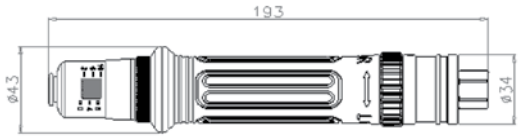


| SHUT-OFF TORK AYARLI | |
|---|---|
| Vida Ölçüsü | M 2,2 - M 4,2 |
| Soket | 1/4” Altı köşe |
| Uzunluk | 193 mm |
| Boşta Devir | 2,000 RPM |
| Max.Tork | 0,3-1,7 Nm |
| Hortum Ölçüsü | 6 mm |
| Hava Tüketimi | 280 LT/DK |
| Ses | 72 dBA |
| Çalışma Basıncı | 6,3-8,0 ATÜ |
| Hava Giriş Nipeli | 1/4" |
| Ağırlık | 0,52 Kg |
| Koli Adedi | 12 Adet |

## OS-48PS HAVALI TORNAVİDA (SHUT-OFF) 640 $

* % 3'lük tork sapması ile hassas kavrama sistemi, en iyi kaliteyi sağlar
* Düşük gürültü, düşük titreşim, uzun motor ömrü ve yüksek doğruluk
* Tek elle kullanım (dönüş yönünü çevirin ve değiştirin)
* Rahatlık ve tutması kolay ergonomik tutma kolu ile
* Bits kafasını ittirerek ucu hızlı bir şekilde değiştirebilir
* Renk seçenekleri sayesinde ayarlı tork ayırt etme özelliği.
* Torku pencereden kolayca ayarlamak için beyaz cetvel

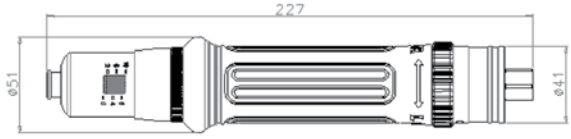


| SHUT-OFF TORK AYARLI | |
|---|---|
| Vida Ölçüsü | M 2,8 - M 5,8 |
| Soket | 1/4” Altı köşe |
| Uzunluk | 227 mm |
| Boşta Devir | 1,800 RPM |
| Max.Tork | 0,5-4,5 Nm |
| Hortum Ölçüsü | 8 mm |
| Hava Tüketimi | 550 LT/DK |
| Ses | 72 dBA |
| Çalışma Basıncı | 6,3-8,0 ATÜ |
| Hava Giriş Nipeli | 1/4" |
| Ağırlık | 0,84 Kg |
| Koli Adedi | 12 Adet |

## OS-55PS HAVALI TORNAVİDA (SHUT-OFF) 690 $

* % 3'lük tork sapması ile hassas kavrama sistemi, en iyi kaliteyi sağlar
* Düşük gürültü, düşük titreşim, uzun motor ömrü ve yüksek doğruluk
* Tek elle kullanım (dönüş yönünü çevirin ve değiştirin)
* Rahatlık ve tutması kolay ergonomik tutma kolu ile
* Bits kafasını ittirerek ucu hızlı bir şekilde değiştirebilir
* Renk seçenekleri sayesinde ayarlı tork ayırt etme özelliği.
* Torku pencereden kolayca ayarlamak için beyaz cetvel

| SHUT-OFF TORK AYARLI | |
|---|---|
| Vida Ölçüsü | M 2,9 - M 6,4 |
| Soket | 1/4” Altı köşe |
| Uzunluk | 227 mm |
| Boşta Devir | 900 RPM |
| Max.Tork | 0,7-6,5 Nm |
| Hortum Ölçüsü | 8 mm |
| Hava Tüketimi | 550 LT/DK |
| Ses | 72 dBA |
| Çalışma Basıncı | 6,3-8,0 ATÜ |
| Hava Giriş Nipeli | 1/4" |
| Ağırlık | 0,84 Kg |
| Koli Adedi | 12 Adet |

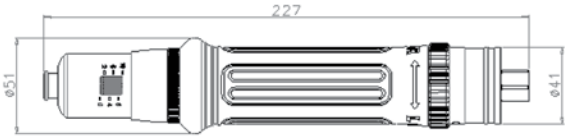


## OS-60PS HAVALI TORNAVİDA (SHUT-OFF) 720 $

* % 3'lük tork sapması ile hassas kavrama sistemi, en iyi kaliteyi sağlar
* Düşük gürültü, düşük titreşim, uzun motor ömrü ve yüksek doğruluk
* Tek elle kullanım (dönüş yönünü çevirin ve değiştirin)
* Rahatlık ve tutması kolay ergonomik tutma kolu ile
* Bits kafasını ittirerek ucu hızlı bir şekilde değiştirebilir
* Renk seçenekleri sayesinde ayarlı tork ayırt etme özelliği.
* Torku pencereden kolayca ayarlamak için beyaz cetvel

| SHUT-OFF TORK AYARLI | |
|---|---|
| Vida Ölçüsü | M 4,1 - M 7,0 |
| Soket | 1/4” Altı köşe |
| Uzunluk | 227 mm |
| Boşta Devir | 550 RPM |
| Max.Tork | 1,5-10 Nm |
| Hortum Ölçüsü | 8 mm |
| Hava Tüketimi | 550 LT/DK |
| Ses | 72 dBA |
| Çalışma Basıncı | 6,3-8,0 ATÜ |
| Hava Giriş Nipeli | 1/4" |
| Ağırlık | 0,84 Kg |
| Koli Adedi | 12 Adet |

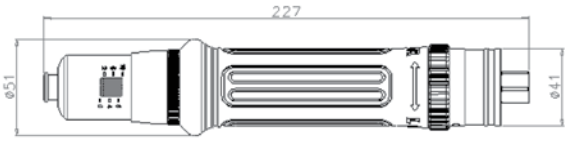

## OS-30PGS-25 HAVALI TORNAVİDA - TABANCA TİP (SHUT-OFF) 670 $

* % 3'lük tork sapması ile hassas kavrama sistemi, en iyi kaliteyi sağlar
* Düşük gürültü, düşük titreşim, uzun motor ömrü ve yüksek doğruluk
* Tek elle kullanım (dönüş yönünü çevirin ve değiştirin)
* Rahatlık ve tutması kolay ergonomik tutma kolu ile
* Bits kafasını ittirerek ucu hızlı bir şekilde değiştirebilir
* Renk seçenekleri sayesinde ayarlı tork ayırt etme özelliği.
* Torku pencereden kolayca ayarlamak için beyaz cetvel
* Çok yönlü kullanım için 3 farklı hava girişi. Kademeli tetik özelliği

| SHUT-OFF TORK AYARLI | |
|---|---|
| Vida Ölçüsü | M 2,2 - M 4,7 |
| Soket | 1/4” Altı köşe |
| Uzunluk | 192 mm |
| Boşta Devir | 2,200 RPM |
| Max.Tork | 0,3-2,5 Nm |
| Hortum Ölçüsü | 6 mm |
| Hava Tüketimi | 280 LT/DK |
| Ses | 72 dBA |
| Çalışma Basıncı | 6,3-8,0 ATÜ |
| Hava Giriş Nipeli | 1/4" |
| Ağırlık | 0,76 Kg |
| Koli Adedi | 12 Adet |

## OS-48PGS HAVALI TORNAVİDA - TABANCA TİP (SHUT-OFF) 750 $

* % 3'lük tork sapması ile hassas kavrama sistemi, en iyi kaliteyi sağlar
* Düşük gürültü, düşük titreşim, uzun motor ömrü ve yüksek doğruluk
* Tek elle kullanım (dönüş yönünü çevirin ve değiştirin)
* Rahatlık ve tutması kolay ergonomik tutma kolu ile
* Bits kafasını ittirerek ucu hızlı bir şekilde değiştirebilir
* Renk seçenekleri sayesinde ayarlı tork ayırt etme özelliği.
* Torku pencereden kolayca ayarlamak için beyaz cetvel
* Çok yönlü kullanım için 3 farklı hava girişi. Kademeli tetik özelliği

| SHUT-OFF TORK AYARLI | |
|---|---|
| Vida Ölçüsü | M 2,8 - M 5,8 |
| Soket | 1/4” Altı köşe |
| Uzunluk | 227 mm |
| Boşta Devir | 1,800 RPM |
| Max.Tork | 0,5-4,5 Nm |
| Hortum Ölçüsü | 8 mm |
| Hava Tüketimi | 550 LT/DK |
| Ses | 72 dBA |
| Çalışma Basıncı | 6,3-8,0 ATÜ |
| Hava Giriş Nipeli | 1/4" |
| Ağırlık | 1,11 Kg |
| Koli Adedi | 12 Adet |

## OS-60PGS HAVALI TORNAVİDA - TABANCA TİP (SHUT-OFF) 800 $

* % 3'lük tork sapması ile hassas kavrama sistemi, en iyi kaliteyi sağlar
* Düşük gürültü, düşük titreşim, uzun motor ömrü ve yüksek doğruluk
* Tek elle kullanım (dönüş yönünü çevirin ve değiştirin)
* Rahatlık ve tutması kolay ergonomik tutma kolu ile
* Bits kafasını ittirerek ucu hızlı bir şekilde değiştirebilir
* Renk seçenekleri sayesinde ayarlı tork ayırt etme özelliği.
* Torku pencereden kolayca ayarlamak için beyaz cetvel
* Çok yönlü kullanım için 3 farklı hava girişi. Kademeli tetik özelliği

| SHUT-OFF TORK AYARLI | |
|---|---|
| Vida Ölçüsü | M 4,1 - M 7,0 |
| Soket | 1/4” Altı köşe |
| Uzunluk | 227 mm |
| Boşta Devir | 550 RPM |
| Max.Tork | 1,5-10 Nm |
| Hortum Ölçüsü | 8 mm |
| Hava Tüketimi | 550 LT/DK |
| Ses | 72 dBA |
| Çalışma Basıncı | 6,3-8,0 ATÜ |
| Hava Giriş Nipeli | 1/4" |
| Ağırlık | 1,11 Kg |
| Koli Adedi | 12 Adet |

## OS-65PGS HAVALI TORNAVİDA - TABANCA TİP (SHUT-OFF) 890 $

* % 3'lük tork sapması ile hassas kavrama sistemi, en iyi kaliteyi sağlar
* Düşük gürültü, düşük titreşim, uzun motor ömrü ve yüksek doğruluk
* Tek elle kullanım (dönüş yönünü çevirin ve değiştirin)
* Rahatlık ve tutması kolay ergonomik tutma kolu ile
* Bits kafasını ittirerek ucu hızlı bir şekilde değiştirebilir
* Renk seçenekleri sayesinde ayarlı tork ayırt etme özelliği.
* Torku pencereden kolayca ayarlamak için beyaz cetvel
* Çok yönlü kullanım için 3 farklı hava girişi. Kademeli tetik özelliği

| SHUT-OFF TORK AYARLI | |
|---|---|
| Vida Ölçüsü | M 5,0 - M 9,3 |
| Soket | 1/4” Altı köşe |
| Uzunluk | 231 mm |
| Boşta Devir | 300 RPM |
| Max.Tork | 3,0-18 Nm |
| Hortum Ölçüsü | 10 mm |
| Hava Tüketimi | 550 LT/DK |
| Ses | 72 dBA |
| Çalışma Basıncı | 6,3-8,0 ATÜ |
| Hava Giriş Nipeli | 1/4" |
| Ağırlık | 1,45 Kg |
| Koli Adedi | 12 Adet |

## OS-48AB HAVALI NUTRUNNER - 90° (SHUT-OFF) 1,050 $

* %3 'lük tork sapması ile hassas kavrama sistemi, en iyi kaliteyi sağlar.
* Düşük gürültü, düşük titreşim, daha uzun motor ömrü ve yüksek doğruluk.
* Tek elle kullanım (dönme yönünü çevirin ve değiştirin).
* Rahatlık ve tutması kolay ergonomik tutma kolu ile.
* Bits kafasını ittirerek ucu hızlı bir şekilde değiştirebilme.
* Renk seçenekleri sayesinde ayarlı tork ayırt etme özelliği.
* Kolay bakım ve dişli ömrü için hassas işlenmiş konik dişli ve kafa.

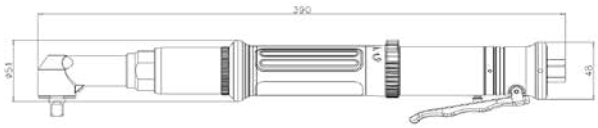

| SHUT-OFF TORK AYARLI | |
|---|---|
| Vida Ölçüsü | M 2,8 - M 5,8 |
| Soket | 1/4" Altı köşe |
| Uzunluk | 380 mm |
| Boşta Devir | 1,800 RPM |
| Max.Tork | 0,5-4,5 Nm |
| Hortum Ölçüsü | 8 mm |
| Hava Tüketimi | 550 LT/DK |
| Ses | 72 dBA |
| Çalışma Basıncı | 6,3-8,0 ATÜ |
| Hava Giriş Nipeli | 1/4" |
| Ağırlık | 1,6 Kg |
| Koli Adedi | 12 Adet |

## OS-55AB HAVALI NUTRUNNER - 90° (SHUT-OFF) 1,050 $

* %3 'lük tork sapması ile hassas kavrama sistemi, en iyi kaliteyi sağlar.
* Düşük gürültü, düşük titreşim, daha uzun motor ömrü ve yüksek doğruluk.
* Tek elle kullanım (dönme yönünü çevirin ve değiştirin).
* Rahatlık ve tutması kolay ergonomik tutma kolu ile.
* Bits kafasını ittirerek ucu hızlı bir şekilde değiştirebilme.
* Renk seçenekleri sayesinde ayarlı tork ayırt etme özelliği.
* Kolay bakım ve dişli ömrü için hassas işlenmiş konik dişli ve kafa.

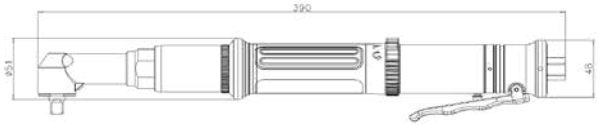

| SHUT-OFF TORK AYARLI | |
|---|---|
| Vida Ölçüsü | M 2,9 - M 6,4 |
| Soket | 1/4" Altı köşe |
| Uzunluk | 380 mm |
| Boşta Devir | 900 RPM |
| Max.Tork | 0,7-6,5 Nm |
| Hortum Ölçüsü | 8 mm |
| Hava Tüketimi | 550 LT/DK |
| Ses | 72 dBA |
| Çalışma Basıncı | 6,3-8,0 ATÜ |
| Hava Giriş Nipeli | 1/4" |
| Ağırlık | 1,6 Kg |
| Koli Adedi | 12 Adet |

## OS-60AB HAVALI NUTRUNNER - 90° (SHUT-OFF) 1,150 $

* %3 'lük tork sapması ile hassas kavrama sistemi, en iyi kaliteyi sağlar.
* Düşük gürültü, düşük titreşim, daha uzun motor ömrü ve yüksek doğruluk.
* Tek elle kullanım (dönme yönünü çevirin ve değiştirin).
* Rahatlık ve tutması kolay ergonomik tutma kolu ile.
* Bits kafasını ittirerek ucu hızlı bir şekilde değiştirebilme.
* Renk seçenekleri sayesinde ayarlı tork ayırt etme özelliği.
* Kolay bakım ve dişli ömrü için hassas işlenmiş konik dişli ve kafa.

| SHUT-OFF TORK AYARLI | |
|---|---|
| Vida Ölçüsü | M 4,1 - M 7,0 |
| Soket | 1/4" Altı köşe |
| Uzunluk | 380 mm |
| Boşta Devir | 550 RPM |
| Max.Tork | 1,5-10 Nm |
| Hortum Ölçüsü | 8 mm |
| Hava Tüketimi | 550 LT/DK |
| Ses | 72 dBA |
| Çalışma Basıncı | 6,3-8,0 ATÜ |
| Hava Giriş Nipeli | 1/4" |
| Ağırlık | 1,6 Kg |
| Koli Adedi | 12 Adet |

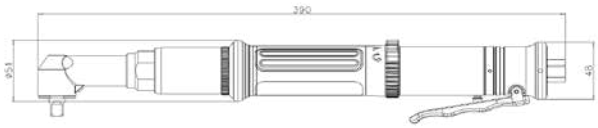

## OS-65AB HAVALI NUTRUNNER - 90° (SHUT-OFF) 1,450 $

* %3 'lük tork sapması ile hassas kavrama sistemi, en iyi kaliteyi sağlar.
* Düşük gürültü, düşük titreşim, daha uzun motor ömrü ve yüksek doğruluk.
* Tek elle kullanım (dönme yönünü çevirin ve değiştirin).
* Rahatlık ve tutması kolay ergonomik tutma kolu ile.
* Bits kafasını ittirerek ucu hızlı bir şekilde değiştirebilme.
* Renk seçenekleri sayesinde ayarlı tork ayırt etme özelliği.
* Kolay bakım ve dişli ömrü için hassas işlenmiş konik dişli ve kafa.

| SHUT-OFF TORK AYARLI | |
|---|---|
| Vida Ölçüsü | M 5,0 - M 9,3 |
| Soket | 1/4" Altı köşe |
| Uzunluk | 384 mm |
| Boşta Devir | 300 RPM |
| Max.Tork | 3,0-18 Nm |
| Hortum Ölçüsü | 10 mm |
| Hava Tüketimi | 550 LT/DK |
| Ses | 72 dBA |
| Çalışma Basıncı | 6,3-8,0 ATÜ |
| Hava Giriş Nipeli | 1/4" |
| Ağırlık | 1,9 Kg |
| Koli Adedi | 12 Adet |

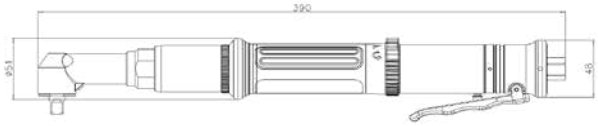

## OS-60A HAVALI NUTRUNNER - 90° (SHUT-OFF) 2,400 $

* %3 'lük tork sapması ile hassas kavrama sistemi, en iyi kaliteyi sağlar.
* Düşük gürültü, düşük titreşim, daha uzun motor ömrü ve yüksek doğruluk.
* Tek elle kullanım (dönme yönünü çevirin ve değiştirin).
* Rahatlık ve tutması kolay ergonomik tutma kolu ile.
* Bits kafasını ittirerek ucu hızlı bir şekilde değiştirebilme.
* Renk seçenekleri sayesinde ayarlı tork ayırt etme özelliği.
* Kolay bakım ve dişli ömrü için hassas işlenmiş konik dişli ve kafa.

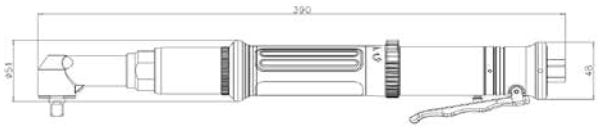

| SHUT-OFF TORK AYARLI | |
|---|---|
| Vida Ölçüsü | M 4,1 - M 7 |
| Soket Karesi | 3/8” |
| Uzunluk | 380 mm |
| Boşta Devir | 550 RPM |
| Max.Tork | 1,5-10 Nm |
| Hortum Ölçüsü | 8 mm |
| Hava Tüketimi | 550 LT/DK |
| Ses | 72 dBA |
| Çalışma Basıncı | 6,3-8,0 ATÜ |
| Hava Giriş Nipeli | 1/4" |
| Ağırlık | 1,6 Kg |
| Koli Adedi | 12 Adet |

## OS-68A HAVALI NUTRUNNER - 90° (SHUT-OFF) 2,420 $

* %3 'lük tork sapması ile hassas kavrama sistemi, en iyi kaliteyi sağlar.
* Düşük gürültü, düşük titreşim, daha uzun motor ömrü ve yüksek doğruluk.
* Tek elle kullanım (dönme yönünü çevirin ve değiştirin).
* Rahatlık ve tutması kolay ergonomik tutma kolu ile.
* Bits kafasını ittirerek ucu hızlı bir şekilde değiştirebilme.
* Renk seçenekleri sayesinde ayarlı tork ayırt etme özelliği.
* Kolay bakım ve dişli ömrü için hassas işlenmiş konik dişli ve kafa.

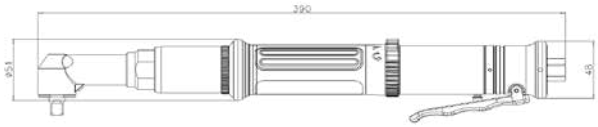

| SHUT-OFF TORK AYARLI | |
|---|---|
| Vida Ölçüsü | M 6,0 - M 11 |
| Soket Karesi | 3/8” |
| Uzunluk | 384 mm |
| Boşta Devir | 250 RPM |
| Max.Tork | 5,0-28 Nm |
| Hortum Ölçüsü | 10 mm |
| Hava Tüketimi | 550 LT/DK |
| Ses | 75 dBA |
| Çalışma Basıncı | 6,3-8,0 ATÜ |
| Hava Giriş Nipeli | 1/4" |
| Ağırlık | 1,9 Kg |
| Koli Adedi | 12 Adet |

# ELEKTRİKLİ VE HAVALI TORK ÖLÇME CİHAZI

* Sıkıcının vidaya uyguladığı değeri ölçer.
* Darbeli aletlerin ölçümünü yapmak için kullaNmayın. Belirtilen torktan fazlasını uygulamayın.

**Ürün fiyatı için Sayfa 140'a bakınız.**

| MODEL | TM-150A |
|---|---|
| Ölçüm aralığı | 0.15~15.00 N~m / 1.5~132.0 lbf~in / 1.5~150.0 Kgf~cm |
| Hassasiyet | 200~1000 basamaklı ekran için ± 0,5% digit aralığında 15~199 basamaklı ekran için ± 1% digit aralığında |
| Ekran | 3.5 LCD |
| Ölçme yönü | CW~CCW |
| Ölçme modu 3 yönlü | Pik yük değerini tutar, Anlık tork değerini gösterir, Aşağı yönlü pik değerini tutar |
| Veri transferi | USB1.0 (Baud rate~19200) |
| Besleme kaynağı | 6 VDC (Ni-Cd şarj edilebilir batarya 1.2V×5 pil) |
| Çalışma süresi | Sürekli çalışma süresi 8 saat, aralıklı çalışma süresi 12 saat civarı. |
| Batarya ömrü | Çalışma koşullarına bağlı olmakla beraber en az 300 kere şarj edilebilir |
| Özel şarj | Giriş: AC 120V, 220-240V Çıkış: DC 12V 500mA |
| Soket ebatı | 20mm kare ve 9.5mm kare |

# MEKANİK VE DİJİTAL TORK ANAHTAR TEŞHİRİ

MTS 1600

MTS 1700

MTS 1800

| MEKANİK VE DİJİTAL TORK ANAHTAR TEŞHİRİ | | | | |
|---|---|---|---|---|
| | | **MTS 1600** | **MTS 1700** | **MTS 1800** |
| **ÜRÜN KODU** | **AÇIKLAMA** | 14 Parça | 12 Parça | 11 Parça |
| PTC-320 | PTC MEKANİK TORK ANAHTARI; 60-320 Nm | X | X | X |
| PTU-300 | PTU MEKANİK TORK ANAHTARI; 60-300 Nm | X | X | X |
| PTE-135 | PTE MEKANİK TORK ANAHTARI; 20-135 Nm | X | X | X |
| DT-200 | 1/2" DİJİTAL TORK ANAHTARI 40 - 200 Nm | X | X | - |
| PTK-25 | 1/4" KAYMALI TİP TORK ANAHTARI; 5-25 Nm | X | X | X |
| DBPE-020 | 1/4" BİTS UÇLU DİJİTAL TORK ANAHTARI 4- 20 Nm | X | - | - |
| DTPE-030 | 1/4" DİJİTAL TORK ANAHTARI 6,0 - 30 Nm | X | - | - |
| TTR-6 | TTR TORKLU TORNAVİDA 1-6 Nm | X | X | X |
| DAO | DİJİTAL AÇI ÖLÇER 360' | X | X | X |
| 7422-19W | GEÇMELİ YILDIZ AĞIZ ANAHTAR 14x18 | X | X | X |
| 7412-17W | GEÇMELİ AÇIK AĞIZ ANAHTAR 14x18 | X | X | X |
| 7562-40W | 14X18 KANCA ANAHTAR 40-45 mm | X | X | X |
| 3010010 | 12"(10-41mm) AYARLANABİLİR GEÇME ANAHTAR 14X18- 340Nm | X | X | X |
| 7432-04W | 1/2" GEÇMELİ CIRCIR KAFA-Yön Değiştirilebilir 14x18 | X | X | X |

GAV®

# TORK ANAHTARLARI

## Çalışma Prensibi

Grafik, geçme-vidalı bağlantılarda, somunun sıkılmasıyla, iki levhanın birbirine nasıl bağlandığını göstermektedir. Vida tarafından oluşturulan çekme kuvveti vida dişinin eğim açısı yönünde yaratılır. Çekme kuvvetinden bir gerilim oluşmaktadır. Bu ön gerilim kuvveti ideal vida bağlantısı için önemlidir. Neden? İdeal sıkılmış bir vida bağlantısı, çözülmeyecek kadar yeterli direnç geliştirir. Yetersiz bir ön gerilim kuvvetinde vida bağlantısı hareket edebilir veya çözülebilir. Çok yüksek ön gerilim kuvvetinde ise, vida bağlantısının kırılma tehlikesi bulunmaktadır. İdeal bir ön gerilim kuvvetine doğru tork ile ulaşırsınız. Her vida bağlantısının farklı sabitleme uygulamaları için belirli sıkma torkları bulunmaktadır. Yalnızca bu değerlerin dikkate alınmasıyla vida bağlantısı güvenli, iyi işler vaziyette ve ekonomik olarak belirli ön gerilim kuvveti kadar sıkılabilir.

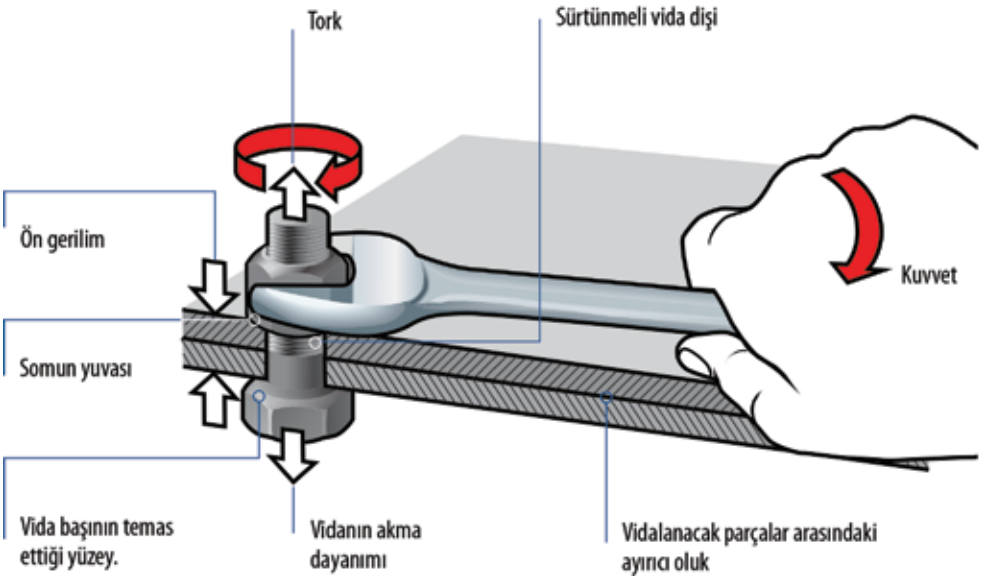


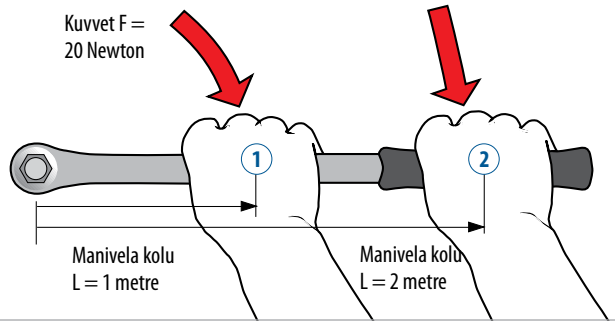


Grafikte döndürme momentinin kuvvet F ve manivela koluna L arasındaki ilişki iki örnekle açıklanmaktadır.

Gerekli tork kuvvetinin belirlenmesi için «**MA = F x L**» formülünü kullanmaktayız.

**(1) MA = F x L = 20 N x 1 m = 20 N·m (Newton metre)**
**(2) MA = F x L = 20 N x 2 m = 40 N·m (Newton metre)**

Bunun anlamı; eğer elin anahtardaki kavrama pozisyonu değiştirilirse, uygulanacak yerde de fiili olarak uygulanan tork'un değişeceğidir.

Ayar torku ($M_{xW}$) aşağıdaki formüle göre hesaplanmaktadır:

$$\frac{M_A \times l_w}{l_x + l_w}$$

F = Elle uygulanan kuvvet
$M_{xW}$ = Ayar torku, bu TORKMETRE üzerindeki skaladan ayarlanmak zorundadır.
$M_A$ = Sıkma torku, bununla vida veya somun sıkılır.
$l_w$ = TORKMETRE kare geçmenin orta noktası ile sapın orta noktası arasındaki mesafe
$lx$ = TORKMETRE kare geçmenin merkezi ile vidanın veya somunun merkezi arasındaki mesafe (uç parça derinlik mastar ölçüsü olarak da tanımlanır)

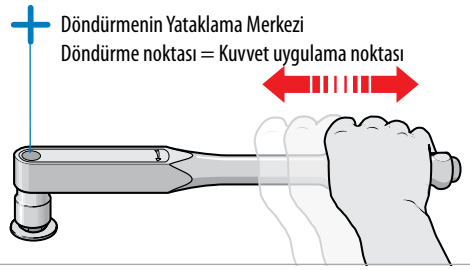


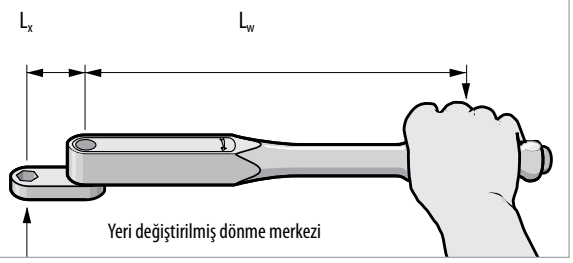

# MEKANİK TORK ANAHTARI - PTC

* 3 Nm - 1000 Nm arasında 8 farklı model
* Saat yönünde ve saat yönünün tersine uygulamalara uygun
* Cırcır mekanizmalı ve yön mandallı
* Bir pencerenin altında kolayca okunabilen N-m skalalı
* Ara değeri ayarlamak için ek mikrometre ölçeği (tamburu)
* Ayarlanan tork değerine ulaşıldığında yüksek tıklama sesi ile uyarı
* Ergonomik olarak şekillendirilmiş ve uygun plastik tutma sapı
* Kilitleme düğmesi tork ayarının güvenilir şekilde kilitlenmesini sağlar
* Tork toleransı saat yönünde +-%4
  saat yönünün tersine +-%6
* DIN ISO 6789 & ASME B 107.300-2010 standartlarına uygun
* Seri numaralı ve cihaza özel fabrika kalibrasyon belgesi
* Türkiye'de servis ve kalibrasyon hizmeti verilmektedir.

| Ürün Kodu | N.m | Soket ölçüsü | Tur Ayarı | L mm | h mm | b mm | Ağırlık g | Fiyatı $ |
|---|---|---|---|---|---|---|---|---|
| PTC-15 | 3-15 | 1/4" | 0,40 | 193 | 12 | 28 | 340 | **210** |
| PTC-60 | 10-60 | 3/8" | 0,50 | 427 | 12 | 28 | 1,150 | **215** |
| PTC-100 | 20-100 | 3/8" | 0,50 | 462 | 16 | 37 | 1,500 | **225** |
| PTC-200 | 40-200 | 1/2" | 1,00 | 517 | 20 | 44 | 2,200 | **245** |
| PTC-320 | 60-320 | 1/2" | 2,00 | 586 | 20 | 44 | 2,300 | **330** |
| PTC-500 | 100-500 | 3/4" | 4,00 | 820 | 28 | 64 | 3,650 | **620** |
| PTC-800 | 100-800 | 3/4" | 5,00 | 1.111 | 28 | 64 | 5,480 | **1,000** |
| PTC-1000 | 200-1000 | 3/4" | 5,00 | 1.335 | 34 | 70 | 6,160 | **1,150** |

# MEKANİK TORK ANAHTARI - PT

* 2 Nm - 1000 Nm arasında 8 farklı model
* Saat yönünde ve saat yönünün tersine uygulamalara uygun
* Cırcır mekanizmalı ve yön mandallı
* Bir pencerenin altında kolayca okunabilen N-m skalalı
* Ara değeri ayarlamak için ek mikrometre ölçeği (tamburu)
* Ayarlanan tork değerine ulaşıldığında yüksek tıklama sesi ile uyarı
* Ergonomik olarak şekillendirilmiş ve uygun plastik tutma sapı
* Kilitleme düğmesi tork ayarının güvenilir şekilde kilitlenmesini sağlar
* Tork toleransı saat yönünde +-%3
  saat yönünün tersine +-%4
* DIN ISO 6789 & ASME B 107.300-2010 standartlarına uygun
* Seri numaralı ve cihaza özel fabrika kalibrasyon belgesi
* Türkiye'de servis ve kalibrasyon hizmeti verilmektedir.

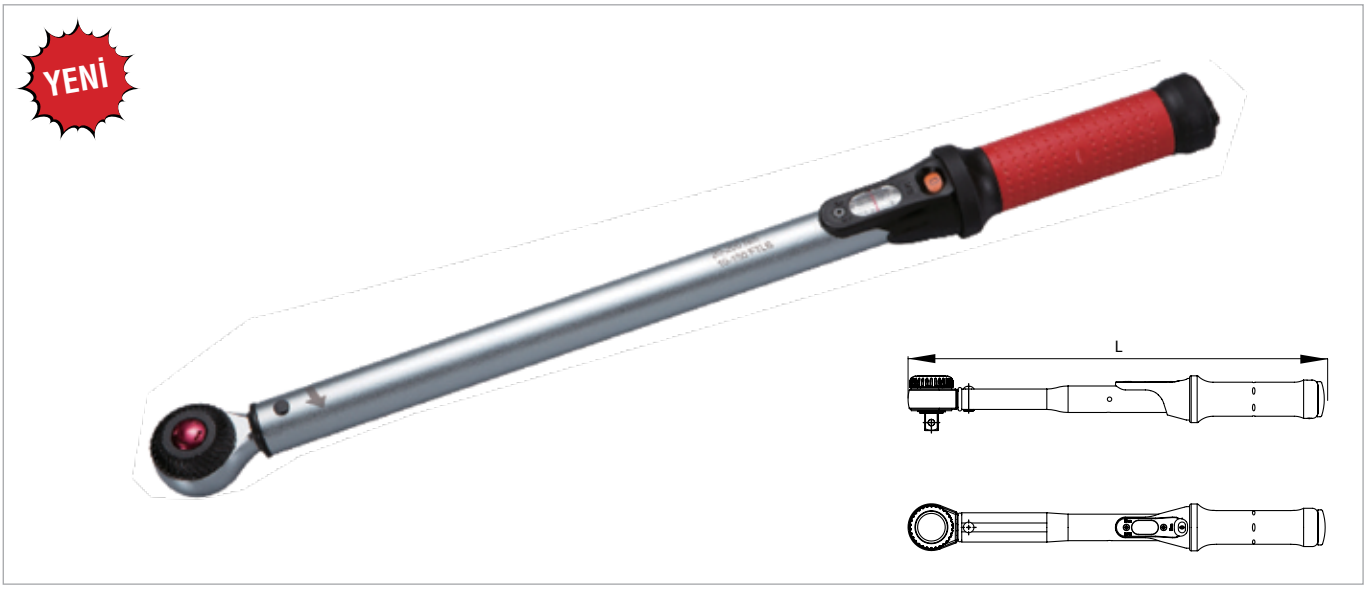


| Ürün Kodu | N.m | lbf.ft | Soket ölçüsü | Tur Ayarı | L mm | Cırcır Mekanizma | Ağırlık g | Fiyatı $ |
|---|---|---|---|---|---|---|---|---|
| PT-25 | 2-25 | 1,5-18 | 1/4" | 0,1 | 298 | 72T | 500 | **235** |
| PT-50 | 5-50 | 3,7-37 | 3/8" | 0,25 | 363 | 72T | 555 | **260** |
| PT-100 | 10-100 | 8-75 | 1/2" | 0,50 | 455 | 72T | 1,110 | **280** |
| PT-200 | 20-200 | 10-150 | 1/2" | 1,0 | 513 | 72T | 1,280 | **310** |
| PT-300 | 60-300 | 45-220 | 1/2" | 1,0 | 605 | 72T | 1,450 | **330** |
| PT-600 | 100-600 | 75-440 | 3/4" | 2,0 | 1,040 | 72T | 4,650 | **1,100** |
| PT-800 | 150-800 | 110-590 | 3/4" | 2,0 | 1,235 | 72T | 5,450 | **1,250** |
| PT-1000 | 200-1000 | 150-740 | 3/4" | 2,0 | 1,235 | 72T | 5,450 | **1,350** |

## PT-1500 MEKANİK TORK ANAHTARI

* Saat yönünde ve saat yönünün tersine uygulamalara uygun
* Cırcır mekanizmalı ve yön mandallı
* Ayarlanan tork değerine ulaşıldığında yüksek tıklama sesi ile uyarı
* Tork toleransı saat yönünde +-%3
  saat yönünün tersine +-%4
* DIN ISO 6789 & ASME B 107.300-2010 standartlarına uygun
* Seri numaralı ve cihaza özel fabrika kalibrasyon belgesi
* Türkiye'de servis ve kalibrasyon hizmeti verilmektedir.

| Ürün Kodu | N.m | lbf.ft | Soket ölçüsü | Tur Ayarı | L mm | Cırcır Mekanizma | Ağırlık g | Fiyatı $ |
|---|---|---|---|---|---|---|---|---|
| PT-1500 | 300-1500 | 258-1070 | 1" | 10 | 1,850 | 24T | 10,600 | **2,350** |

## PT-2500 MEKANİK TORK ANAHTARI

* Saat yönünde ve saat yönünün tersine uygulamalara uygun
* Cırcır mekanizmalı ve yön mandallı
* Ayarlanan tork değerine ulaşıldığında yüksek tıklama sesi ile uyarı
* Tork toleransı saat yönünde +-%3
  saat yönünün tersine +-%4
* DIN ISO 6789 & ASME B 107.300-2010 standartlarına uygun
* Seri numaralı ve cihaza özel fabrika kalibrasyon belgesi
* Türkiye'de servis ve kalibrasyon hizmeti verilmektedir.

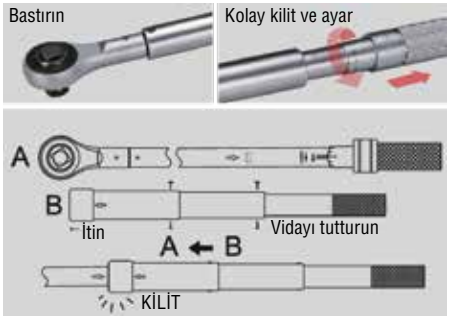


| Ürün Kodu | N.m | lbf.ft | Soket ölçüsü | Tur Ayarı | L mm | Cırcır Mekanizma | Ağırlık g | Fiyatı $ |
|---|---|---|---|---|---|---|---|---|
| PT-2500 | 500-2500 | 443-1771 | 1" | 20 | 2,755 | 36T | 19,600 | **4,500** |

# KAYMALI TİP TORK ANAHTARI - PTK

* Eşsiz sürekli kayma mekanizması aşırı sıkma riskini ortadan kaldırır
* Sıkma saat yönündedir 36T/48T cırcır mekanizmalı
* İstenilen tork değeri için ayarlanabilen ekran
* Ekran altında kolay izleme için 2 adet ölçek (N-m ve lbf-ft)
* Ara değerleri ayarlamak için ek mikrometre ölçeği
* Ergonomik kullanım için plastik sap
* Uygulanacak tork değerini sabitlemek için kilitleme tuşu
* Tork töleransı: ± %6 (1-5 Nm, 2-10 Nm)
* Tork töleransı: ± %4 (5-25 Nm, 10-60 Nm)
* DIN ISO 6789 & ASME B 107.300-2010 Standartlarına uygun

**ÇALIŞMA PRENSİBİ**

Tork değerine ulaşıldığı zaman mekanizma silindirin üzerinden geçer ve otomatik resetler.

| Ürün Kodu | N.m | Cırcır Mekanizma | Soket ölçüsü | Tur Ayarı | L mm | Ağırlık g | Fiyatı $ |
|---|---|---|---|---|---|---|---|
| PTK - 05 | 1-5 | 36T | 1/4" | 0,05 | 260 | 520 | **260** |
| PTK - 10 | 2-10 | 36T | 1/4" | 0,1 | 260 | 520 | **297** |
| PTK - 25 | 5-25 | 36T | 1/4" | 0,1 | 320 | 590 | **308** |
| PTK - 60 | 10-60 | 48T | 3/8" | 0,25 | 355 | 655 | **368** |

# MEKANİK TORK ANAHTARI - PTE

* Endüstriyel uygulamalar için dayanıklı model
* Kolay ayar ve okuma için iki tork değer skalası (N.m - lbf.ft ) ünitesi
* İstenilen torka ulaşıldığında yüksek tıklama sesi ile uyarı
* Sap dışındaki yerlerden tutarak kullanılması herhangi bir ölçü sapmasına neden olmaz.
* Tork toleransı ± %4* DIN ISO 6789 & ASME B 107.300-2010 Standartlarına uygun
* Seri numaralı ve cihaza özel fabrika kalibrasyon belgesi
* Türkiye'de servis ve kalibrasyon hizmeti verilmektedir.
* İki yönlü sıkım için uygundur.

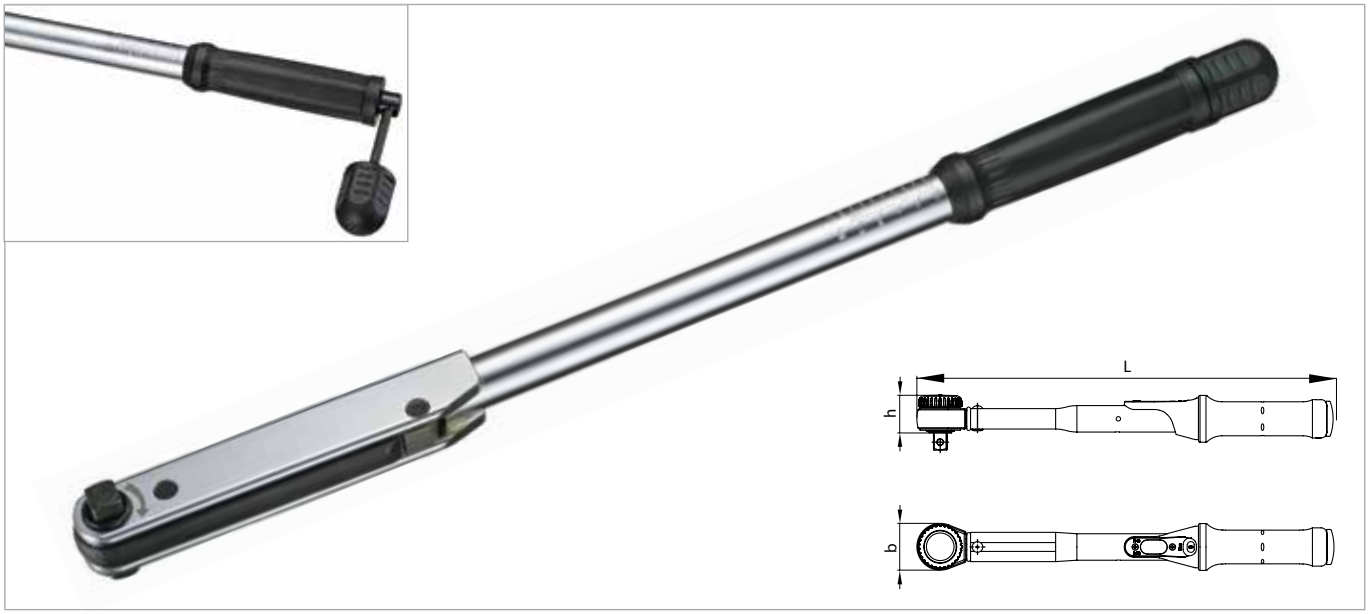


| Ürün Kodu | N.m | lbf.ft | Soket ölçüsü | L mm | h mm | b mm | Ağırlık g | Fiyatı $ |
|---|---|---|---|---|---|---|---|---|
| PTE-135 | 25-135 Nm | 20-100 lbf.ft | 1/2" | 556 | 32,25 | 31,89 | 1.600 | **235** |
| PTE-225 | 50-225 Nm | 40-160 lbf.ft | 1/2" | 600 | 32,25 | 31,89 | 2.300 | **245** |
| PTE-330 | 70-330 Nm | 50-250 lbf.ft | 1/2" | 805 | 32,35 | 32,5 | 2.600 | **320** |

## YEDEK KARE

| Ürün Kodu | Soket Ölçüsü | L mm | Ağırlık g | Fiyatı $ |
|---|---|---|---|---|
| PTE-K12 | 1/2" | 48,5 | 50 | **8,50** |

# MEKANİK TORK ANAHTARI - PTU

## Uç Değiştirilebilir Model

* 2 Nm - 1000 Nm arasında 7 farklı model Standart uçlara uygun (9x12 ve 14x18)
* Kolay takma kafa çıkarma için, hızlı açma düğmesi tasarımı
* Kolay tork ayarı ve çift skalalı N-m ve lbf-ft
* Ara değeri ayarlamak için ek mikrometre ölçeği
* Ergonomik şekilli ve kullanışlı plastik sap
* Kilitleme düğmesi tork ayarının güvenilir şekilde kilitlenmesini sağlar
* Hem saat yönünde hem de saat yönünün tersine uygulanır
* Tork toleransı ± %3
* DIN ISO 6789 & ASME B 107.300-2010 Standartlarına uygun
* Seri numaralı ve cihaza özel fabrika kalibrasyon belgesi
* Türkiye'de servis ve kalibrasyon hizmeti verilmektedir.

PTU-25 / PTU-50
PTU-100 / PTU-200
PTU-300 / PTU-600
PTU-800 / PTU-1000

PTU-600
PTU-1000

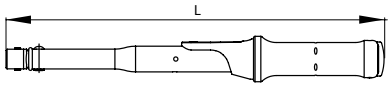


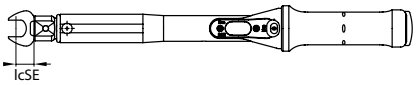


| Ürün Kodu | N.m | lbf.ft | Soket ölçüsü | Tur Ayarı | Icse mm | L mm | Ağırlık g | Fiyatı $ |
|---|---|---|---|---|---|---|---|---|
| PTU-25 | 2-25 | 3,5-18 | 9x12 | 0,1 | 17,50 | 302 | 555 | **220** |
| PTU-50 | 5-50 | 3,5-37 | 9x12 | 0,25 | 17,50 | 340 | 630 | **240** |
| PTU-100 | 10-100 | 8-75 | 9x12 | 0,5 | 17,50 | 413 | 1,286 | **275** |
| PTU-200 | 20-200 | 10-150 | 14x18 | 1 | 25,00 | 510 | 1,400 | **285** |
| PTU-300 | 60-300 | 45-220 | 14x18 | 1 | 25,00 | 597 | 1,602 | **305** |
| PTU-600 | 100-600 | 92-424 | 14x18 | 2 | 25,00 | 988 | 4,600 | **1,000** |
| PTU-800 | 150-800 | 110-590 | 14x18 | 2 | 25,00 | 1,178 | 5,400 | **1,200** |
| PTU-1000 | 200-1000 | 166-719 | 14x18 | 2 | 25,00 | 1.178 | 5,400 | **1,300** |

# GEÇMELİ YILDIZ AĞIZ ANAHTARLAR

* Krom vanadyum malzeme
* Krom kaplama

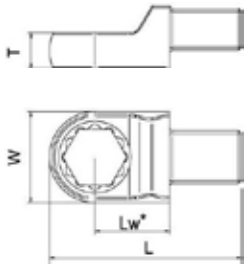


## GEÇMELİ YILDIZ AĞIZ ANAHTAR 9x12

| Ürün Kodu | Ölçü mm | LW (mm) | L (mm) | W (mm) | T (mm) | Ağırlık g | Fiyatı $ |
|---|---|---|---|---|---|---|---|
| 7421-07W | 07 | 17,5 | 40,8 | 19,8 | 8,0 | 38 | **40,00** |
| 7421-08W | 08 | 17,5 | 40,8 | 19,8 | 8,0 | 37 | **40,00** |
| 7421-10W | 10 | 17,5 | 42,6 | 20,0 | 8,0 | 39 | **40,00** |
| 7421-11W | 11 | 17,5 | 43,5 | 20,2 | 8,0 | 42 | **40,00** |
| 7421-12W | 12 | 17,5 | 44,0 | 22,2 | 12,0 | 51 | **40,00** |
| 7421-13W | 13 | 17,5 | 44,5 | 22,2 | 12,0 | 51 | **40,00** |
| 7421-14W | 14 | 17,5 | 46,0 | 23,5 | 12,0 | 53 | **40,00** |
| 7421-15W | 15 | 17,5 | 46,7 | 24,6 | 12,0 | 54 | **40,00** |
| 7421-16W | 16 | 17,5 | 47,0 | 26,4 | 13,0 | 57 | **43,00** |
| 7421-17W | 17 | 17,5 | 47,3 | 27,3 | 13,0 | 56 | **43,00** |
| 7421-18W | 18 | 17,5 | 48,4 | 29,0 | 13,0 | 58 | **43,00** |
| 7421-19W | 19 | 17,5 | 49,4 | 31,0 | 13,0 | 63 | **43,00** |
| 7421-21W | 21 | 17,5 | 49,8 | 33,4 | 14,7 | 68 | **43,00** |
| 7421-22W | 22 | 17,5 | 51,4 | 35,0 | 14,7 | 72 | **43,00** |

## GEÇMELİ YILDIZ AĞIZ ANAHTAR 14x18

| Ürün Kodu | Ölçü mm | LW (mm) | L (mm) | W (mm) | T (mm) | Ağırlık g | Fiyatı $ |
|---|---|---|---|---|---|---|---|
| 7422-13W | 13 | 25,0 | 61,5 | 30,0 | 12,0 | 129 | **49,00** |
| 7422-14W | 14 | 25,0 | 62,0 | 30,0 | 12,0 | 132 | **49,00** |
| 7422-15W | 15 | 25,0 | 62,5 | 30,0 | 12,0 | 132 | **49,00** |
| 7422-16W | 16 | 25,0 | 62,5 | 30,0 | 12,0 | 137 | **49,00** |
| 7422-17W | 17 | 25,0 | 64,0 | 30,5 | 12,5 | 141 | **50,00** |
| 7422-18W | 18 | 25,0 | 64,5 | 30,5 | 12,5 | 139 | **50,00** |
| 7422-19W | 19 | 25,0 | 66,0 | 31,0 | 12,5 | 145 | **50,00** |
| 7422-21W | 21 | 25,0 | 67,4 | 33,4 | 15,0 | 151 | **55,00** |
| 7422-22W | 22 | 25,0 | 68,0 | 35,2 | 15,0 | 157 | **55,00** |
| 7422-24W | 24 | 25,0 | 69,5 | 37,4 | 15,0 | 162 | **61,00** |
| 7422-27W | 27 | 31,0 | 77,5 | 41,7 | 17,5 | 205 | **68,00** |
| 7422-30W | 30 | 31,0 | 79,0 | 45,3 | 17,5 | 204 | **68,00** |
| 7422-32W | 32 | 31,0 | 80,3 | 47,8 | 17,5 | 214 | **68,00** |
| 7422-34W | 34 | 31,0 | 82,3 | 50,8 | 19,0 | 226 | **68,00** |
| 7422-36W | 36 | 31,0 | 82,6 | 53,0 | 19,0 | 230 | **71,00** |
| 7422-41W | 41 | 31,0 | 85,5 | 59,3 | 19,0 | 235 | **71,00** |

# GEÇMELİ AÇIK AĞIZ ANAHTARLAR

* Krom vanadyum malzeme
* Krom kaplama

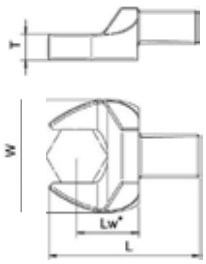


## 9x12 GEÇMELİ AÇIK AĞIZ ANAHTAR

| Ürün Kodu | Ölçü mm | LW (mm) | L (mm) | W (mm) | T (mm) | Ağırlık g | Fiyatı $ |
|---|---|---|---|---|---|---|---|
| 7411-07W | 7 | 17,5 | 37,6 | 20,7 | 5,7 | 37 | **39,00** |
| 7411-08W | 8 | 17,5 | 37,6 | 22,0 | 5,7 | 38 | **39,00** |
| 7411-09W | 9 | 17,5 | 37,6 | 23,5 | 5,7 | 38 | **39,00** |
| 7411-10W | 10 | 17,5 | 39,8 | 24,8 | 5,7 | 42 | **39,00** |
| 7411-11W | 11 | 17,5 | 39,8 | 26,0 | 5,7 | 40 | **39,00** |
| 7411-12W | 12 | 17,5 | 39,8 | 27,5 | 5,7 | 41 | **39,00** |
| 7411-13W | 13 | 17,5 | 40,0 | 28,8 | 5,7 | 46 | **39,00** |
| 7411-14W | 14 | 20,0 | 43,0 | 31,5 | 7,7 | 55 | **40,00** |
| 7411-15W | 15 | 20,0 | 44,0 | 33,5 | 7,7 | 56 | **40,00** |
| 7411-16W | 16 | 20,0 | 44,0 | 36,0 | 7,7 | 58 | **40,00** |
| 7411-17W | 17 | 20,0 | 44,0 | 37,7 | 7,7 | 58 | **40,00** |
| 7411-18W | 18 | 20,0 | 45,2 | 39,0 | 7,7 | 60 | **42,00** |
| 7411-19W | 19 | 20,0 | 45,2 | 41,6 | 7,7 | 64 | **42,00** |
| 7411-21W | 21 | 25,0 | 52,2 | 45,5 | 11,5 | 118 | **52,00** |
| 7411-22W | 22 | 25,0 | 52,2 | 47,3 | 11,5 | 119 | **61,00** |
| 7411-24W | 24 | 25,0 | 54,0 | 50,8 | 11,5 | 121 | **61,00** |
| 7411-27W | 27 | 32,5 | 60,0 | 58,7 | 13,0 | 198 | **67,00** |
| 7411-30W | 30 | 32,5 | 61,5 | 63,7 | 13,5 | 200 | **67,00** |
| 7411-32W | 32 | 32,5 | 63,0 | 65,0 | 13,5 | 198 | **67,00** |
| 7411-36W | 36 | 32,5 | 64,8 | 67,5 | 13,5 | 200 | **73,00** |

## 14x18 GEÇMELİ AÇIK AĞIZ ANAHTAR

| Ürün Kodu | Ölçü mm | LW (mm) | L (mm) | W (mm) | T (mm) | Ağırlık g | Fiyatı $ |
|---|---|---|---|---|---|---|---|
| 7412-13W | 13 | 25,0 | 58,0 | 29,5 | 7,0 | 117 | **45,00** |
| 7412-14W | 14 | 25,0 | 58,0 | 31,4 | 7,0 | 120 | **45,00** |
| 7412-15W | 15 | 25,0 | 58,0 | 33,5 | 7,0 | 116 | **45,00** |
| 7412-16W | 16 | 25,0 | 58,5 | 36,0 | 7,0 | 128 | **45,00** |
| 7412-17W | 17 | 25,0 | 59,5 | 37,0 | 9,0 | 138 | **48,00** |
| 7412-18W | 18 | 25,0 | 60,4 | 39,0 | 9,0 | 136 | **48,00** |
| 7412-19W | 19 | 25,0 | 61,5 | 40,6 | 9,0 | 140 | **48,00** |
| 7412-21W | 21 | 25,0 | 61,5 | 45,5 | 11,0 | 160 | **54,00** |
| 7412-22W | 22 | 25,0 | 62,3 | 47,3 | 11,0 | 162 | **54,00** |
| 7412-23W | 23 | 25,0 | 62,3 | 47,8 | 11,0 | 165 | **54,00** |
| 7412-24W | 24 | 25,0 | 63,2 | 50,8 | 11,0 | 168 | **54,00** |
| 7412-25W | 25 | 30,0 | 69,0 | 58,4 | 13,8 | 170 | **54,00** |
| 7412-26W | 26 | 30,0 | 69,0 | 58,4 | 13,8 | 170 | **62,00** |
| 7412-27W | 27 | 32,5 | 69,0 | 58,4 | 13,8 | 239 | **67,00** |
| 7412-30W | 30 | 32,5 | 70,5 | 62,5 | 13,8 | 250 | **67,00** |
| 7412-32W | 32 | 32,5 | 72,5 | 65,0 | 13,8 | 248 | **67,00** |
| 7412-34W | 34 | 32,5 | 74,0 | 67,5 | 13,8 | 252 | **72,00** |
| 7412-36W | 36 | 32,5 | 74,0 | 67,5 | 13,8 | 245 | **72,00** |
| 7412-38W | 38 | 32,5 | 74,0 | 67,5 | 13,8 | 230 | **76,00** |
| 7412-40W | 40 | 40,0 | 80,5 | 83,4 | 13,8 | 316 | **76,00** |
| 7412-41W | 41 | 40,0 | 80,5 | 82,3 | 13,8 | 316 | **79,00** |
| 7412-46W | 46 | 50,0 | 91,1 | 98,6 | 20,0 | 399 | **176,00** |
| 7412-48W | 48 | 50,0 | 96,9 | 105,0 | 30,5 | 410 | **176,00** |
| 7412-50W | 50 | 50,0 | 96,9 | 105,0 | 30,5 | 405 | **187,00** |
| 7412-55W | 55 | 50,0 | 96,9 | 105,0 | 30,5 | 410 | **264,00** |
| 7412-70W | 70 | 84,5 | 136,2 | 149,2 | 33,5 | 710 | **374,00** |

## ADAPTÖR

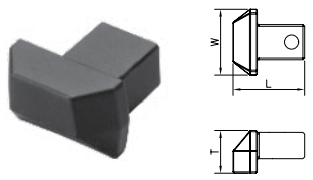


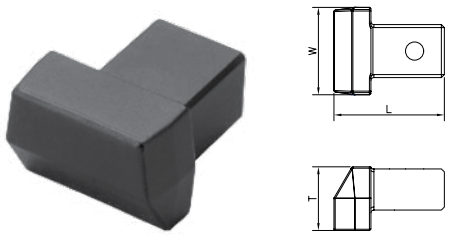


| Ürün Kodu | Ölçü mm | L mm | W mm | T mm | Fiyatı $ |
|---|---|---|---|---|---|
| 7541-0912 | 9 x 12 | 24,2 | 22,2 | 14,4 | **51,00** |

| Ürün Kodu | Ölçü mm | L mm | W mm | T mm | Fiyatı $ |
|---|---|---|---|---|---|
| 7542-1418 | 14 x 18 | 37,3 | 29,5 | 21,5 | **63,00** |

## KANCA ANAHTAR ( 14x18 )

| Ürün Kodu | Ø mm | LW mm | L mm | W mm | T mm | Fiyatı $ |
|---|---|---|---|---|---|---|
| 7562-28W | 28 - 36 | 77 | 120,8 | 29,0 | 8 | **91,00** |
| 7562-40W | 40 - 45 | 77 | 128,5 | 41,5 | 8 | **97,00** |
| 7562-50W | 50 - 55 | 77 | 128,5 | 41,5 | 8 | **103,00** |
| 7562-58W | 58 - 62 | 77 | 133,5 | 47,2 | 8 | **115,00** |
| 7562-80W | 80 - 90 | 77 | 141,5 | 64,1 | 8 | **133,00** |

## AYARLANABİLİR GEÇME ANAHTAR

| Ürün Kodu | Çalışma Aralığı | | Soket Ölçüsü mm | Fiyatı $ |
|---|---|---|---|---|
| 3010007 | 8” | 5 - 27 mm | 9 x 12 | **143,00** |
| 3010008 | 10” | 5 - 30 mm | 9 x 12 | **143,00** |
| 3010017 | 12” | 10 - 41 mm | 9 x 12 | **154,00** |
| 3010009 | 10” | 5 - 30 mm | 14 x 18 | **154,00** |
| 3010010 | 12” | 10 - 41 mm | 14 x 18 | **154,00** |

## GEÇMELİ CIRCIR KAFA

| Ürün Kodu | Soket Ölçüsü | | Diş Sayısı | Ağırlık g | Fiyatı $ |
|---|---|---|---|---|---|
| 7431-02W (7531-02W) | 1/4" | 9X12 | 72T | 60 | **57,00** |
| 7431-03W (7531-03W) | 3/8" | 9X12 | 72T | 140 | **67,00** |
| 7431-04W (7531-04W) | 1/2" | 9X12 | 72T | 150 | **73,00** |
| 7432-03W (7532-02W) | 3/8" | 14X18 | 72T | 250 | **75,00** |
| 7432-04W (7532-04W) | 1/2" | 14X18 | 72T | 350 | **78,00** |
| 7432-06W (7532-06W) | 3/4" | 14X18 | 52T | 780 | **105,00** |

## GEÇMELİ ARA PARÇA

| Ürün Kodu | Dişi Soket Ölçüsü | Erkek Soket Ölçüsü | L mm | Ağırlık g | Fiyatı $ |
|---|---|---|---|---|---|
| 7412-0912W | 9X12 | 14X18 | 45 | 100 | **40,00** |
| 7411-1418W | 14X18 | 9X12 | 50 | 180 | **48,00** |

# MEKANİK TORK ANAHTARI - PTY

## Yuvarlak Geçme Uç Modeli

* Ø16 mm Standart geçme uçlu aletlere uygun kullanım
* Başlığın kolay çıkarılabilmesi için hızlı bırakma düğmesi tasarımı
* Kolay tork ayarı ve çift skalalı N-m ve lbf-ft
* Ara değeri ayarlamak için ek mikrometre ölçeği
* Ergonomik şekilli ve kullanışlı plastik sap
* Kilitleme düğmesi tork ayarının güvenilir şekilde kilitlenmesini sağlar
* Hem saat yönünde hem de saat yönünün tersine uygulanır
* Tork toleransı ± %3
* DIN ISO 6789 & ASME B 107.300-2010 Standartlarına uygun
* Seri numaralı ve cihaza özel fabrika kalibrasyon belgesi
* Türkiye'de servis ve kalibrasyon hizmeti verilmektedir.

| Ürün Kodu | N.m | lbf.ft | Soket ölçüsü | Tur Ayarı | Icse mm | L mm | Ağırlık g | Fiyatı $ |
|---|---|---|---|---|---|---|---|---|
| PTY-50 | 5-50 | 3,5 - 37 | Ø 16 | 0,25 | 32 mm | 350 | 440 | **225** |
| PTY-100 | 10-100 | 8 - 75 | Ø 16 | 0,50 | 32 mm | 435 | 1,050 | **255** |
| PTY-200 | 20-200 | 10 - 150 | Ø 16 | 1,00 | 32 mm | 500 | 1,230 | **295** |

# MEKANİK TORK ANAHTARI - PTY

## Yuvarlak Geçme Uç Modeli

* Ø16 - Ø22 mm Standart geçme uçlu aletlere uygun kullanım
* Başlığın kolay çıkarılabilmesi için hızlı bırakma düğmesi tasarımı
* Kolay tork ayarı ve çift skalalı N-m ve lbf-ft
* Kilitleme düğmesi tork ayarının güvenilir şekilde kilitlenmesini sağlar
* Tork toleransı ± %3
* DIN ISO 6789 & ASME B 107.300-2010 Standartlarına uygun
* Seri numaralı ve cihaza özel fabrika kalibrasyon belgesi
* Türkiye'de servis ve kalibrasyon hizmeti verilmektedir.

| Ürün Kodu | N.m | lbf.ft | Soket ölçüsü | Tur Ayarı | Icse mm | L mm | Ağırlık g | Fiyatı $ |
|---|---|---|---|---|---|---|---|---|
| PTY-400 | 80-400 | 60 - 300 | Ø 16 | 5 | 32 mm | 650 | 1,550 | **1,200** |
| PTY-620 | 140-620 | 100 - 450 | Ø 22 | 10 | 56 mm | 860 | 2,900 | **2,150** |

# YUVARLAK GEÇMELİ YILDIZ AĞIZ ANAHTARLAR

* Krom vanadyum malzeme
* Krom kaplama

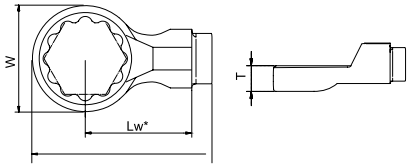


## YUVARLAK GEÇMELİ YILDIZ AĞIZ ANAHTAR ø16 mm

| Ürün Kodu | Ölçü mm | LW* (mm) | L (mm) | W (mm) | T (mm) | Ağırlık g | Fiyatı $ |
|---|---|---|---|---|---|---|---|
| 7425-13W | 13 | 32 | 62,25 | 23,50 | 12 | 135 | **42,00** |
| 7425-14W | 14 | 32 | 62,25 | 23,50 | 12 | 135 | **42,00** |
| 7425-15W | 15 | 32 | 62,25 | 23,50 | 12 | 135 | **42,00** |
| 7425-16W | 16 | 32 | 64,75 | 28,50 | 13 | 145 | **44,00** |
| 7425-17W | 17 | 32 | 64,75 | 28,50 | 13 | 145 | **44,00** |
| 7425-18W | 18 | 32 | 64,75 | 28,50 | 13 | 145 | **44,00** |
| 7425-19W | 19 | 32 | 66,25 | 31,50 | 14 | 150 | **44,00** |
| 7425-20W | 20 | 32 | 66,25 | 31,50 | 14 | 150 | **44,00** |
| 7425-21W | 21 | 32 | 66,25 | 31,50 | 14 | 150 | **44,00** |
| 7425-22W | 22 | 32 | 70,25 | 39,50 | 15 | 195 | **46,00** |
| 7425-23W | 23 | 32 | 70,25 | 39,50 | 15 | 195 | **46,00** |
| 7425-24W | 24 | 32 | 70,25 | 39,50 | 15 | 195 | **46,00** |
| 7425-27W | 27 | 32 | 70,25 | 39,50 | 15 | 195 | **53,00** |

## YUVARLAK GEÇMELİ YILDIZ AĞIZ ANAHTAR ø22 mm

| Ürün Kodu | Ölçü mm | LW* (mm) | L (mm) | W (mm) | T (mm) | Ağırlık g | Fiyatı $ |
|---|---|---|---|---|---|---|---|
| 7426-22W | 22 | 56 | 98,50 | 38,00 | 15,0 | 430 | **55,00** |
| 7426-24W | 24 | 56 | 98,50 | 38,00 | 15,0 | 430 | **55,00** |
| 7426-27W | 27 | 56 | 102,75 | 46,50 | 17,0 | 420 | **75,00** |
| 7426-30W | 30 | 56 | 102,75 | 46,50 | 17,0 | 420 | **75,00** |
| 7426-32W | 32 | 56 | 106,50 | 55,0 | 20,0 | 450 | **75,00** |
| 7426-34W | 34 | 56 | 106,50 | 55,0 | 20,0 | 450 | **75,00** |
| 7426-36W | 36 | 56 | 106,50 | 55,0 | 20,0 | 450 | **75,00** |
| 7426-41W | 41 | 56 | 115,50 | 72,0 | 22,0 | 450 | **77,00** |
| 7426-46W | 46 | 56 | 115,50 | 72,0 | 22,0 | 450 | **83,00** |

# YUVARLAK GEÇMELİ AÇIK AĞIZ ANAHTARLAR

* Krom vanadyum malzeme
* Krom kaplama

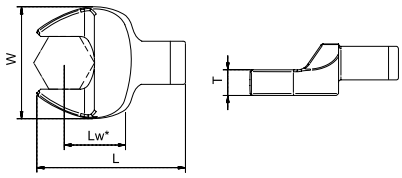


## YUVARLAK GEÇMELİ AÇIK AĞIZ ANAHTAR ø16 mm

| Ürün Kodu | Ölçü mm | LW* (mm) | L (mm) | W (mm) | T (mm) | Ağırlık g | Fiyatı $ |
|---|---|---|---|---|---|---|---|
| 7415-13W | 13 | 32 | 58,50 | 34,50 | 8 | 145 | **42,00** |
| 7415-14W | 14 | 32 | 58,50 | 34,50 | 8 | 145 | **42,00** |
| 7415-15W | 15 | 32 | 58,50 | 34,50 | 8 | 145 | **42,00** |
| 7415-16W | 16 | 32 | 60,50 | 41,50 | 9 | 160 | **43,00** |
| 7415-17W | 17 | 32 | 60,50 | 41,50 | 9 | 160 | **43,00** |
| 7415-18W | 18 | 32 | 60,50 | 41,50 | 9 | 160 | **43,00** |
| 7415-19W | 19 | 32 | 62,00 | 45,00 | 10 | 180 | **43,00** |
| 7415-20W | 20 | 32 | 62,00 | 45,00 | 10 | 180 | **46,00** |
| 7415-21W | 21 | 32 | 62,00 | 45,00 | 10 | 180 | **46,00** |
| 7415-22W | 22 | 32 | 63,50 | 56,00 | 11 | 230 | **53,00** |
| 7415-23W | 23 | 32 | 63,50 | 56,00 | 11 | 230 | **53,00** |
| 7415-24W | 24 | 32 | 63,50 | 56,00 | 11 | 230 | **53,00** |
| 7415-27W | 27 | 32 | 63,50 | 56,00 | 11 | 230 | **55,00** |
| 7415-30W | 30 | 32 | 63,00 | 68,00 | 12 | 285 | **64,00** |
| 7415-32W | 32 | 32 | 63,00 | 68,00 | 12 | 285 | **66,00** |
| 7415-36W | 36 | 32 | 63,00 | 68,00 | 12 | 285 | **68,00** |

## YUVARLAK GEÇMELİ AÇIK AĞIZ ANAHTAR ø22 mm

| Ürün Kodu | Ölçü mm | LW* (mm) | L (mm) | W (mm) | T (mm) | Ağırlık g | Fiyatı $ |
|---|---|---|---|---|---|---|---|
| 7416-22W | 22 | 56 | 91,00 | 52,00 | 11,0 | 350 | **53,00** |
| 7416-24W | 24 | 56 | 91,00 | 52,00 | 11,0 | 350 | **53,00** |
| 7416-27W | 27 | 56 | 94,00 | 64,00 | 12,0 | 420 | **68,00** |
| 7416-30W | 30 | 56 | 94,00 | 64,00 | 12,0 | 420 | **68,00** |
| 7416-32W | 32 | 56 | 97,00 | 75,50 | 12,0 | 465 | **68,00** |
| 7416-34W | 34 | 56 | 97,00 | 75,50 | 12,0 | 465 | **75,00** |
| 7416-36W | 36 | 56 | 97,00 | 75,50 | 12,0 | 465 | **75,00** |
| 7416-41W | 41 | 56 | 103,50 | 94,00 | 12,0 | 535 | **86,00** |
| 7416-46W | 46 | 56 | 103,50 | 94,00 | 12,0 | 535 | **97,00** |

# YUVARLAK GEÇMELİ CIRCIR KAFA

* Krom vanadyum malzeme
* Krom kaplama

60256

60437

| Ürün Kodu | Soket Ölçüsü | | Diş Sayısı | Ağırlık g | Fiyatı $ |
|---|---|---|---|---|---|
| 60256 | 1/2" | Ø 16 | 72T | 350 | **143** |
| 60437 | 3/4" | Ø 22 | 24T | 780 | **210** |

# ALÜMİNYUM TORK ANAHTARI - PTS

* Endüstriyel uygulamalar için dayanıklı model
* 140 Nm - 3000 Nm arasında 5 farklı model
* Hafif fakat sağlam, gövde alüminyum alaşımdan yapılmıştır
* Uzatma kolları sayesinde az güç harcayarak doğru tork elde edilir
* Ayarlanan tork değerine ulaşıldığında yüksek tıklama sesi ile uyarı
* Krom kaplama, malzemenin sertliğini dış etkenlere karşı güçlendirir
* Kolay ayarlanabilir çevirme kolu sayesinde hızlı ayar ve kilitleme özelliği.
* Tork toleransı ± %3
* DIN ISO 6789 & ASME B 107.300-2010 Standartlarına uygun
* Seri numaralı ve cihaza özel fabrika kalibrasyon belgesi
* Türkiye'de servis ve kalibrasyon hizmeti verilmektedir.

PTS-1000 / PTS-1500 / PTS-2000

PTS-3000

| Ürün Kodu | N.m | lbf.ft | Soket ölçüsü | L mm | Sap Uzunluğu | Ağırlık g | Fiyatı $ |
|---|---|---|---|---|---|---|---|
| PTS-760 | 140-760 Nm | 100-560 lbf.ft | 3/4" | 827 | - | 3.000 | **2,000** |
| PTS-1000 | 200-1000 Nm | 140-740 lbf.ft | 3/4" | 1.413 | 762 | 3.800 | **2,450** |
| PTS-1500 | 600-1500 Nm | - | 1" | 1.615 | 954 | 10.900 | **3,600** |
| PTS-2000 | 750-2000 Nm | - | 1" | 2.370 | 1.690 | 11.700 | **3,800** |
| PTS-3000 | 1500-3000 Nm | - | 1.1/2" | 2.820 | 2.040 | 16.400 | **5,100** |

# DİJİTAL TORK ANAHTARI - ETC

* Endüstriyel uygulamalar için
* Tork tolreansı: saat yönünde ±%1
  saat yönünün tersine ±%1,5
* Kaliteli denetim ve üretim uygulaması için yüksek hassasiyetli tork aletleri
* Özel tasarımı sayesinde esnek ve kolay çalışma imkanı
* Tork aralığı:10 Nm - 200 Nm arasında farklı seçenekler
* İki yönlü kullanım
* Plastik kutu içinde sevkiyat
* Seri numaralı ve cihaza özel fabrika kalibrasyon belgesi
* Türkiye'de servis ve kalibrasyon hizmeti verilmektedir.

**Özellikler :**

* Doğruluk: ± % 1
* Bellek: 10 Okuma
* Birim Seçimi: Nm, ft.lb, in.lb, kg-m
* Çalışma Sıcaklığı: -10°C - + 55°C
* Depolama Sıcaklığı: -10°C - + 55°C
* RS-232 Veri çıkışı
* Nem: % 0 - 99
* Pil: 1.5V AA Pil
  (Kendiliğinden deşarj olmuş bir pili kullanmayın)
* Garanti: 1 yıl

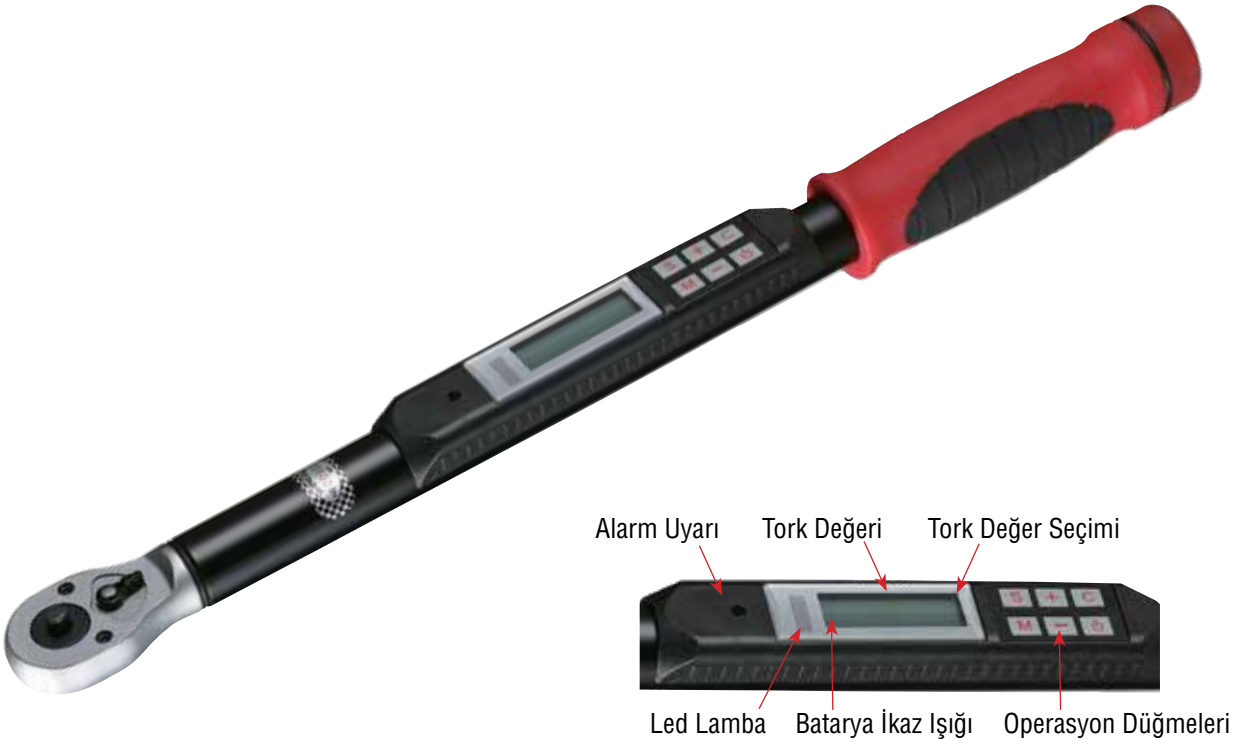


| Ürün Kodu | N.m | Soket ölçüsü | L mm | Ağırlık g | Fiyatı $ |
|---|---|---|---|---|---|
| ETC-100N | 10-100 | 3/8" | 440 | 950 | **520** |
| ETC-100NS | 10-100 | 1/2" | 440 | 1060 | **550** |
| ETC-200N | 20-200 | 1/2" | 580 | 1350 | **600** |

# TORKLU TORNAVİDA - TTR

* 5 cNm - 9 Nm arasında 5 farklı model.
* 6,3 mm (1/4") dişi girişli altıköşe ağız
* Her iki yöne torklama yapma özelliği
* Ayarlanan değerde otomatik boşa geçiş
* Ayarlanan değerin üzerinde torklama yapmaz
* Kolayca ayarlanabilen ve okunabilen N-m ve in-lb göster paneli
* Ergonomik tasarım kullanışlı kauçuk tutma sapı
* Tork toleransı ± %6
* Seri numaralı ve cihaza özel fabrika kalibrasyon belgesi
* Türkiye'de servis ve kalibrasyon hizmeti verilmektedir.

| Ürün Kodu | cNm | in-lb | Soket ölçüsü | Tur Ayarı | L mm | Ağırlık g | Fiyatı $ |
|---|---|---|---|---|---|---|---|
| TTR-06 | 5 - 60 cNm | - | 1/4" | 0,5 | 100 | 105 | **230** |

| Ürün Kodu | Nm | in-lb | Soket ölçüsü | Tur Ayarı | L mm | Ağırlık g | Fiyatı $ |
|---|---|---|---|---|---|---|---|
| TTR-1.2 | 0,1 - 1,2 Nm | 1,33 - 10,18 | 1/4" | 0,01 | 180 | 230 | **270** |
| TTR-3.5 | 1 - 3,5 Nm | 11,06 - 28,77 | 1/4" | 0,05 | 195 | 340 | **280** |
| TTR-6 | 1 - 6 Nm | 13,28 - 48,68 | 1/4" | 0,10 | 195 | 340 | **285** |
| TTR-9 | 4 - 9 Nm | 39,83 - 75,23 | 1/4" | 0,10 | 195 | 340 | **295** |

# DTT SERİSİ DİJİTAL TORK TORNAVİDA

* Dijital tork değeri okuma
* CW ve CCW işlemi ( Saat yönü ve saat yönü tersi ) her iki yönde kullanım
* Pik tutma ve izleme modu seçimi
* 9 adet önceden ayarlanmış hedef tork değeri için sesli uyarı ve LED gösterge
* Seçilebilir mühendislik birimleri ( N.m, ft-lb, in-lb, kg-cm ve açı ölçümlerini gösteren LCD ekran )
* Hafıza boyutu (tork ve açı) 50 adet
* Haberleşme özelliği
* 5 dakika sonra otomatik kapanma özelliği
* Şarz edilebilir pillerle uyumlu

**Model : DDT - 050 / DDT - 200**

**Aralık : 5 - 200 cN-m**

**Bits Ölçüsü : 1/4”**

**Tork Hassasiyeti : ± %2 (CW) / ± %3 (CCW)**

Soket Karesi Bits

Otomatik Kilit

Online kalibrasyon özelliği

Su geçirmezlik özelliği

* Ölçü (cN-m, in-lb, kg-cm )
* Çözünürlük: 0,1 cN-m
* Aşırı Yükleme Kaydı
* Pik tutma ve izleme özelliği

Parlak LED ışık

Sesli Uyarı

Kaymaz tutma kolu

Zorlu ortam testinden geçmiştir

Tek kullanımlık AAA pil veya şarz edilebilir pil

# DTT SERİSİ DİJİTAL TORK TORNAVİDA

| Model | DTT-050 | DTT-200 |
|---|---|---|
| Soket(inch) | 1/4” | 1/4” |
| Soket tipi | Bits | Bits |
| Uzunluk (mm) | 193 | 203 |
| Ön ayar sayısı | 9 adet | 9 adet |
| LED sayısı ve rengi | 2 LEDS (1 kırmızı+1 yeşil) | |
| Sesli Uyarı | Evet | Evet |
| Ayar Butonu | 5 | 5 |
| Birim seçimi | cN.m / in.lb / kg.cm | |
| Tork & Açı Ölçüm aralığı | 5~50 cN-m<br>0.44~4.42 in-lb<br>0.51~5.1 kg-cm | 10~200 cN-m<br>0.88~17.7 in-lb<br>1.02~20.41 kg-cm |
| Garanti edilen hassasiyet aralığı | 10~50 cN-m<br>0.88~4.42 in-lb<br>1.02~5.1 kg-cm | 40~200 cN-m<br>3.54~17.7 in-lb<br>4.08~20.41 kg-cm |
| Tork hassasiyeti | ±2%(CW) | ±2%(CW) |
| | ±3%(CCW) | ±3%(CCW) |
| Veri hafızası | 50 | 50 |
| Haberleşme | Yok | Yok |
| **LİSTE FİYATI** | **795 $** | **795 $** |

# DMTT SERİSİ MAFSALLI TORK TORNAVİDA

* Dijital tork değeri okuma
* +/-% 3 doğruluk
* CW ve CCW işlemi (Saat yönü ve saat yönü tersi) her iki yönde kullanım
* Pik tutma ve izleme modu seçimi
* Sesli uyarı ve LED göstergesi
* Seçilebilir  Mühendislik birimleri (N-m, ft-lb, in-lb, kg-cm)
* Yaklaşık 5 dakika boşta kaldıktan sonra otomatik kapanma
* Şarj edilebilir piller uyumludur

| Model | DMTT-012 |
|---|---|
| İçindekiler | 1 Adet Tornavida<br>2 Adet 1/4” Lokma (11 mm ve 12 mm)<br>1 Adet Valf gövdesi tork aparatı |
| Soket (inch) | ■ 1/4" |
| Soket Tipi | Mafsallı |
| Uzunluk (mm) | 216 |
| LED sayısı ve rengi | 2 Led (1 Kırmızı + 1 Yeşil) |
| Sesli Uyarı | Evet |
| Birim seçimi | N.m / ft.lb / in.lb / kg.cm |
| Tork & Açı Ölçüm aralığı | 0,6~12 N.m<br>0.44~8,85 ft.lb<br>5,3~106.2 in.lb<br>6,1~122,4 kg.cm |
| Garanti edilen hassasiyet aralığı | 2,4~12 N.m<br>1,77~8,85 ft.lb<br>21,2~106.2 in.lb<br>24,5~122,4 kg.cm |
| Tork hassasiyeti | ±3%(CW) - ±4%(CCW) |
| Veri hafızası | Yok |
| Haberleşme | Yok |
| **LİSTE FİYATI** | **645 $** |

# DAO SERİSİ DİJİTAL AÇI ÖLÇER ADAPTÖRÜ

* Dijital tork değeri okuma
* +/- 2 ° (30 ° / sn hızında 90 ° döndürme)
* CW ve CCW işlemi (Saat yönü ve saat yönü tersi) her iki yönde kullanım
* 9 adet  önceden ayarlanmış  hedef açı değeri için zil ve LED göstergesi
* Hafıza boyutu  50  adet
* Yaklaşık 2 dakika boşta kaldıktan sonra otomatik kapanma
* AAA normal ve şarj edilebilir piller uyumludur.

* Mıknatıs özelliği sayesinde
  Cırcır Kolu ile kolay uygulama

| Model | DAO |
|---|---|
| Açı hassasiyeti | +/- 2° (saniyede 30° döndürme hızında 90° döndürme) |
| Açı Ölçüm Aralığı | 1° |
| LED sayısı ve rengi | 6 LED (1 kırmızı + 5 yeşil) |
| Sesli Uyarı | Evet |
| Birim seçimi | Derece |
| Ön Ayar Sayısı | 9 Adet |
| Veri hafızası | 50 |
| Haberleşme | Yok |
| Pil | AAA x 2 |
| Ağırlık | 0,05 Kg |
| **LİSTE FİYATI** | **310 $** |

# DA SERİSİ DİJİTAL AÇI ÖLÇER VE TORK ADAPTÖRÜ

* Açı ayarı, Tork ayarı, Birim seçimi, Mod ayarı, Veri silme ve Online kalibrasyon içeren çoklu fonksiyonlar.
* 9 adet önceden ayarlanabilen hedef tork değeri
* Hem saat yönünde hem de saat yönünün tersi yönde çalışır
* N.m, ft-lb, in-lb, kg-cm ve açı ölçümlerini gösteren LCD ekran
* Hafıza boyutu (tork ve açı) 50 adet
* Kullanım esnasında LED ekranı göremesseniz gelinen tork değerini algılamanız için Yeşil ve Kırmızı 12 adet LED mevcuttur.
* Tork ve açı uygulamaları için açı göstergesi

**Model : DA4-135 ~ DA4-340**
**Soket karesi : 1/2”**
**Tork hassasiyeti : ± 3% (CW), ± 4% (CCW)**
**Açı hassasiyeti : ±2°(30’/sn hızında 90’ dönme)**

# DA SERİSİ DİJİTAL AÇI ÖLÇER VE TORK ADAPTÖRÜ

| Model | DA-135 | DA-340 |
|---|---|---|
| Soket(inch) | ■ 1/2” | ■ 1/2” |
| Ön ayar sayısı | 9 adet | 9 adet |
| LED sayısı ve rengi | 12 LED (2 kırmızı+10 yeşil) | |
| Sesli Uyarı | Evet | Evet |
| Birim seçimi | N.m/ ft.lb/ in.lb/ kg.cm/ açı | |
| Tork & Açı Ölçüm aralığı | 6.8~135 N-m<br>5~99.5 ft-lb<br>60~1195 in-lb<br>69~1378 kg-cm<br>1~360° | 17~340 N-m<br>12.5~250.7 ft-lb<br>150~3009 in-lb<br>173~3469 kg-cm<br>1~360° |
| Garanti edilen hassasiyet aralığı | 27~135 N-m<br>19.9~99.5 ft-lb<br>239~1195 in-lb<br>276~1378 kg-cm<br>1~360° | 68~340 N-m<br>50.1~250.7 ft-lb<br>602~3009 in-lb<br>694~3469 kg-cm<br>1~360° |
| Açı hassasiyeti | +/- 2° (saniyede 30° döndürme hızında 90° döndürme) | |
| Tork hassasiyeti | ±3%(CW) | ±3%(CW) |
| | ±4%(CCW) | ±4%(CCW) |
| Veri hafızası | 50 | 50 |
| **LİSTE FİYATI** | **540 $** | **580 $** |

# DT SERİSİ DİJİTAL TORK ANAHTARI

* Açı ayarı, Tork ayarı, Birim seçimi, Mod ayarı, Veri silme ve Online kalibrasyon içeren çoklu fonksiyonlar.
* 9 adet önceden ayarlanabilen hedef tork değeri
* Hem saat yönünde hem de saat yönünün tersi yönde çalışır
* N.m, ft-lb, in-lb, kg-cm ölçümlerini gösteren LCD ekran
* 2LED li ekran ile sesli ve ışıklı görünür tork onayı.
* Hafıza boyutu 250 adet

**Model : DT - 030 ~ DT - 340**
**Çalışma Aralığı : 30 ~ 340 N-m**
**Soket karesi : 1/4" , 1/2"**
**Tork hassasiyeti : ±1% (CW) ve ±2% (CCW)**

Cırcır mekanizma yön ayarlanabilir model

Her bir anahtar için özel seri numarası

Aşırı yükleme kaydı

Su geçirmezlik özelliği

Parlak ledler

Sesli uyarı

Kaymaz tutma kolu

Zorlu ortam testinden geçmiştir

Tek kullanımlık 2 adet AA pil veya şarj edilebilir pil

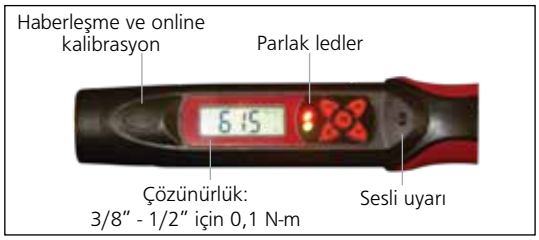

# DT SERİSİ DİJİTAL TORK ANAHTARI

| Model | DT-030 | DT-200 | DT-340 |
|---|---|---|---|
| Soket(inch) | ■ 1/4” | ■ 1/2” | ■ 1/2” |
| Soket tipi | Yön mandallı cırcır başlık | | |
| Uzunluk mm | 390 | 530 | 650 |
| Ön ayar sayısı | 9 adet | 9 adet | 9 adet |
| Cırcır Dişli Sayısı | 36 | 36 | 36 |
| LED sayısı ve rengi | 2 LED (1 kırmızı+1 yeşil) | | |
| Birim seçimi | N.m/ ft.lb/ in.lb/ kg.cm/ açı | | |
| Tork & Açı Ölçüm aralığı | 1.5~30 N-m<br>1.11~22.12 ft-lb<br>13.3~265.5 in-lb<br>15.3~306.1 kg-cm | 10 -200 N-m<br>29.5~147.5 ft-lb<br>354~1770 in-lb<br>408~2041 kg-cm | 17-340 N-m<br>12.5~250.7 ft-lb<br>150~3009 in-lb<br>173~3469 kg-cm |
| Garanti edilen hassasiyet aralığı | 6~30 N-m<br>4.4~22.12 ft-lb<br>53~265.5 in-lb<br>61~306.1 kg-cm | 40 -200 N-m<br>29.5~147.5 ft-lb<br>354~1770 in-lb<br>408~2041 kg-cm | 68-340 N-m<br>50.1~250.7 ft-lb<br>602~3009 in-lb<br>694~3469 kg-cm |
| Tork hassasiyeti | ±1%(CW) | ±1%(CW) | ±1%(CW) |
| | ±2%(CCW) | ±2%(CCW) | ±2%(CCW) |
| Veri hafızası | 250 | 250 | 250 |
| Haberleşme | Var | Var | Var |
| Ağırlık | 1,36 Kg | 2,14 Kg | 2,34 Kg |
| **LİSTE FİYATI** | **900 $** | **1,000 $** | **1,020 $** |

# DT SERİSİ DİJİTAL TORK ANAHTARI

* Tork ayarı, Birim seçimi, Mod ayarı, Veri silme ve Online kalibrasyon içeren çoklu fonksiyonlar.
* Hem saat yönünde hem de saat yönünün tersi yönde çalışır
* N.m, ft-lb, in-lb, kg-cm ölçümlerini gösteren LCD ekran
* Yandan LED'ler ile sesli ve görsel tork bildirimi
* Herbir uygulama için kolay ayar

| Model | DT-850 | DT-2000 |
|---|---|---|
| Soket(inch) | 3/4" | 1" |
| Soket tipi | Yön mandallı cırcır başlık | |
| Uzunluk mm | 1220 | 1800 |
| Cırcır Dişli Sayısı | 48 | 48 |
| LED sayısı ve rengi | 12 LED (4 kırmızı+8 yeşil) | |
| Birim seçimi | N.m/ ft.lb/ in.lb/ kg.cm | N.m/ ft.lb |
| Tork & Açı Ölçüm aralığı | 42.5~850 N-m<br>31.3~626.8 ft-lb<br>376~7521 in-lb<br>434~8674 kg-cm | 100 -2000 N-m<br>74~1475 ft-lb |
| Garanti edilen hassasiyet aralığı | 170~850 N-m<br>125.4~626.8 ft-lb<br>1504~7521 in-lb<br>1735~8674 kg-cm | 400 -2000 N-m<br>295~1475 ft-lb |
| Tork hassasiyeti | ±2.5%(CW) | ±2.5%(CW) |
| | ±3.5%(CCW) | ±3.5%(CCW) |
| Ağırlık | 9 | 14 |
| **LİSTE FİYATI** | **2,300 $** | **4,000 $** |

# DBPE SERİSİ DİJİTAL TORK ANAHTARI

* Dijital tork değeri okuma
* +/-% 2 doğruluk
* CW ve CCW işlemi (Saat yönü ve saat yönü tersi) her iki yönde kullanım
* Pik tutma ve izleme modu seçimi
* Sesli uyarı ve LED göstergesi
* Seçilebilir  Mühendislik birimleri (N-m, ft-lb, in-lb, kg-cm)
* Yaklaşık 5 dakika boşta kaldıktan sonra otomatik kapanma
* Şarj edilebilir piller uyumludur

| Model | DBPE-006 | DBPE-012 | DBPE-020 |
|---|---|---|---|
| Soket(inch) | 1/4” | 1/4” | 1/4” |
| Soket tipi | Yön mandallı cırcır başlık | | |
| Uzunluk mm | 216 | 216 | 216 |
| Cırcır Dişli Sayısı | 60 | 60 | 60 |
| LED sayısı ve rengi | 2 LED (1 kırmızı+1 yeşil) | | |
| Birim seçimi | N.m / ft.lb / in.lb / kg.cm | | |
| Tork & Açı Ölçüm aralığı | 0,3~6 N.m<br>0,221~4,424 ft.lb<br>2,65~59,09 in.lb<br>3,06~61,22 kg.cm | 0,6~12 N.m<br>0,44~8,85 ft.lb<br>5,3~106,2 in.lb<br>6,1~122,4 kg.cm | 1~20 N.m<br>0,74~14,75 ft.lb<br>8,80~177 in.lb<br>10,2~204,1 kg.cm |
| Garanti edilen hassasiyet aralığı | 1,2~6 N.m<br>0,88~4,424 ft.lb<br>10,6~59,09 in.lb<br>12,2~61,22 kg.cm | 2,4~12 N.m<br>1,77~8,85 ft.lb<br>21,2~106,2 in.lb<br>24,5~122,4 kg.cm | 4~20 N.m<br>2,95~14,75 ft.lb<br>35,40~177 in.lb<br>40,80~204,1 kg.cm |
| Tork hassasiyeti | ±2%(CW) | ±2%(CW) | ±2%(CW) |
| | ±3%(CCW) | ±3%(CCW) | ±3%(CCW) |
| Veri hafızası | Yok | Yok | Yok |
| Haberleşme | Yok | Yok | Yok |
| Çözünürlük | 0,001 N.m 0,001 ft.lb0,01 in.lb 0,01 kg.cm | | |
| Pil | AAA x 1 | AAA x 1 | AAA x 1 |
| Ağırlık | 0,26 Kg | 0,26 Kg | 0,26 Kg |
| **LİSTE FİYATI** | **680 $** | **680 $** | **680 $** |

**CW:** **Saat yönünde sıkım** **CCW:** **Saat yönünün tersine sıkım**

## DTPE SERİSİ DİJİTAL TORK ANAHTARI

* Dijital tork değeri okuma
* +/-% 2 doğruluk
* CW ve CCW işlemi (Saat yönü ve saat yönü tersi) her iki yönde kullanım
* Pik tutma ve izleme modu seçimi
* Sesli uyarı ve LED göstergesi
* Seçilebilir  Mühendislik birimleri (N-m, ft-lb, in-lb, kg-cm)
* Yaklaşık 5 dakika boşta kaldıktan sonra otomatik kapanma
* Şarj edilebilir piller uyumludur

| Model | DTPE-012 | DTPE-030 | DTPE-085 |
|---|---|---|---|
| Soket(inch) | ■ 1/4” | ■ 1/4” | ■ 3/8” |
| Soket tipi | Yön mandallı cırcır başlık | | |
| Uzunluk mm | 216 | 216 | 290 |
| Cırcır Dişli Sayısı | 60 | 60 | 60 |
| LED sayısı ve rengi | 2 LED (1 kırmızı+1 yeşil) | | |
| Birim seçimi | N.m / ft.lb / in.lb / kg.cm | | |
| Tork & Açı Ölçüm aralığı | 0,6~12 N.m<br>0,44~8,85 ft.lb<br>5,3~106,2 in.lb<br>6,1~122,4 kg.cm | 1,5~30 N.m<br>1,11~22,12 ft.lb<br>13,3~265,5 in.lb<br>15,31~306,1 kg.cm | 4,2~85 N.m<br>3,1~62,7 ft.lb<br>37~752 in.lb<br>43~867 kg.cm |
| Garanti edilen hassasiyet aralığı | 2,4~12 N.m<br>1,77~8,85 ft.lb<br>21,2~106,2 in.lb<br>24,5~122,4 kg.cm | 6~30 N.m<br>4,4~22,12 ft.lb<br>53~265,5 in.lb<br>61~306,1 kg.cm | 17~85 N.m<br>12,5~62,7 ft.lb<br>150~752 in.lb<br>173~867 kg.cm |
| Tork hassasiyeti | ±2%(CW) | ±2%(CW) | ±2%(CW) |
| | ±3%(CCW) | ±3%(CCW) | ±3%(CCW) |
| Veri hafızası | Yok | Yok | Yok |
| Haberleşme | Yok | Yok | Yok |
| Çözünürlük | 0,001 N.m 0,001 ft.lb0,01 in.lb 0,01 kg.cm | | |
| Pil | AAA x 1 | AAA x 1 | AAA x 1 |
| Ağırlık | 0,60 Kg | 0,60 Kg | 0,75 Kg |
| **LİSTE FİYATI** | **680 $** | **680 $** | **710 $** |

**CW:** **Saat yönünde sıkım** **CCW:** **Saat yönünün tersine sıkım**

# DTUA / DTDE SERİSİ DİJİTAL TORK VE AÇI ANAHTARLARI

* Dijital tork değeri okuma
* +/-% 2 doğruluk
* CW ve CCW işlemi (Saat yönü ve saat yönü tersi) her iki yönde kullanım
* Pik tutma ve izleme modu seçimi
* Sesli uyarı ve LED göstergesi
* Seçilebilir  Mühendislik birimleri (N-m, ft-lb, in-lb, kg-cm)
* Yaklaşık 5 dakika boşta kaldıktan sonra otomatik kapanma
* Şarj edilebilir piller uyumludur

DTUA - 135 / DTUA - 200 / DTUA - 340

DTDE - 500

| Model | DTUA-030 | DTUA-135 | DTUA-200 | DTUA-340 | DTDE-500 |
|---|---|---|---|---|---|
| Soket(inch) | 1/4” | 1/2” | 1/2” | 1/2” | 3/4” |
| Soket tipi | Yön mandallı çıkarılabilir cırcır başlık | | | | Yön mandallı cırcır başlık |
| Uç Ebadı | 9 x 12 | 9 x 12 | 9 x 12 | 14 x 18 | 3/4” DR |
| Uzunluk mm | 390 | 410 | 545 | 640 | 950 |
| Cırcır Dişli Sayısı | 52T | 52T | 52T | 52T | 48T |
| LED sayısı ve rengi | 12 LED (4 kırmızı+8 yeşil) | | | | |
| Birim seçimi | N.m / ft.lb / in.lb / kg.cm / Açı | | | | |
| Tork & Açı Ölçüm aralığı | 1,5~30 N.m<br>1,11~22,12 ft.lb<br>13,3~265,5 in.lb<br>15,3~306,1 kg.cm<br>1~360° | 6,8~135 N.m<br>5~99,5 ft.lb<br>60~1195 in.lb<br>69~1378 kg.cm<br>1~360° | 10~200 N.m<br>17,4~147,5 ft.lb<br>88~1770 in.lb<br>102~2041 kg.cm<br>1~360° | 17~340 N.m<br>12,5~250,7 ft.lb<br>150~3009 in.lb<br>173~3469 kg.cm<br>1~360° | 25~500 N.m<br>14,8~368,7 ft.lb<br>221~4424 in.lb<br>255~5102 kg.cm<br>1~360° |
| Garanti edilen hassasiyet aralığı | 6~30 N.m<br>4,4~22,12 ft.lb<br>53~265,5 in.lb<br>61~306,1 kg.cm<br>1~360° | 27~135 N.m<br>19,9~99,5 ft.lb<br>239~1195 in.lb<br>276~1378 kg.cm<br>1~360° | 40~200 N.m<br>29,5~147,5 ft.lb<br>354~1770 in.lb<br>408~2041 kg.cm<br>1~360° | 68~340 N.m<br>50,1~250,7 ft.lb<br>602~3009 in.lb<br>694~3469 kg.cm<br>1~360° | 100~500 N.m<br>73,7~368,7 ft.lb<br>885~4424 in.lb<br>1020~5102 kg.cm<br>1~360° |
| Tork hassasiyeti | ±2%(CW) | ±2%(CW) | ±2%(CW) | ±2%(CW) | ±2,5%(CW) |
| | ±3%(CCW) | ±3%(CCW) | ±3%(CCW) | ±3%(CCW) | ±3,5%(CCW) |
| Veri hafızası | Yok | Yok | Yok | Yok | Yok |
| Haberleşme | Yok | Yok | Yok | Yok | Yok |
| Çözünürlük | 0,001 N.m 0,001 ft.lb0,01 in.lb 0,01 kg.cm / 1° | | | | |
| Pil | AAA x 1 | AAA x 1 | AAA x 1 | AAA x 1 | AAA x 1 |
| Ağırlık | 0,790 Kg | 0,980 Kg | 1,370 Kg | 1,520 Kg | 2,950 Kg |
| **LİSTE FİYATI** | **1,070 $** | **1,070 $** | **1,140 $** | **1,200 $** | **2,370 $** |

**CW: Saat yönünde sıkım  CCW: Saat yönünün tersine sıkım**

# DTU SERİSİ DİJİTAL TORK ANAHTARI

* Açı ayarı, Tork ayarı, Birim seçimi, Mod ayarı, Veri silme ve Online kalibrasyon içeren çoklu fonksiyonlar.
* 9 adet önceden ayarlanabilen hedef tork değeri
* Hem saat yönünde hem de saat yönünün tersi yönde çalışır
* N.m, ft-lb, in-lb, kg-cm ve açı ölçümlerini gösteren LCD ekran
* Hafıza boyutu (tork ve açı) 250 adet
* Kullanım esnasında LED ekranı göremesseniz gelinen tork değerini algılamanız için Yeşil ve Kırmızı 12 adet LED mevcuttur.

**Model : DTU-030 ~ DTU-200**
**Aralık : 30 ~ 340 N-m**
**Soket karesi : 1/4" , 3/8" , 1/2"**
**Soket karesi : 9x12 , 14x18**
**Tork hassasiyeti : ±1% or ±2% (CW)**
**Aç hassasiyeti : ± 2°**

# DTU SERİSİ DİJİTAL TORK ANAHTARI

**Bu Ürünün BLUETOOTH ve WIRELESS özelliklerine sahip modeller için lütfen irtibata geçiniz.**

| Model | DTU-030 | DTU-060 | DTU-135 | DTU-200 |
|---|---|---|---|---|
| Soket(inch) | ■ 1/4” | ■ 3/8” | ■ 3/8” | ■ 1/2” |
| Soket tipi | Değiştirilebilir - yuvarlak başlı cırcır | | | |
| Uzunluk (mm) | 390 | 415 | 415 | 530 |
| Ebat W x H (mm) | 12 x 9 | 12 x 9 | 12 x 9 | 18 x 14 |
| Eksen mesafesi (mm) | 17,5 | 17,5 | 17,5 | 25 |
| Ön ayar sayısı | 9 adet | 9 adet | 9 adet | 9 adet |
| Cırcır Dişli Sayısı | 52 | 52 | 52 | 52 |
| LED sayısı ve rengi | 12 LEDS (2 kırmızı+10 yeşil) | | | |
| Birim seçimi | N.m/ ft.lb/ in.lb/ kg.cm/ açı | | | |
| Tork & Açı Ölçüm aralığı | 1.5~30 N-m<br>1.11~22.12 ft-lb<br>13.3~265.5 in-lb<br>15.3~306.1 kg-cm<br>1~360° | 3~60 N-m<br>2.21~44.24 ft-lb<br>26.5~530.9 in-lb<br>30.6~612.2 kg-cm<br>1~360° | 6.8-135 N-m<br>5~99.5 ft-lb<br>60~1195 in-lb<br>69~1378 kg-cm<br>1~360° | 10-200 N-m<br>7.4~147.5 ft-lb<br>88~1770 in-lb<br>102~2041 kg-cm<br>1~360° |
| Garanti edilen hassasiyet aralığı | 6~30 N-m<br>4.4~22.12 ft-lb<br>53~265.5 in-lb<br>61~306.1 kg-cm | 12~60 N-m<br>8.8~44.24 ft-lb<br>106~530.9 in-lb<br>122~612.2 kg-cm | 27-135 N-m<br>19.9~99.5 ft-lb<br>239~1195 in-lb<br>276~1378 kg-cm | 40-200 N-m<br>29.5~147.5 ft-lb<br>354~1770 in-lb<br>408~2041 kg-cm |
| Açı hassasiyeti | +/- 2° (saniyede 30° döndürme hızında 90° döndürme) | | | |
| Tork hassasiyeti | ±1%(CW) | ±1%(CW) | ±1%(CW) | ±1%(CW) |
| | ±2%(CCW) | ±2%(CCW) | ±2%(CCW) | ±2%(CCW) |
| Veri hafızası | 250 | 250 | 250 | 250 |
| Haberleşme | Var | Var | Var | Var |
| Ağırlık | 0,790 Kg | 0,980 Kg | 0,980 Kg | 1,370 Kg |
| **LİSTE FİYATI** | **1,400 $** | **1,500 $** | **1,500 $** | **1,550 $** |

# WTA DİJİTAL KABLOSUZ TORK ADAPTÖRÜ

## ÖZELLİKLER

* Sapma ve Doğruluk: Saat Yönünde + -% 1; Saat Ters Yönünde + -% 1,5
* Çalışma Sıcaklığı: -5'C - + 55'C
* Depolama Sıcaklığı: -20'C - + 70'C
* Nem: % 0-90
* Frekans: 2,4 GHz
* Pil: 1.5V UM-4 (AAA) x 3
* Mesafe: 20 metre

**Kablosuz menzil, çevre ve bilgisayar kullanım koşullarına bağlı olarak değişebilir.**

VTT

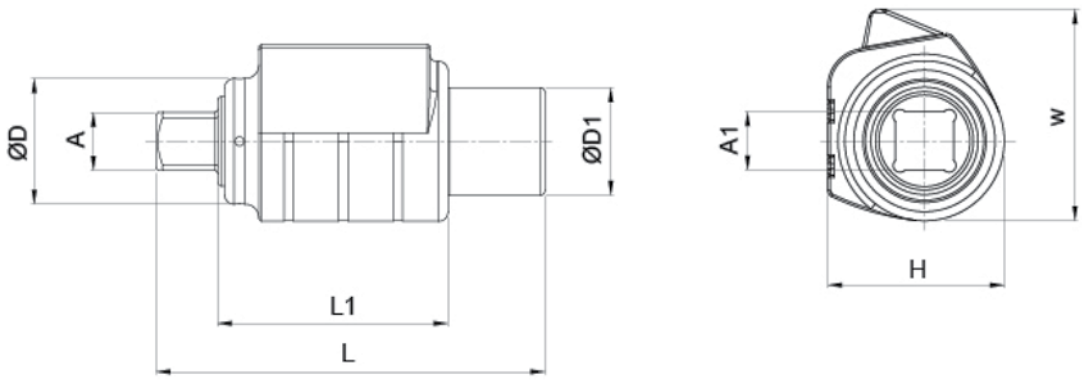


| Ürün Kodu | A | A1 | Çalışma Aralığı | W mm | H mm | ØD mm | ØD1 mm | L mm | L1 mm | Ağırlık kg | Fiyatı $ |
|---|---|---|---|---|---|---|---|---|---|---|---|
| WTA-2000 | 1" | 1" | 200-2000Nm | 92,5 | 77,50 | 55,50 | 47 | 170,90 | 97,80 | 2,17 | **2,200** |

# DİJİTAL TORK ARTIRICI

## ÖZELLİKLER

* Sapma ve Doğruluk: Saat Yönünde + -% 1; Saat Ters Yönünde + -% 1,5
* Çalışma Sıcaklığı: -5'C - + 55'C
* Depolama Sıcaklığı: -20'C - + 70'C
* Nem: % 0-90
* Frekans: 2,4 GHz
* Pil: 1.5V UM-4 (AAA) x 3
* Mesafe: 20 metre

**Kablosuz menzil, çevre ve bilgisayar kullanım koşullarına bağlı olarak değişebilir.**

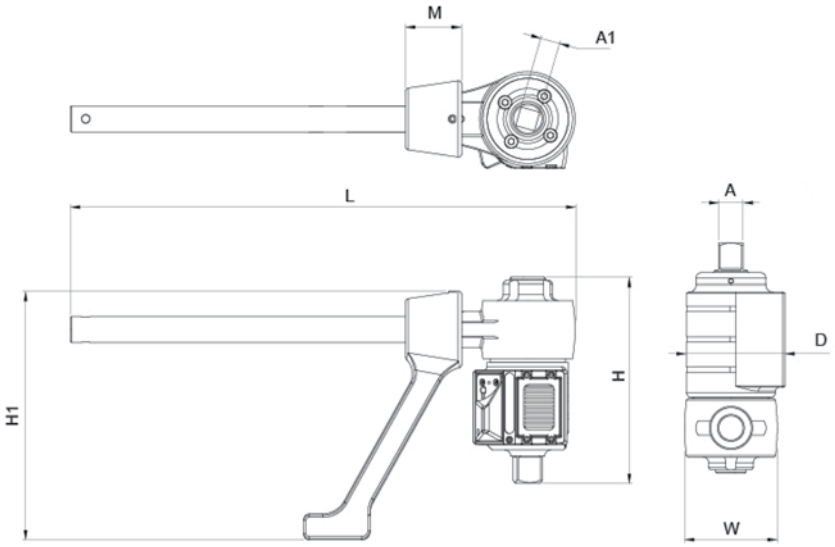


| Ürün Kodu | A | A1 | Çalışma Aralığı | Aktarma Oranı | W mm | H mm | H1 mm | L mm | M mm | D mm | Ağırlık kg | Fiyatı $ |
|---|---|---|---|---|---|---|---|---|---|---|---|---|
| DTW-1500 | 1/2" | 3/4" | 150-1500Nm | 3:1 | 72,2 | 182,90 | 221 | 421 | 40 | 92,50 | 3,77 | **2,190** |

## TORK ARTIRICI - 2700 Nm

* Planet dişli taşıyıcı mekanizması yüksek güç sağlar
* Aktarma oranı 5:1
* Aktarma doğruluğu ± % 5
* Setin içinde 1adet Düz ve 1 adet Z tipi destek kolu bulunur.
* Özel tasarım plastik çantalı

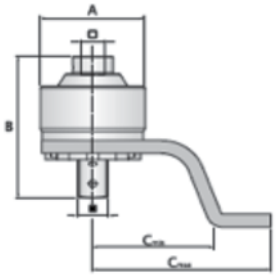


| Ürün Kodu | Min. N.m | Min. lbf.ft | Max. N.m | Max. lbf.ft | Aktarma oranı | Giriş soketi | Çıkış soketi | A | B | Ağırlık g | Fiyatı $ |
|---|---|---|---|---|---|---|---|---|---|---|---|
| PTA-2700 | 540 | 400 | 2700 | 2000 | 5:1 | 3/4" | 1" | 108 | 128,3 | 6480 | **1,200** |

## TORK ARTIRICI - 4500 Nm

* Çift planet dişli taşıyıcıları yüksek yük kapasitesi sağlar
* Aktarma oranı 26:1
* Aktarma doğruluğu % 5
* Yüksek güç aktarımı , uzun kolların ve ağır anahtarların yerine hafif çözümler sunar.
* Setin içinde 1adet Düz ve 1 adet Z tipi destek kolu bulunur.
* Uzun ömürlü kullanım için sağlam tasarım.
* Emniyetli ve rahat kullanım için geri tepme emniyet mekanizması
* Özel tasarım plastik çantalı

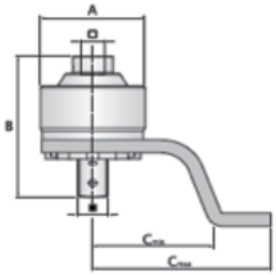


| Ürün Kodu | Min. N.m | Min. lbf.ft | Max. N.m | Max. lbf.ft | Aktarma oranı | Giriş soketi | Çıkış soketi | A mm | B mm | Ağırlık g | Fiyatı $ |
|---|---|---|---|---|---|---|---|---|---|---|---|
| PTA-4500 | 173 | 115 | 4500 | 3300 | 26:1 | 1/2" | 1" | 108 | 176,5 | 13000 | **4,150** |

# MEKANİK TORK ARTTIRICI

## ÖZELLİKLER

* Aktarma oranı 1:10 ila 1:30 arasında değişen farklı ölçülerde
* Aktarma doğruluğu : %6
* Yüksek güç aktarımı sayesinde, uzun kolların ve ağır anahtarları yerine hafif çözümler sunar.
* Uzun ömürlü kullanım için sağlam tasarım.
* Emniyetli ve rahat kullanım için geri tepmeli emniyet mekanizmalı
* Özel tasarım plastik çantalı

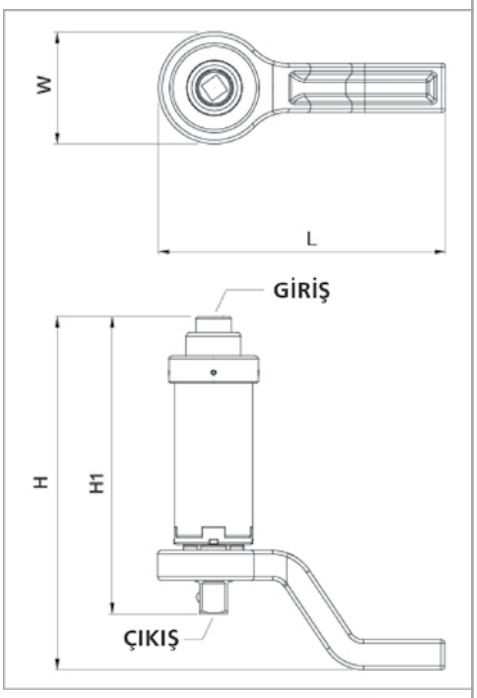

PTA-4000

PTA-1500

| Ürün Kodu | Min. N.m | Min. lbf.ft | Max. N.m | Max. lbf.ft | Aktarma oranı | Giriş soketi | Çıkış soketi | W mm | H mm | H1 mm | L mm | Ağırlık Kg | Fiyatı $ |
|---|---|---|---|---|---|---|---|---|---|---|---|---|---|
| PTA-1500 | 150 | 110 | 1500 | 1100 | 10:1 | 1/2" | 3/4” | 75 | 237 | 200 | 193 | 3,4 | **1,050** |
| PTA-4000 | 400 | 300 | 4000 | 3000 | 10:1 | 1/2" | 1. 1/2" | 108 | 257 | 228 | 265 | 13 | **2,650** |

# YAZICI VE TEST CİHAZI

## GAV-EPT ÖZELLİKLERİ

* Büyük kapasiteli bellek: 16MB SDRAM, 4MB Flash
* 7 IPS'ye (177 mm / sn) varan hızda yüksek hızlı termal baskı
* Çoklu poz uygulamaları için USB, Seri ve İnternet bağlantı noktasını destekler.
* Hassas ve hızlı baskı konumlandırma için patentli kağıt makarası değiştirme cihazı.
* Etiket düzenleme yazılımı Golabel ile barkod etiketleri oluşturmak ve yazdırmak kolaydır.

## GAV-EPT İÇİNDEKİLER

* Çözünürlük: 203 dpi (8 nokta / mm)
* Baskı hızı: 4IPS (102 mm / sn)
* Baskı genişliği: 2,1 / 2 "(54 mm)
* Baskı uzunluğu: Min. 4 mm (0,16 inç); Maks. 1727 mm (68 inç)
* Bellek: 4MB Flash (kullanıcı tarafından sağlanan kapasite 2MB'dir); 16MB SDRAM
* Kağıt rulosu dış çapı: maksimum çap 127 mm (5 inç)

ETT-1000NP

GAV-EPT

## ETT-1000NP ÖZELLİKLERİ:

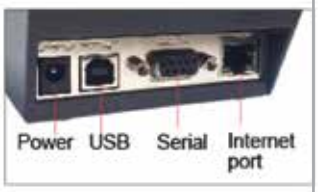


* Doğruluk: ± % 1
* Ekran: 5 Rakam (1000 N üzeri), 7 segment LED (saniyede 5 güncelleme hızı)
  4 Rakam (500 N üzeri), 7 segment LED (saniyede 5 güncelleme hızı)
* Birim Nm, ft.lb, kg-m olarak mevcu
* Sıcaklık Aralığı: +5°C +40°C
* Sıcaklık Aralığı Depolama: -20°C + 70°C
* Örnekleme Hızı: 333 SPS
* Otomatik Sıfırlama Bekletme süresi: 2 Saniye
* Gerçek Zamanlı Torgue Okuma
* Yön: Saat yönlü kontrol
* AC 100 - 240V 50-60HZ / DC9-24V
- Alüminyum alaşımlı gövde
- Kalibrasyon: BS 7882: 2008 yöntemine göre

| Ürün Kodu | Kapasite | Ölçüleri (mm) | Ağırlık g | Fiyatı $ |
|---|---|---|---|---|
| ETT-1000NP | 50-1000Nm | 205 (D) x 155 (W) x 76 (H) | 4,060 | **2,150** |
| GAV - ETP | | 100 (D) x 218 (W) x 172 (H) | 1,070 | **1,700** |

# DİJİTAL TORK TEST CİHAZI - ETT

* Tekrarlama doğruluğunu ve uluslararası standartlara uyumu sağlamak için düzenli tork aleti kalibrasyonu
* Çok çeşitli enstrümanlar ve dönüştürücüler sunar.
* Bu kategorideki tüm ürünler, gereksinimlerini karşılar.
* Çalışma Tork aralığı: 1 Nm - 2000 Nm
* Doğruluk:% + - 1

**Özellikler :**

* Doğruluk: ± % 1
* Ekran: 5 Rakam (1000 N üzeri), 7 segment LED (saniyede 5 güncelleme hızı)
  4 Rakam (500 N üzeri), 7 segment LED (saniyede 5 güncelleme hızı)
* Birim Nm, ft.lb, kg-m olarak mevcu
* Sıcaklık Aralığı: +5°C +40°C
* Sıcaklık Aralığı Depolama: -20°C + 70°C
* Örnekleme Hızı: 333 SPS
* Otomatik Sıfırlama Bekletme süresi: 2 Saniye
* Gerçek Zamanlı Torgue Okuma
* Yön: Saat yönlü kontrol
* AC 100 - 240V 50-60HZ / DC9-24V
- Alüminyum alaşımlı gövde
- Kalibrasyon: BS 7882: 2008 yöntemine göre

Model : ETT - 15N

Model : ETT - 150N
ETT - 500N
ETT - 1000N
ETT - 2000N

| Ürün Kodu | Kapasite | Ölçüleri (mm) | Ağırlık g | Fiyatı $ |
|---|---|---|---|---|
| ETT-15N | 1-15Nm | 205 (D) x 155 (W) x 76 (H) | 2940 | **1,700** |
| ETT-150N | 7,5-150Nm | 205 (D) x 155 (W) x 76 (H) | 3440 | **1,720** |
| ETT-500N | 25-500Nm | 205 (D) x 155 (W) x 76 (H) | 4060 | **1,720** |
| ETT-1000N | 50-1000Nm | 205 (D) x 155 (W) x 76 (H) | 4060 | **1,840** |
| ETT-2000N | 100-2000Nm | 205 (D) x 155 (W) x 76 (H) | 4560 | **1,850** |

# ELEKTRİKLİ VE HAVALI TORK ÖLÇME CİHAZI

* Sıkıcının vidaya uyguladığı değeri ölçer.
* Darbeli aletlerin ölçümünü yapmak için kullanmayın. Belirtilen torktan fazlasını uygulamayın.

| MODEL | TM-150A |
|---|---|
| Ölçüm aralığı | 0.15~15.00 N~m / 1.5~132.0 lbf~in / 1.5~150.0 Kgf~cm |
| Hassasiyet | 200~1000 basamaklı ekran için ± 0,5% digit aralığında 15~199 basamaklı ekran için ± 1% digit aralığında |
| Ekran | 3.5 LCD |
| Ölçme yönü | CW~CCW |
| Ölçme modu 3 yönlü | Pik yük değerini tutar, Anlık tork değerini gösterir, Aşağı yönlü pik değerini tutar |
| Veri transferi | USB1.0 (Baud rate~19200) |
| Besleme kaynağı | 6 VDC (Ni-Cd şarj edilebilir batarya 1.2V×5 pil) |
| Çalışma süresi | Sürekli çalışma süresi 8 saat, aralıklı çalışma süresi 12 saat civarı. |
| Batarya ömrü | Çalışma koşullarına bağlı olmakla beraber en az 300 kere şarj edilebilir |
| Özel şarj | Giriş: AC 120V, 220-240V Çıkış: DC 12V 500mA |
| Soket ebatı | 20mm kare ve 9.5mm kare |

| Ürün Kodu | Kapasite | Ölçüleri (mm) | Ağırlık g | Fiyatı $ |
|---|---|---|---|---|
| TM-150A | 0,15-15 Nm | 230 (D) x 123 (W) x 65 (H) | 1,800 | **5,400** |

GAV®

# HAVALI MAKİNA AKSESUARLARI

GAV®

| AF-2 | MİNİ SU TUTUCU 1/4” | 8 $ |
|---|---|---|

| EW-B42 | MİNİ YAĞLAYICI 1/4” | 8 $ |
|---|---|---|

| E-107-8 | DÖNERLİ MAFSAL 1/4” | 12 $ |
|---|---|---|

| JC-09 | DÖNERLİ MAFSAL 1/4” | 5 $ |
|---|---|---|

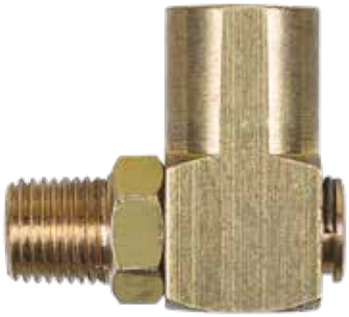

| E-107-3 | HAVA REGÜLATÖRÜ 1/4” | 6 $ |
|---|---|---|

| E-107-4 | SAATLİ HAVA REGÜLATÖRÜ 1/4” | 12 $ |
|---|---|---|

GAV®

# BALANSER
# HAVA MAZOT
# LASTİK ŞİŞİRME

## 9300 - 9313 TECNA BALANSER

MADE IN ITALY

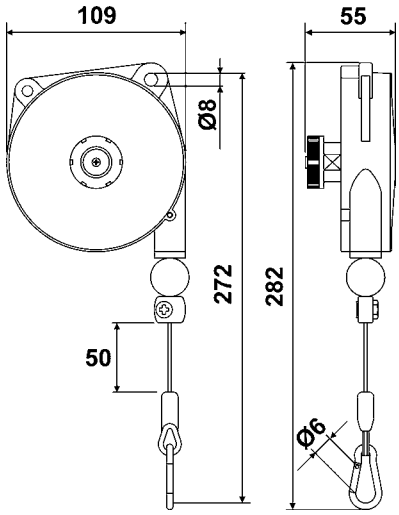


| KOD | KAPASİTE | UZUNLUK | AĞIRLIK | HALAT | GÖVDE | FİYAT / € |
|---|---|---|---|---|---|---|
| 9300 | 0,2÷0,5 | 1,600 mm | 0,43 | İnox | Alü. | **48,00 €** |
| 9311 | 0,4÷1 | 1,600 mm | 0,57 | İnox | Alü. | **48,00 €** |
| 9312 | 1÷2 | 1,600 mm | 0,60 | İnox | Alü. | **52,00 €** |
| 9313 | 2÷3 | 1,600 mm | 0,74 | İnox | Alü. | **57,00 €** |

## 9321 - 9340 TECNA BALANSER

MADE IN ITALY

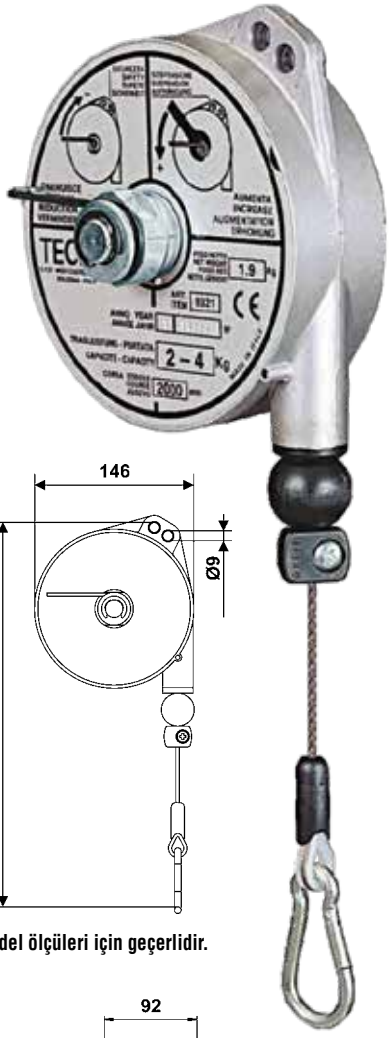

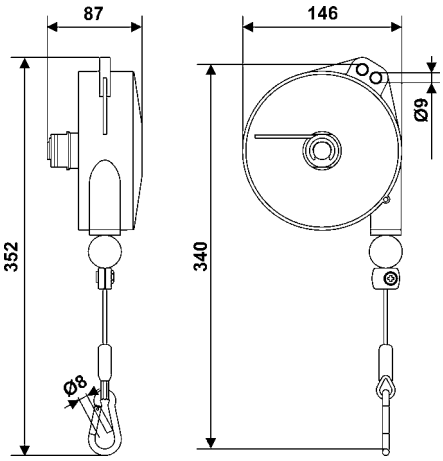


9321 - 9322 - 9323 model ölçüleri için geçerlidir.

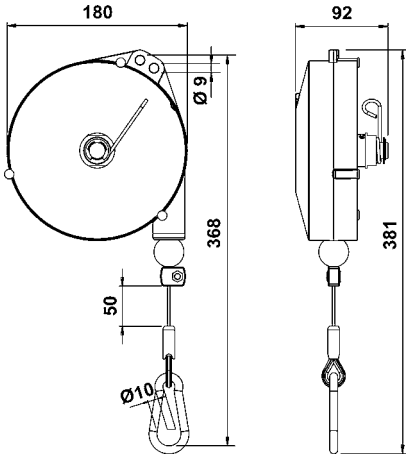


9339 - 9340 model ölçüleri için geçerlidir.

| KOD | KAPASİTE | UZUNLUK | AĞIRLIK | HALAT | GÖVDE | FİYAT / € |
|---|---|---|---|---|---|---|
| 9321 | 2÷4 | 2,000 mm | 1,90 | İnox | Alü. | **125 €** |
| 9322 | 4÷6 | 2,000 mm | 1,98 | İnox | Alü. | **128 €** |
| 9323 | 6÷8 | 2,000 mm | 2,28 | İnox | Alü. | **152 €** |
| 9339 | 8÷10 | 2,500 mm | 3,43 | İnox | Alü. | **190 €** |
| 9340 | 10÷14 | 2,500 mm | 3,58 | İnox | Alü. | **209 €** |

## 9357 - 9359 TECNA BALANSER

MADE IN ITALY

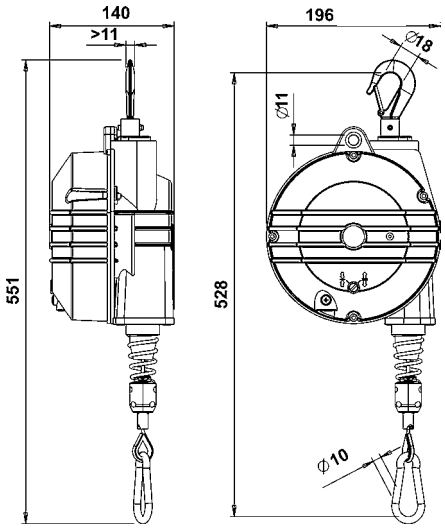


| KOD | KAPASİTE | UZUNLUK | AĞIRLIK | HALAT | GÖVDE | FİYAT / € |
|---|---|---|---|---|---|---|
| 9357 | 14÷18 | 2,000 mm | 6,26 | İnox | Alü. | **402 €** |
| 9358 | 18÷22 | 2,000 mm | 5,89 | İnox | Alü. | **412 €** |
| 9359 | 22÷25 | 2,000 mm | 6,53 | İnox | Alü. | **416 €** |

## 9363 - 9366 TECNA BALANSER

MADE IN ITALY

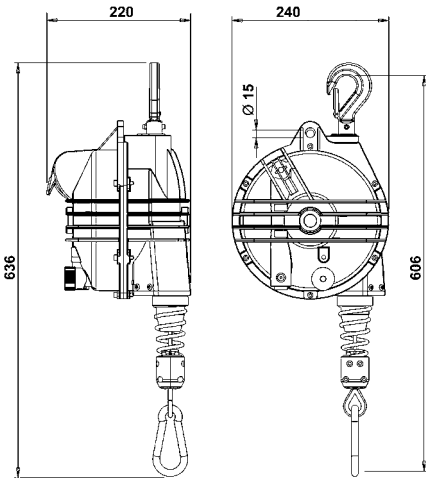


| KOD | KAPASİTE | UZUNLUK | AĞIRLIK | HALAT | GÖVDE | FİYAT / € |
|---|---|---|---|---|---|---|
| 9363 | 20÷25 | 2,000 mm | 9,29 | İnox | Alü. | **691 €** |
| 9364 | 25÷30 | 2,000 mm | 10,14 | İnox | Alü. | **704 €** |
| 9365 | 30÷35 | 2,000 mm | 10,14 | İnox | Alü. | **739 €** |
| 9366 | 35÷45 | 2,000 mm | 11,03 | İnox | Alü. | **787 €** |

## 9367 - 9371 TECNA BALANSER

MADE IN ITALY

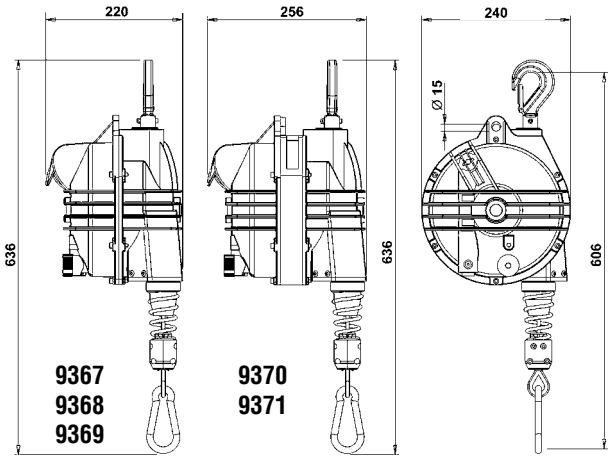


| KOD | KAPASİTE | UZUNLUK | AĞIRLIK | HALAT | GÖVDE | FİYAT / € |
|---|---|---|---|---|---|---|
| 9367 | 45÷55 | 2,000 mm | 11,03 | İnox | Alü. | **854 €** |
| 9368 | 55÷65 | 2,000 mm | 11,87 | İnox | Alü. | **854 €** |
| 9369 | 65÷75 | 2,000 mm | 12,67 | İnox | Alü. | **1,027 €** |
| 9370 | 75÷90 | 2,000 mm | 15,65 | İnox | Alü. | **1,108 €** |
| 9371 | 90÷105 | 2,000 mm | 16,58 | İnox | Alü. | **1,178 €** |

## 9435 - 9444 TECNA BALANSER

MADE IN ITALY

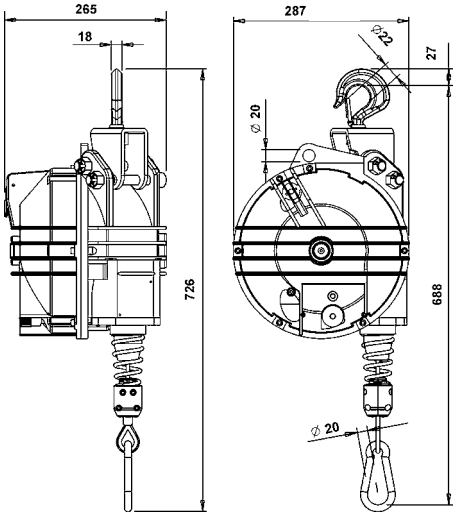


| KOD | KAPASİTE | UZUNLUK | AĞIRLIK | HALAT | GÖVDE | FİYAT / € |
|---|---|---|---|---|---|---|
| 9435 | 40÷50 | 3,000 mm | 23,65 | İnox | Alü. | **1,538 €** |
| 9436 | 50÷60 | 3,000 mm | 24,69 | İnox | Alü. | **1,551 €** |
| 9441 | 60÷70 | 3,000 mm | 25,56 | İnox | Alü. | **1,690 €** |
| 9442 | 70÷80 | 3,000 mm | 26,75 | İnox | Alü. | **1,772 €** |
| 9443 | 80÷90 | 3,000 mm | 27,90 | İnox | Alü. | **1,890 €** |
| 9444 | 80÷100 | 3,000 mm | 28,46 | İnox | Alü. | **2,025 €** |

## 9346 - 9348 TECNA BALANSER (STOPLU)

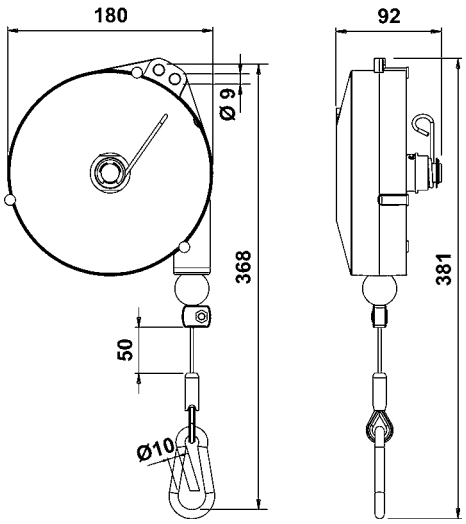


| KOD | KAPASİTE | UZUNLUK | AĞIRLIK | HALAT | GÖVDE | FİYAT / € |
|---|---|---|---|---|---|---|
| 9346 | 2÷4 | 2,500 mm | 3,14 | İnox | Alü. | **190 €** |
| 9347 | 4÷6 | 2,500 mm | 3,32 | İnox | Alü. | **215 €** |
| 9348 | 6÷8 | 2,500 mm | 3,38 | İnox | Alü. | **219 €** |

## BG-1... BG-3 GAV BALANSER

| KOD | KAPASİTE | UZUNLUK | AĞIRLIK | HALAT | GÖVDE | FİYAT / $ |
|---|---|---|---|---|---|---|
| BG-1 | 0,5÷1 | 2,000 mm | 0,40 | İnox | Pls. | **22 $** |
| BG-2 | 1÷2 | 2,000 mm | 0,45 | İnox | Pls. | **24 $** |
| BG-3 | 2÷3 | 2,000 mm | 0,60 | İnox | Pls. | **26 $** |

GAV®

## MOD 60A KISA HAVA TABANCASI 9,50 €

MADE IN ITALY

| Koli Adedi | 50 Adet |
|---|---|

## MOD 60B UZUN HAVA TABANCASI 12 €

MADE IN ITALY

| Koli Adedi | 50 Adet |
|---|---|

## MOD 61B MAZOT TABANCASI 26 €

MADE IN ITALY

| Kutu Adedi | 2 Adet |
|---|---|

## MOD 60D LASTİK ŞİŞİRME TABANCASI 32 €

* 12 bar

MADE IN ITALY

| Koli Adedi | 50 Adet |
|---|---|

## MOD 60GD LASTİK ŞİŞİRME DİJİTAL 120 €

MADE IN ITALY

| Kutu Adedi | 1 Adet |
|---|---|

## MOD POS-2 MOD 60D YEDEK SAAT 9,90 €

MADE IN ITALY

GAV®

# ŞARTLANDIRICILAR

## FRL-600A ŞARTLANDIRICI 1/4" 62 $

**TEKNİK ÖZELLİKLER**

| | |
|---|---|
| Hava Girişi | 1/4" |
| Filtre | 10 Mikron |
| Çalışma Basıncı | 0-10 Bar |
| Çalışma Isısı | Max. 60°C |
| Su Kapasitesi | 150 ml. |
| Hava Geçirgenliği | 2.080 Lt/dk |
| Koli Adedi | 40 Adet |

## FR-500A-02 SU TUTUCU REGÜLATÖR 1/4" 42 $

**TEKNİK ÖZELLİKLER**

| | |
|---|---|
| Hava Girişi | 1/4" |
| Filtre | 10 Mikron |
| Çalışma Basıncı | 0-10 Bar |
| Çalışma Isısı | Max. 60°C |
| Su Kapasitesi | 150 ml. |
| Hava Geçirgenliği | 2.080 Lt/dk |
| Koli Adedi | 60 Adet |

## GAV UFR-02 SU TUTUCU REGÜLATÖR 1/4" 60 $

**TEKNİK ÖZELLİKLER**

| | |
|---|---|
| Hava Girişi | 1/4" |
| Filtre | 10 Mikron |
| Çalışma Basıncı | 0-10 Bar |
| Çalışma Isısı | Max. 60°C |
| Su Kapasitesi | 150 ml. |
| Hava Geçirgenliği | 2.600 Lt/dk |
| Koli Adedi | 16 Adet |

## L200A-02 YAĞLAYICI 1/4" 35 $

**TEKNİK ÖZELLİKLER**

| | |
|---|---|
| Hava Girişi | 1/4" |
| Filtre | 10 Mikron |
| Çalışma Basıncı | 0-10 Bar |
| Çalışma Isısı | Max. 60°C |
| Kapasite | 150 ml. |
| Hava Geçirgenliği | |
| Koli Adedi | 20 Adet |

## KUX-0030 ŞARTLANDIRICI YEDEK SAAT 9 $

## DA-014W ŞAMANDIRA 20 $

## UFR/L-04 ŞARTLANDIRICI 1/2” 85 $

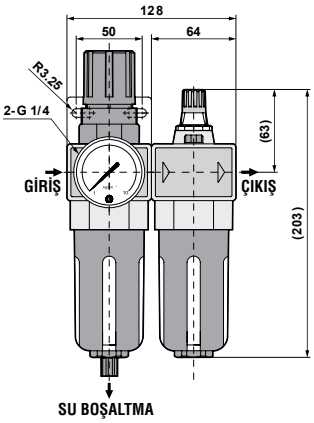


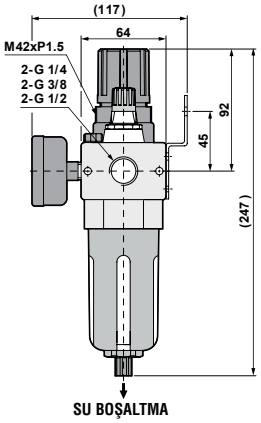


**TEKNİK ÖZELLİKLER**

| | |
|---|---|
| Hava Girişi | 1/2” |
| Filtre | 10 Mikron |
| Çalışma Basıncı | 0-10 Bar |
| Çalışma Isısı | Max. 60°C |
| Su Kapasitesi | 150 ml. |
| Hava Geçirgenliği | 2.600 Lt/dk |
| Koli Adedi | 10 Adet |

**Teknik çizimdeki hava girişi:**
1/4” FRL-600A
1/2” UFR/L-04 içindir.

## UFR-04 SU TUTUCU REGÜLATÖR 1/2” 62 $

**TEKNİK ÖZELLİKLER**

| | |
|---|---|
| Hava Girişi | 1/2” |
| Filtre | 10 Mikron |
| Çalışma Basıncı | 0-10 Bar |
| Çalışma Isısı | Max. 60°C |
| Su Kapasitesi | 150 ml. |
| Hava Geçirgenliği | 2.600 Lt/dk |
| Koli Adedi | 16 Adet |

## UL-04 YAĞLAYICI 1/2” 50 $

**TEKNİK ÖZELLİKLER**

| | |
|---|---|
| Hava Girişi | 1/2” |
| Filtre | 10 Mikron |
| Çalışma Basıncı | 0-10 Bar |
| Çalışma Isısı | Max. 60°C |
| Kapasite | 150 ml. |
| Hava Geçirgenliği | |
| Koli Adedi | 16 Adet |

## UR-04 BASINÇ REGÜLATÖRÜ 1/2” 54 $

**TEKNİK ÖZELLİKLER**

| | |
|---|---|
| Hava Girişi | 1/2” |
| Filtre | 10 Mikron |
| Çalışma Basıncı | 0-10 Bar |
| Çalışma Isısı | Max. 60°C |
| Su Kapasitesi | 150 ml. |
| Hava Geçirgenliği | 2.600 Lt/dk |
| Koli Adedi | 25 Adet |

## UFR/L-06 ŞARTLANDIRICI 3/4” 220 $

**TEKNİK ÖZELLİKLER**

| | |
|---|---|
| Hava Girişi | 3/4” |
| Filtre | 10 Mikron |
| Çalışma Basıncı | 0-10 Bar |
| Çalışma Isısı | Max. 60°C |
| Su Kapasitesi | 150 ml. |
| Hava Geçirgenliği | 7.940 Lt/dk |
| Koli Adedi | 4 Adet |

## UFR-06 SU TUTUCU REGÜLATÖR 3/4” 150 $

**TEKNİK ÖZELLİKLER**

| | |
|---|---|
| Hava Girişi | 3/4” |
| Filtre | 10 Mikron |
| Çalışma Basıncı | 0-10 Bar |
| Çalışma Isısı | Max. 60°C |
| Su Kapasitesi | 150 ml. |
| Hava Geçirgenliği | 7.940 Lt/dk |
| Koli Adedi | 8 Adet |

## UL-06 YAĞLAYICI 3/4” 113 $

**TEKNİK ÖZELLİKLER**

| | |
|---|---|
| Hava Girişi | 3/4” |
| Filtre | 10 Mikron |
| Çalışma Basıncı | 0-10 Bar |
| Çalışma Isısı | Max. 60°C |
| Su Kapasitesi | 150 ml. |
| Hava Geçirgenliği | 7.940 Lt/dk |
| Koli Adedi | 8 Adet |

## UFR/L-08 ŞARTLANDIRICI 1” 220 $

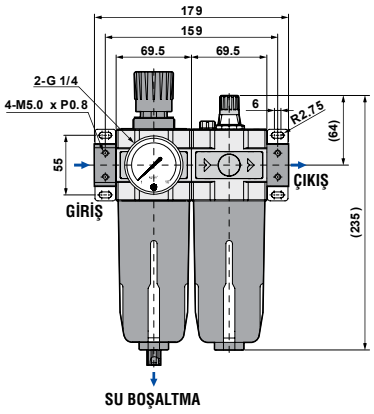


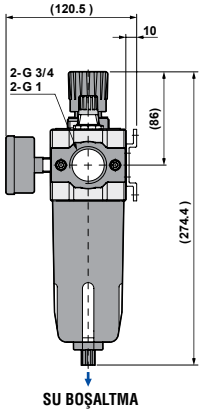


**Teknik çizimdeki hava girişi:**
3/4” UFR/L-06
1” UFR/L-08 içindir.

**TEKNİK ÖZELLİKLER**

| | |
|---|---|
| Hava Girişi | 1” |
| Filtre | 10 Mikron |
| Çalışma Basıncı | 0-10 Bar |
| Çalışma Isısı | Max. 60°C |
| Su Kapasitesi | 150 ml. |
| Hava Geçirgenliği | 8.200 Lt/dk |
| Koli Adedi | 4 Adet |

## UFR-08 SU TUTUCU REGÜLATÖR 1” 150 $

**TEKNİK ÖZELLİKLER**

| | |
|---|---|
| Hava Girişi | 1” |
| Filtre | 10 Mikron |
| Çalışma Basıncı | 0-10 Bar |
| Çalışma Isısı | Max. 60°C |
| Su Kapasitesi | 150 ml. |
| Hava Geçirgenliği | 8.200 Lt/dk |
| Koli Adedi | 8 Adet |

## UL-08 YAĞLAYICI 1” 120 $

**TEKNİK ÖZELLİKLER**

| | |
|---|---|
| Hava Girişi | 1” |
| Filtre | 10 Mikron |
| Çalışma Basıncı | 0-10 Bar |
| Çalışma Isısı | Max. 60°C |
| Su Kapasitesi | 150 ml. |
| Hava Geçirgenliği | 8.200 Lt/dk |
| Koli Adedi | 4 Adet |

# GAV®

GAV®

# POLİÜRETAN MAKARALI HORTUMLAR

# POLİÜRETAN HAVA HORTUMLARI

Çalışma Basıncı : 7 - 10 Bar
Çalışma Isısı: -10, +60 °C

| Ürün Kodu | İç Çap | Dış Çap | Basınç kg/cm² | Uzunluk mt | Metre Fiyatı $ | Fiyat $ |
|---|---|---|---|---|---|---|
| GAV-04 | 2,5 mm | 4 mm | 50 | 200 | **0,28** | **56,00** |
| GAV-06 | 4 mm | 6 mm | 50 | 200 | **0,47** | **94,00** |
| GAV-08 | 5 mm | 8 mm | 50 | 100 | **0,86** | **86,00** |
| GAV-085 | 5,5 mm | 8 mm | 50 | 100 | **0,80** | **80,00** |
| GAV-10 | 6.5 mm | 10 mm | 50 | 100 | **1,22** | **122,00** |
| GAV-12 | 8 mm | 12 mm | 50 | 100 | **1,72** | **172,00** |
| GAV-16 | 12 mm | 16 mm | 50 | 100 | **3,20** | **320,00** |

Çalışma Basıncı : 7 - 10 Bar
Çalışma Isısı: -10, +60 °C

| Ürün Kodu | İç Çap | Dış Çap | Basınç kg/cm² | Uzunluk mt | Metre Fiyatı $ | Fiyat $ |
|---|---|---|---|---|---|---|
| GAV-04 T | 2,5 mm | 4 mm | 50 | 200 | **0,28** | **56,00** |
| GAV-06 T | 4 mm | 6 mm | 50 | 200 | **0,47** | **94,00** |
| GAV-08 T | 5 mm | 8 mm | 50 | 100 | **0,86** | **86,00** |
| GAV-085 T | 5,5 mm | 8 mm | 50 | 100 | **0,80** | **80,00** |
| GAV-10 T | 6.5 mm | 10 mm | 50 | 100 | **1,22** | **122,00** |
| GAV-12 T | 8 mm | 12 mm | 50 | 100 | **1,72** | **172,00** |
| GAV-16 T | 12 mm | 16 mm | 50 | 100 | **3,20** | **320,00** |

# POLİÜRETAN SPİRAL HAVA HORTUMLARI

Çalışma Isısı: -10, +60 °C

| Ürün Kodu | Boy | Koli Adedi | Fiyat $ |
|---|---|---|---|
| GAV-081 | 5 x 8 x 7.5 mt. | 50 | **12,00** |
| GAV-082 | 5 x 8 x 15 mt. | 30 | **20,00** |
| GAV-101 | 6.5 x 10 x 7.5 mt. | 40 | **20,00** |
| GAV-102 | 6.5 x 10 x 15 mt. | 20 | **25,00** |
| GAV-121 | 8 x 12 x 7.5 mt. | 40 | **20,00** |
| GAV-122 | 8 x 12 x 15 mt. | 20 | **35,00** |
| GAV 161 | 11 x 16 x 7.5 mt. | 1 | **42,00** |
| GAV 162 | 11 x 16 x 15 mt. | 1 | **75,00** |

# ÖNERİLEN AKSESUARLAR

Havalı El Aletleri

Poliüretan Spiralli Hava Hortumu

Şartlandırıcı ve Şartlandırıcı Yağı

## GAV MH-6512 MAKARALI HAVA HORTUMU 115 $

| OTOMATİK GERİ TOPLAMA MEKANİZMALI | |
|---|---|
| Hortum Materyali: | Örgülü PVC |
| Hortum Uzunluğu: | 12 Mt. |
| Hortum Çapı: | 6,5 x 10 mm |
| Gövde: | Kompozit Plastik |
| Çalışma Basıncı: | 12 Bar |
| Sabit Hortum Ucu: | 1 Mt. |
| Koli Adedi | 4 Adet |

## GAV MH-0810 MAKARALI HAVA HORTUMU 120 $

| OTOMATİK GERİ TOPLAMA MEKANİZMALI | |
|---|---|
| Hortum Materyali: | Örgülü PVC |
| Hortum Uzunluğu: | 10 M. |
| Hortum Çapı: | 8 x 12 mm |
| Gövde: | Kompozit Plastik |
| Çalışma Basıncı: | 12 Bar |
| Sabit Hortum Ucu: | 1 Mt. |
| Koli Adedi | 4 Adet |

## GAV MH-0815 MAKARALI HAVA HORTUMU 165 $

| OTOMATİK GERİ TOPLAMA MEKANİZMALI | |
|---|---|
| Hortum Materyali: | Örgülü PVC |
| Hortum Uzunluğu: | 15 Mt. |
| Hortum Çapı: | 8 x 12 mm |
| Gövde: | Kompozit Plastik |
| Çalışma Basıncı: | 12 Bar |
| Sabit Hortum Ucu: | 1 Mt. |
| Koli Adedi | 1 Adet |

## GAV MH-0820 MAKARALI HAVA HORTUMU 190 $

| OTOMATİK GERİ TOPLAMA MEKANİZMALI | |
|---|---|
| Hortum Materyali: | Örgülü PVC |
| Hortum Uzunluğu: | 20 Mt. |
| Hortum Çapı: | 8 x 12 mm |
| Gövde: | Kompozit Plastik |
| Çalışma Basıncı: | 12 Bar |
| Sabit Hortum Ucu: | 1 Mt. |
| Koli Adedi | 1 Adet |

## GAV MH-1020 MAKARALI HAVA HORTUMU 200 $

| OTOMATİK GERİ TOPLAMA MEKANİZMALI | |
|---|---|
| Hortum Materyali: | Örgülü PVC |
| Hortum Uzunluğu: | 20 Mt. |
| Hortum Çapı: | 10 x 16 mm |
| Gövde: | Kompozit Plastik |
| Çalışma Basıncı: | 12 Bar |
| Sabit Hortum Ucu: | 1 Mt. |
| Koli Adedi | 1 Adet |

## GAV MS-15 — MAKARALI SU HORTUMU — 145 $

| OTOMATİK GERİ TOPLAMA MEKANİZMALI | |
|---|---|
| Hortum Materyali: | Örgülü PVC |
| Hortum Uzunluğu: | 15 Mt. |
| Hortum Çapı: | 1/2” |
| Gövde: | Kompozit Plastik |
| Çalışma Basıncı: | 6 Bar |
| Sabit Hortum Ucu: | 1 Mt. |
| Koli Adedi | 1 Adet |

## GAV MS-20 — MAKARALI SU HORTUMU — 185 $

| OTOMATİK GERİ TOPLAMA MEKANİZMALI | |
|---|---|
| Hortum Materyali: | Örgülü PVC |
| Hortum Uzunluğu: | 20 Mt. |
| Hortum Çapı: | 1/2” |
| Gövde: | Kompozit Plastik |
| Çalışma Basıncı: | 6 Bar |
| Sabit Hortum Ucu: | 1 Mt. |
| Koli Adedi | 1 Adet |

## GAV MS-30 — MAKARALI SU HORTUMU — 215 $

| OTOMATİK GERİ TOPLAMA MEKANİZMALI | |
|---|---|
| Hortum Materyali: | Örgülü PVC |
| Hortum Uzunluğu: | 30 Mt. |
| Hortum Çapı: | 1/2” |
| Gövde: | Kompozit Plastik |
| Çalışma Basıncı: | 6 Bar |
| Sabit Hortum Ucu: | 1 Mt. |
| Koli Adedi | 1 Adet |

## ME-15 MAKARALI ELEKTRİK KABLOSU 143 $

| | |
|---|---|
| Kablo | 3x1,5 |
| Kablo Uzunluğu | 12 M. |
| Kablo Materyali | Kauçuk |
| Gövde | Plastik |
| Aksesuar | Metal Askı Aparatı |
| Soket | 230 V |
| Sabit Kablo Ucu | 1 M. |
| Koli Adedi | 4 Adet |

## PM-17LE MAKARALI ELEKTRİK KABLOSU 250 $

| | |
|---|---|
| Kablo | 3x1,5 |
| Kablo Uzunluğu | 17 M. |
| Kablo Materyali | Kauçuk |
| Gövde | Plastik |
| Aksesuar | Metal Askı Aparatı |
| Soket | 230 V |
| Sabit Kablo Ucu | 1 M. |
| Koli Adedi | 4 Adet |

## 821... MAKARALI HAVA HORTUMU

MADE IN ITALY

**MAJOR PLUS**

- Otomatik yay geri sarma
- Plastik dış muhafaza
- Çelik döner duvar desteği
- Çentikli durdurma cihazı son kullanıcı tarafından kolayca kontrol edilebilir ve çıkarılabilir
- Farklı hortum uzunlukları ve ebatları mevcuttur
- 1/4 “-3/8” ölçülerinde GAS diş ölçüleri mevcuttur.
- CE belgeli

| Ürün Kodu | Hortum Çapı | Uzunluk | Giriş Rekoru | Çıkış Rekoru | Basınç Max. | Hava | Su Isısı | Ölçüler | Ağırlık kg | Fiyatı € |
|---|---|---|---|---|---|---|---|---|---|---|
| 821100 | 8x12 mm | 15 m | 1/4" F | 1/4" M | 15 bar | Max.15 bar | Max. 40°C | 5,1 Kg | 42 x 39 x 23 | **270** |
| 821300 | 10x15 mm | 14+1 m | 3/8" F | 3/8" M | 15 bar | Max.15 bar | Max. 40°C | 5,6 Kg | 42 x 39 x 23 | **290** |

## 707200 MAKARALI HAVA HORTUMU YAVAŞLATICI APARAT 55 €

MADE IN ITALY

- Yavaşlatıcı aparat isteğe bağlı olarak sadece 821100 ve 821300 kod no’lu ürünler için geçerlidir.

808075

# MAKARALI HAVA HORTUMU

MADE IN ITALY

**COMPACT**

- Otomatik yay geri sarma
- Plastik dış muhafaza
- Çelik döner duvar desteği
- Çentikli durdurma cihazı son kullanıcı tarafından kolayca kontrol edilebilir ve çıkarılabilir
- Farklı hortum uzunlukları ve ebatları mevcuttur
- 1/4 " ölçülerinde GAS diş ölçüleri mevcuttur.
- CE belgeli

**Not: Bu model için 707230 no'lu yavaşlatıcı aparat isteğe bağlı olarak temin edilebilir.**

| Ürün Kodu | Hortum Çapı | Uzunluk | Giriş Rekoru | Çıkış Rekoru | Basınç Max. | Hava | Su Isısı | Ölçüler | Ağırlık kg | Fiyatı € |
|---|---|---|---|---|---|---|---|---|---|---|
| 808075 | 8x12 mm | 12 m | 1/4" F | 1/4" M | 15 bar | Max.15 bar | Max. 40°C | 4,1 Kg | 36 x 33 x 21 | **225** |

GAV®

## 880100 MAKARALI HAVA HORTUMU

MADE IN ITALY

**MEGA**

- Otomatik yay geri sarma
- Plastik dış muhafaza
- Çelik döner duvar desteği
- Çentikli durdurma cihazı son kullanıcı tarafından kolayca kontrol edilebilir ve çıkarılabilir
- Farklı hortum uzunlukları ve ebatları mevcuttur 1/4 "-3/8" ölçülerinde GAS diş ölçüleri mevcuttur.
- CE belgeli
- Parlak poliüretan hortum
- Hortum kılavuz makaraları
- Hortumlu dişli durdurma tertibatı kolayca çıkarılabilir

| Ürün Kodu | Hortum Çapı | Uzunluk | Giriş Rekoru | Çıkış Rekoru | Basınç Max. | Hava | Su Isısı | Ölçüler | Ağırlık kg | Fiyatı € |
|---|---|---|---|---|---|---|---|---|---|---|
| 880100 | 10x15 mm | 20 m | 3/8" F | 3/8" M | 15 bar | Max.15 bar | Max. 40°C | 8,3 Kg | 50 x 43,5 x 23,5 | **400** |

GAV®

# KAPLİNLER

## QC GM — STOPER ERKEK GÖVDE

| SERIE: 150 DIN 7,2 = 40 mm² -20°C/ +100°C | | |
|---|---|---|
| ÜRÜN KODU | ÖLÇÜ | FİYAT |
| QC 14 GMS B | 1/4” Stoper Erkek Gövde | **4,60** € |
| QC 38 GM B | 3/8” Stoper Erkek Gövde | **4,60** € |
| QC 12 GM B | 1/2” Stoper Erkek Gövde | **4,90** € |

## QC HB — STOPER HORTUM GÖVDESİ

| SERIE: 150 DIN 7,2 = 40 mm² -20°C/ +100°C | | |
|---|---|---|
| ÜRÜN KODU | ÖLÇÜ | FİYAT |
| QC 06 HB B | 6 mm Stoper Hortum Gövde | **4,80** € |
| QC 08 HB B | 8 mm Stoper Hortum Gövde | **4,80** € |
| QC 10 HB B | 10 mm Stoper Hortum Gövde | **4,80** € |
| QC 13 HB B | 13 mm Stoper Hortum Gövde | **4,80** € |

## PL GF — STOPER DİŞİ UÇ

| SERIE: 150 DIN 7,2 = 40 mm² -20°C/ +100°C | | |
|---|---|---|
| ÜRÜN KODU | ÖLÇÜ | FİYAT |
| PL 14 GF B | G 1/4” Stoper Dişi Uç | **1.30** € |
| PL 38 GF B | G 3/8” Stoper Dişi Uç | **1.55** € |
| PL 12 GF B | G 1/2” Stoper Dişi Uç | **2.60** € |

## QC GF — STOPER DİŞİ GÖVDE

| SERIE: 150 DIN 7,2 = 40 mm² -20°C/ +100°C | | |
|---|---|---|
| ÜRÜN KODU | ÖLÇÜ | FİYAT |
| QC 14 GF B | 1/4” Stoper Dişi Gövde | **5,00** € |
| QC 38 GF B | 3/8” Stoper Dişi Gövde | **5,00** € |
| QC 12 GF B | 1/2” Stoper Dişi Gövde | **5,00** € |

## PL HB — HORTUM UCU

| SERIE: 150 DIN 7,2 = 40 mm² -20°C/ +100°C | | |
|---|---|---|
| ÜRÜN KODU | ÖLÇÜ | FİYAT |
| PL 6 HB B | 6 mm Stoper Hortum Uç | **0.90** € |
| PL 8 HB B | 8 mm Stoper Hortum Uç | **0.90** € |
| PL 10 HB B | 10 mm Stoper Hortum Uç | **0.95** € |
| PL 13 HB B | 13 mm Stoper Hortum Uç | **1.35** € |

## PL GM — STOPER ERKEK UÇ

| SERIE: 150 DIN 7,2 = 40 mm² -20°C/ +100°C | | |
|---|---|---|
| ÜRÜN KODU | ÖLÇÜ | FİYAT |
| PL 14 GMS B | G 1/4” Stoper Erkek Uç | **1.30** € |
| PL 38 GM B | G 3/8” Stoper Erkek Uç | **1.55** € |
| PL 12 GMT B | G 1/2” Stoper Erkek Uç | **2.60** € |

# GAV®

GAV®

# HAVALI LOKMALAR

## 435... HAVALI LOKMA 3/8”

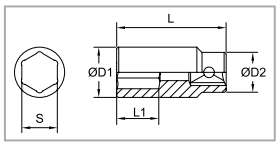


| Ürün Kodu | S | D1 | D2 | L | L1 | gr | | Fiyat $ |
|---|---|---|---|---|---|---|---|---|
| 43506 | 6 | 11 | 19 | 30 | 12 | 40 | 20 | **3,50** |
| 43507 | 7 | 12,8 | 19 | 30 | 12 | 40 | 20 | **3,50** |
| 43508 | 8 | 14 | 19 | 30 | 12 | 40 | 20 | **3,50** |
| 43509 | 9 | 15,2 | 19 | 30 | 12 | 40 | 20 | **3,50** |
| 43510 | 10 | 16,5 | 19 | 30 | 12 | 40 | 20 | **3,50** |
| 43511 | 11 | 17,7 | 19 | 30 | 12 | 40 | 20 | **3,50** |
| 43512 | 12 | 19 | 19 | 30 | 12 | 40 | 20 | **3,50** |
| 43513 | 13 | 20,2 | 22 | 30 | 12 | 35 | 20 | **3,50** |
| 43514 | 14 | 21,5 | 22 | 30 | 12 | 55 | 20 | **3,50** |
| 43515 | 15 | 22 | 22 | 30 | 15 | 56 | 20 | **3,90** |
| 43516 | 16 | 24,0 | 22 | 30 | 15 | 62 | 20 | **3,90** |
| 43517 | 17 | 25,2 | 22 | 30 | 15 | 64 | 20 | **4,20** |
| 43518 | 18 | 26,0 | 22 | 30 | 15 | 68 | 20 | **4,20** |
| 43519 | 19 | 27,7 | 22 | 30 | 15 | 68 | 20 | **4,60** |
| 43520 | 20 | 28,0 | 22 | 30 | 15 | 62 | 20 | **4,95** |
| 43521 | 21 | 30,0 | 22 | 30 | 15 | 75 | 20 | **4,95** |
| 43522 | 22 | 32,0 | 22 | 30 | 15 | 86 | 20 | **5,30** |

## 4356... HAVALI UZUN LOKMA 3/8”

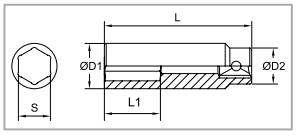


| Ürün Kodu | S | D1 | D2 | L | L1 | gr | | Fiyat $ |
|---|---|---|---|---|---|---|---|---|
| 4356306 | 6 | 11 | 19 | 63 | 20 | 100 | 20 | **6,80** |
| 4356307 | 7 | 12,8 | 19 | 63 | 20 | 100 | 20 | **6,80** |
| 4356308 | 8 | 14 | 19 | 63 | 20 | 100 | 20 | **6,80** |
| 4356309 | 9 | 15,2 | 19 | 63 | 20 | 100 | 20 | **6,80** |
| 4356310 | 10 | 16,5 | 19 | 63 | 20 | 95 | 20 | **6,80** |
| 4356311 | 11 | 17,7 | 19 | 63 | 20 | 88 | 20 | **6,80** |
| 4356312 | 12 | 19 | 19 | 63 | 20 | 86 | 20 | **6,80** |
| 4356313 | 13 | 20,2 | 22 | 63 | 20 | 123 | 20 | **6,80** |
| 4356314 | 14 | 21,5 | 22 | 63 | 20 | 116 | 20 | **6,80** |
| 4356315 | 15 | 22 | 22 | 63 | 27 | 110 | 20 | **7,00** |
| 4356316 | 16 | 24 | 22 | 63 | 19 | 127 | 20 | **7,00** |
| 4356317 | 17 | 25,2 | 22 | 63 | 18 | 150 | 20 | **7,90** |
| 4356318 | 18 | 26 | 22 | 63 | 17 | 138 | 20 | **8,70** |
| 4356319 | 19 | 27,7 | 22 | 63 | 18 | 162 | 20 | **8,70** |
| 4356320 | 20 | 28 | 22 | 63 | 20 | 155 | 20 | **8,70** |
| 4356321 | 21 | 30 | 22 | 63 | 20 | 178 | 20 | **10,00** |
| 4356322 | 22 | 32 | 22 | 63 | 20 | 190 | 20 | **10,00** |

## 8043... HAVALI UZATMA 3/8”

| Ürün Kodu | L (Inch) | Lmm | D | gr | | Fiyat $ |
|---|---|---|---|---|---|---|
| 8043075MPB | 3" | 75 | 19 | 75 | 10 | **7,35** |
| 8043125MPB | 5" | 125 | 19 | 80 | 10 | **9,40** |

## 809... HAVALI ADAPTÖR

| Ürün Kodu | Dişi | Erkek | D | L | gr | | Fiyat $ |
|---|---|---|---|---|---|---|---|
| 80932 MPB | 3/8” | 1/4” | 22 | 32 | 30 | 10 | **4,10** |
| 80934 MPB | 3/8” | 1/2” | 22 | 36 | 60 | 10 | **5,50** |

## 805... HAVALI UNİVERSAL MAFSAL 3/8”

| Ürün Kodu | D | L | gr | | Fiyat $ |
|---|---|---|---|---|---|
| 80531MPB | 24 | 50 | 87 | 10 | **19,00** |

## 445… HAVALI LOKMA 1/2”

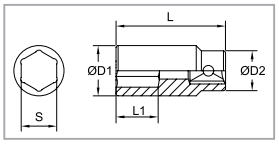


| Ürün Kodu | S | D1 | D2 | L | L1 | gr | | Fiyat $ |
|---|---|---|---|---|---|---|---|---|
| 44508 | 8 | 15 | 24 | 38 | 12 | 60 | 10 | **3,45** |
| 44509 | 9 | 16 | 24 | 38 | 12 | 60 | 10 | **3,45** |
| 44510 | 10 | 17,5 | 24 | 38 | 12 | 64 | 10 | **3,45** |
| 44511 | 11 | 18,5 | 24 | 38 | 12 | 66 | 10 | **3,45** |
| 44512 | 12 | 19,5 | 24 | 38 | 12 | 66 | 10 | **3,45** |
| 44513 | 13 | 20,5 | 24 | 38 | 14 | 67 | 10 | **3,45** |
| 44514 | 14 | 22 | 24 | 38 | 14 | 69 | 10 | **3,45** |
| 44515 | 15 | 24 | 24 | 38 | 14 | 75 | 10 | **3,45** |
| 44516 | 16 | 24 | 24 | 38 | 15 | 72 | 10 | **3,60** |
| 44517 | 17 | 26 | 26 | 38 | 15 | 90 | 10 | **3,70** |
| 44518 | 18 | 28 | 26 | 38 | 15 | 110 | 10 | **4,40** |
| 44519 | 19 | 28 | 28 | 38 | 15 | 104 | 10 | **4,40** |
| 44520 | 20 | 30 | 30 | 38 | 15 | 124 | 10 | **4,70** |
| 44521 | 21 | 30 | 30 | 38 | 15 | 117 | 10 | **5,00** |
| 44522 | 22 | 32 | 30 | 38 | 16 | 130 | 10 | **5,50** |
| 44523 | 23 | 34 | 30 | 38 | 15 | 141 | 10 | **6,00** |
| 44524 | 24 | 34 | 30 | 38 | 16 | 135 | 10 | **6,00** |
| 44525 | 25 | 36 | 30 | 38 | 16 | 145 | 10 | **6,70** |
| 44526 | 26 | 36 | 30 | 38 | 15 | 143 | 10 | **6,70** |
| 44527 | 27 | 38 | 30 | 42 | 18 | 167 | 10 | **6,70** |
| 44528 | 28 | 40 | 30 | 42 | 18 | 190 | 10 | **7,70** |
| 44529 | 29 | 42 | 30 | 42 | 18 | 185 | 10 | **7,70** |
| 44530 | 30 | 42 | 30 | 42 | 18 | 192 | 10 | **8,50** |
| 44532 | 32 | 44 | 30 | 44 | 19 | 213 | 10 | **9,20** |

## 4458… HAVALI UZUN LOKMA 1/2”

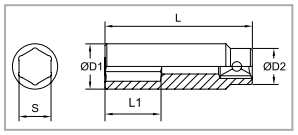


| Ürün Kodu | S | D1 | D2 | L | L1 | gr | | Fiyat $ |
|---|---|---|---|---|---|---|---|---|
| 4458508 | 8 | 15 | 24 | 78 | 21 | 136 | 10 | **7,10** |
| 4458509 | 9 | 16 | 24 | 78 | 21 | 140 | 10 | **7,10** |
| 4458510 | 10 | 17,5 | 24 | 78 | 21 | 148 | 10 | **7,10** |
| 4458511 | 11 | 18,5 | 24 | 78 | 21 | 150 | 10 | **7,10** |
| 4458512 | 12 | 19,5 | 24 | 78 | 26 | 154 | 10 | **7,10** |
| 4458513 | 13 | 20,5 | 24 | 78 | 33 | 151 | 10 | **7,10** |
| 4458514 | 14 | 22 | 24 | 78 | 33 | 150 | 10 | **7,10** |
| 4458515 | 15 | 24 | 24 | 78 | 34 | 164 | 10 | **7,10** |
| 4458516 | 16 | 24 | 24 | 78 | 33 | 157 | 10 | **7,10** |
| 4458517 | 17 | 26 | 26 | 78 | 33 | 190 | 10 | **7,10** |
| 4458518 | 18 | 28 | 26 | 78 | 35 | 225 | 10 | **7,60** |
| 4458519 | 19 | 28 | 28 | 78 | 34 | 214 | 10 | **7,80** |
| 4458520 | 20 | 30 | 30 | 78 | 34 | 255 | 10 | **8,15** |
| 4458521 | 21 | 30 | 30 | 78 | 34 | 243 | 10 | **8,15** |
| 4458522 | 22 | 32 | 30 | 78 | 33 | 278 | 10 | **9,60** |
| 4458523 | 23 | 34 | 30 | 78 | 34 | 313 | 10 | **10,00** |
| 4458524 | 24 | 34 | 30 | 78 | 30 | 296 | 10 | **10,00** |
| 4458525 | 25 | 36 | 30 | 78 | 33 | 331 | 10 | **10,00** |
| 4458526 | 26 | 36 | 30 | 78 | 30 | 321 | 10 | **10,80** |
| 4458527 | 27 | 38 | 30 | 78 | 30 | 353 | 10 | **11,20** |
| 4458528 | 28 | 40 | 30 | 78 | 32 | 391 | 10 | **12,00** |
| 4458529 | 29 | 42 | 30 | 78 | 33 | 439 | 10 | **12,00** |
| 4458530 | 30 | 42 | 30 | 78 | 33 | 434 | 10 | **14,10** |
| 4458532 | 32 | 44 | 30 | 78 | 30 | 457 | 10 | **14,70** |

## 4485... HAVALI İNÇ UZUN LOKMA 1/2”

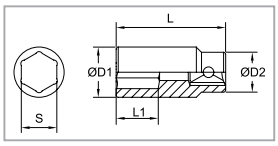


| Ürün Kodu | S | D1 | D2 | L | L1 | gr | | Fiyat $ |
|---|---|---|---|---|---|---|---|---|
| 44851116 | 11/16” | 26 | 26 | 78 | 33 | 195 | 10 | **8,20** |

## 809... HAVALI ADAPTÖR

| Ürün Kodu | Dişi | Erkek | D | L | gr | | Fiyat $ |
|---|---|---|---|---|---|---|---|
| 80943 MPB | 1/2” | 3/8” | 25 | 38 | 60 | 10 | **6,40** |
| 80946 MPB | 1/2” | 3/4” | 30 | 48 | 152 | 10 | **12,40** |

## 458517MB HAVALI LOKMA MERCEDES 1/2”

- Mercedes - Benz S Class için özel lokma

| Ürün Kodu | S | D1 | D2 | L | gr | | Fiyat $ |
|---|---|---|---|---|---|---|---|
| 458517MB | 17 | 31 | 39 | 85 | 230 | **1** | **25,30** |

## 805... HAVALI ÜNİVERSAL MAFSAL 1/2”

| Ürün Kodu | D | L | gr | | Fiyat $ |
|---|---|---|---|---|---|
| 80541 MPB | 30 | 63 | 145 | 10 | **20,00** |

## 8044... HAVALI UZATMA 1/2”

| Ürün Kodu | L (Inch) | L | D | gr | | Fiyat $ |
|---|---|---|---|---|---|---|
| 8044075 MPB | 3” | 75 | 25 | 90 | 10 | **8,60** |
| 8044125 MPB | 5” | 125 | 25 | 140 | 10 | **9,50** |
| 8044250 MPB | 10” | 250 | 25 | 440 | 5 | **15,00** |

## 446... HAVALI DİŞİ TORX LOKMA 1/2”

| Ürün Kodu | S | D1 | D2 | L | L1 | gr | | Fiyat $ |
|---|---|---|---|---|---|---|---|---|
| 44610 | E10 | 13,5 | 25 | 38 | 13 | 67 | 10 | **7,00** |
| 44612 | E12 | 15,5 | 25 | 38 | 13 | 69 | 10 | **7,00** |
| 44614 | E14 | 17,5 | 25 | 38 | 13 | 71 | 10 | **7,00** |
| 44616 | E16 | 19,6 | 25 | 38 | 13 | 76 | 10 | **7,00** |
| 44618 | E18 | 21,8 | 30 | 38 | 15 | 79 | 10 | **8,00** |
| 44620 | E20 | 23,8 | 30 | 38 | 15 | 118 | 10 | **8,50** |
| 44622 | E22 | 26,5 | 30 | 38 | 16 | 119 | 10 | **9,00** |
| 44624 | E24 | 28,3 | 30 | 38 | 18 | 120 | 10 | **9,40** |

## 2460... HAVALI TORX LOKMA 1/2”

| Ürün Kodu | S | D | L | gr | | Fiyat $ |
|---|---|---|---|---|---|---|
| 24606020 | T20 | 25 | 60 | 70 | 10 | **10,40** |
| 24606025 | T25 | 25 | 60 | 70 | 10 | **10,40** |
| 24606027 | T27 | 25 | 60 | 70 | 10 | **10,40** |
| 24606030 | T30 | 25 | 60 | 70 | 10 | **10,40** |
| 24606040 | T40 | 25 | 60 | 70 | 10 | **10,40** |
| 24606045 | T45 | 25 | 60 | 75 | 10 | **10,70** |
| 24606050 | T50 | 25 | 60 | 75 | 10 | **11,10** |
| 24606055 | T55 | 25 | 60 | 85 | 10 | **11,10** |
| 24606060 | T60 | 25 | 60 | 95 | 10 | **11,20** |
| 24606070 | T70 | 25 | 60 | 110 | 10 | **12,20** |

## 2460... HAVALI UZUN TORX LOKMA 1/2”

| Ürün Kodu | S | D | L | gr | | Fiyat $ |
|---|---|---|---|---|---|---|
| 246010020 | T20 | 25 | 100 | 92 | 10 | **17,60** |
| 246010025 | T25 | 25 | 100 | 92 | 10 | **17,60** |
| 246010027 | T27 | 25 | 100 | 92 | 10 | **17,60** |
| 246010030 | T30 | 25 | 100 | 102 | 10 | **18,30** |
| 246010040 | T40 | 25 | 100 | 110 | 10 | **18,30** |
| 246010045 | T45 | 25 | 100 | 110 | 10 | **18,30** |
| 246010050 | T50 | 25 | 100 | 115 | 10 | **18,30** |
| 246010055 | T55 | 25 | 100 | 120 | 10 | **18,30** |
| 246010060 | T60 | 25 | 100 | 130 | 10 | **19,00** |
| 246010070 | T70 | 25 | 100 | 150 | 10 | **19,00** |

## 2440... HAVALI ALLEN LOKMA 1/2”

| Ürün Kodu | S | D | L | gr | | Fiyat $ |
|---|---|---|---|---|---|---|
| 24406004 | 4 | 25 | 60 | 70 | 10 | **9,00** |
| 24406005 | 5 | 25 | 60 | 70 | 10 | **9,00** |
| 24406006 | 6 | 25 | 60 | 70 | 10 | **9,00** |
| 24406008 | 8 | 25 | 60 | 75 | 10 | **10,00** |
| 24406010 | 10 | 25 | 60 | 85 | 10 | **10,00** |
| 24406012 | 12 | 25 | 60 | 95 | 10 | **10,00** |
| 24406014 | 14 | 25 | 60 | 110 | 10 | **10,00** |
| 24406017 | 17 | 25 | 60 | 160 | 10 | **10,00** |
| 24406019 | 19 | 25 | 60 | 175 | 10 | **12,30** |

## 2440... HAVALI UZUN ALLEN LOKMA 1/2”

| Ürün Kodu | S | D | L | gr | | Fiyat $ |
|---|---|---|---|---|---|---|
| 244010004 | 4 | 25 | 100 | 105 | 10 | **16,40** |
| 244010005 | 5 | 25 | 100 | 110 | 10 | **16,40** |
| 244010006 | 6 | 25 | 100 | 110 | 10 | **16,40** |
| 244010008 | 8 | 25 | 100 | 147 | 10 | **17,20** |
| 244010010 | 10 | 25 | 100 | 162 | 10 | **17,20** |
| 244010012 | 12 | 25 | 100 | 172 | 10 | **17,20** |
| 244010014 | 14 | 25 | 100 | 190 | 10 | **17,20** |
| 244010017 | 17 | 25 | 100 | 240 | 10 | **19,40** |
| 244010019 | 19 | 25 | 100 | 255 | 10 | **20,40** |

## 91034K TWIST LOKMA TAKIMI

- Arızalı somun ve civataları sökmek için
- Krom-Molibden çeliğinden üretilmiştir.

| Ürün Kodu | Açıklama | | Fiyat $ |
|---|---|---|---|
| 91034K | 1/2" Twist Lokma Takımı 10 Parça<br>Ölçü: 10; 11; 12; 13; 14; 15; 16; 17, 19 mm<br>Pim Zımba (Uzunluk) 80 mm. | 1 | **126,50** |

## 4032K HAVALI LOKMA TAKIMI 1/2"

- Alaşımlı jantlar için lokma seti

| Ürün Kodu | Açıklama | | Fiyat $ |
|---|---|---|---|
| 4032K | 1/2" Havalı Lokma Takım-3 Parça<br>Ölçü: 17, 19, 21mm. (Uzunluk 85 mm.) | 1 | **44,20** |

## 9103... TWIST LOKMA 1/2"

| Ürün Kodu | S | D1 | D2 | L | gr | | Fiyat $ |
|---|---|---|---|---|---|---|---|
| 91034008 | 8 | 15 | 24 | 34 | 55 | 10 | **15,80** |
| 91034010 | 10 | 15 | 24 | 34 | 52 | 10 | **15,80** |
| 91034011 | 11 | 16,5 | 24 | 34 | 55 | 10 | **15,80** |
| 91034012 | 12 | 18 | 24 | 34 | 57 | 10 | **15,80** |
| 91034013 | 13 | 20,5 | 24 | 34 | 64 | 10 | **15,80** |
| 91034014 | 14 | 22 | 24 | 34 | 63 | 10 | **17,40** |
| 91034015 | 15 | 22,5 | 24 | 34 | 64 | 10 | **17,40** |
| 91034016 | 16 | 23 | 24 | 34 | 62 | 10 | **17,40** |
| 91034017 | 17 | 24 | 24 | 34 | 65 | 10 | **17,40** |
| 91034019 | 19 | 26 | 25 | 34 | 68 | 10 | **19,00** |
| 91034021 | 21 | 30 | 27 | 34 | 94 | 10 | **19,00** |
| 91034022 | 22 | 31,5 | 27 | 34 | 84 | 10 | **20,50** |
| 91034027 | 27 | 37 | 27 | 34 | 140 | 10 | **23,70** |

## 810... HAVALI BİTS ADAPTÖR

| Ürün Kodu | Bits | Kare | D | L | gr | | Fiyat $ |
|---|---|---|---|---|---|---|---|
| 81025MPB | 1/4" | 1/4" | 13 | 35 | 20 | 10 | **12,60** |
| 81032MPB | 1/4" | 3/8" | 19 | 40 | 37 | 10 | **14,20** |
| 81045MPB | 1/4" | 1/2" | 24 | 38 | 50 | 10 | **14,40** |

## 465... HAVALI LOKMA 3/4”

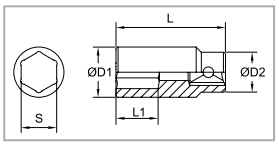


| Ürün Kodu | S | D1 | D2 | L | L1 | gr | | Fiyat $ |
|---|---|---|---|---|---|---|---|---|
| 46517 | 17 | 29 | 44 | 51 | 17 | 350 | 1 | **14,00** |
| 46518 | 18 | 30 | 44 | 51 | 17 | 341 | 1 | **14,00** |
| 46519 | 19 | 32 | 44 | 51 | 17 | 338 | 1 | **14,00** |
| 46520 | 20 | 33 | 44 | 51 | 18 | 336 | 1 | **14,00** |
| 46521 | 21 | 35 | 44 | 51 | 18 | 356 | 1 | **14,00** |
| 46522 | 22 | 36 | 44 | 51 | 18 | 353 | 1 | **14,00** |
| 46523 | 23 | 38 | 44 | 51 | 18 | 358 | 1 | **14,00** |
| 46524 | 24 | 39 | 44 | 51 | 18 | 368 | 1 | **14,00** |
| 46525 | 25 | 41 | 44 | 54 | 17 | 382 | 1 | **14,00** |
| 46526 | 26 | 41 | 44 | 54 | 17 | 382 | 1 | **14,00** |
| 46527 | 27 | 42 | 44 | 54 | 18 | 388 | 1 | **14,00** |
| 46528 | 28 | 44 | 44 | 54 | 17 | 408 | 1 | **14,00** |
| 46529 | 29 | 46 | 44 | 54 | 17 | 420 | 1 | **14,00** |
| 46530 | 30 | 46 | 44 | 54 | 17 | 410 | 1 | **14,00** |
| 46532 | 32 | 48 | 44 | 57 | 18 | 450 | 1 | **15,50** |
| 46533 | 33 | 50 | 44 | 57 | 20 | 476 | 1 | **15,50** |
| 46534 | 34 | 52 | 44 | 57 | 19 | 516 | 1 | **15,50** |
| 46535 | 35 | 52 | 44 | 57 | 20 | 500 | 1 | **16,10** |
| 46536 | 36 | 54 | 44 | 57 | 20 | 520 | 1 | **16,60** |
| 46538 | 38 | 56 | 44 | 57 | 19 | 550 | 1 | **17,50** |
| 46541 | 41 | 60 | 44 | 58 | 24 | 616 | 1 | **19,30** |
| 46546 | 46 | 66 | 54 | 63 | 26 | 731 | 1 | **30,40** |
| 46550 | 50 | 71 | 54 | 68 | 27 | 1060 | 1 | **32,90** |
| 46555 | 55 | 77 | 54 | 73 | 30 | 1227 | 1 | **37,00** |
| 46560 | 60 | 84 | 54 | 75 | 32 | 1426 | 1 | **46,00** |
| 46565 | 65 | 88 | 54 | 78 | 37 | 1536 | 1 | **59,70** |
| 46570 | 70 | 96 | 54 | 84 | 42 | 1852 | 1 | **69,80** |

## 4651... HAVALI UZUN LOKMA 3/4”

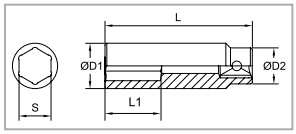


| Ürün Kodu | S | D1 | D2 | L | L1 | gr | | Fiyat $ |
|---|---|---|---|---|---|---|---|---|
| 46510017 | 17 | 29 | 44 | 90 | 37 | 572 | 1 | **20,70** |
| 46510018 | 18 | 30 | 44 | 90 | 37 | 538 | 1 | **20,70** |
| 46510019 | 19 | 32 | 44 | 90 | 37 | 584 | 1 | **20,70** |
| 46510020 | 20 | 32 | 44 | 90 | 37 | 590 | 1 | **20,70** |
| 46510021 | 21 | 35 | 44 | 90 | 37 | 602 | 1 | **20,70** |
| 46510022 | 22 | 36 | 44 | 90 | 36 | 596 | 1 | **20,70** |
| 46510023 | 23 | 38 | 44 | 90 | 36 | 642 | 1 | **20,70** |
| 46510024 | 24 | 39 | 44 | 90 | 37 | 634 | 1 | **20,70** |
| 46510025 | 25 | 41 | 44 | 90 | 37 | 636 | 1 | **20,70** |
| 46510026 | 26 | 41 | 44 | 90 | 37 | 628 | 1 | **20,70** |
| 46510027 | 27 | 42 | 44 | 90 | 36 | 624 | 1 | **20,70** |
| 46510028 | 28 | 44 | 44 | 90 | 37 | 654 | 1 | **21,30** |
| 46510029 | 29 | 46 | 44 | 90 | 36 | 704 | 1 | **21,80** |
| 46510030 | 30 | 46 | 44 | 90 | 37 | 693 | 1 | **21,90** |
| 46510032 | 32 | 48 | 44 | 90 | 37 | 712 | 1 | **21,90** |
| 46510033 | 33 | 50 | 44 | 90 | 37 | 780 | 1 | **23,60** |
| 46510034 | 34 | 52 | 44 | 90 | 38 | 838 | 1 | **23,60** |
| 46510035 | 35 | 52 | 44 | 90 | 38 | 772 | 1 | **26,60** |
| 46510036 | 36 | 54 | 44 | 90 | 50 | 818 | 1 | **26,60** |
| 46510038 | 38 | 54 | 44 | 90 | 50 | 846 | 1 | **29,00** |
| 46510041 | 41 | 60 | 44 | 90 | 50 | 950 | 1 | **34,50** |
| 46510046 | 46 | 66 | 44 | 90 | 50 | 1068 | 1 | **38,00** |
| 46510050 | 50 | 71 | 54 | 90 | 48 | 1344 | 1 | **47,00** |
| 46510055 | 55 | 77 | 54 | 90 | 46 | 1452 | 1 | **58,50** |
| 46510060 | 60 | 84 | 54 | 90 | 50 | 1590 | 1 | **71,00** |
| 46510065 | 65 | 88 | 54 | 90 | 50 | 1670 | 1 | **79,00** |
| 46510070 | 70 | 96 | 54 | 90 | 50 | 1890 | 1 | **86,00** |

## 461... HAVALI KARE LOKMA 3/4”

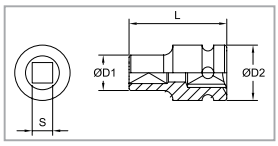


| Ürün Kodu | S | D1 | D2 | L | L1 | gr | | Fiyat $ |
|---|---|---|---|---|---|---|---|---|
| 46121 | 21 | 42 | 42 | 51 | 28 | 143 | 1 | **22,00** |
| 4619019 | 19 | 37 | 40 | 90 | 28 | 170 | 1 | **31,50** |
| 4619021 | 21 | 37 | 40 | 90 | 28 | 180 | 1 | **31,50** |

## 468... HAVALI 12 KÖŞE LOKMA 3/4”

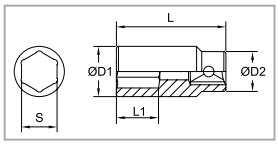


| Ürün Kodu | S | D1 | D2 | L | L1 | gr | | Fiyat $ |
|---|---|---|---|---|---|---|---|---|
| 46827 | 27 | 42 | 44 | 54 | 18 | 311 | 1 | **15,80** |
| 46830 | 30 | 46 | 44 | 54 | 17 | 402 | 1 | **18,90** |
| 46832 | 32 | 48 | 44 | 57 | 18 | 434 | 1 | **18,90** |
| 46836 | 36 | 54 | 44 | 57 | 20 | 529 | 1 | **22,00** |

## 809... HAVALI ADAPTÖR 3/4”x 1/2”

**80901 MY**

| Ürün Kodu | Dişi Soket | Erkek Soket | Fiyat $ |
|---|---|---|---|
| 80900MGA | 3/4” | 1/2” | **22,50** |
| 80901MY | 3/4” | 1/2” | **7,80** |

## 809... HAVALI ADAPTÖR

| Ürün Kodu | Dişi | Erkek | D | L | gr | | Fiyat $ |
|---|---|---|---|---|---|---|---|
| 80964 MPB | 3/4” | 1/2” | 44 | 58 | 332 | 2 | **16,80** |
| 80968 MPB | 3/4” | 1” | 44 | 63 | 434 | 2 | **22,20** |

## 8046... HAVALI UZATMA 3/4”

| Ürün Kodu | L (Inch) | D | L | gr | | Fiyat $ |
|---|---|---|---|---|---|---|
| 8046100 MPB | 4” | 44 | 100 | 600 | 2 | **27,00** |
| 8046150 MPB | 6” | 44 | 150 | 700 | 2 | **32,00** |
| 8046175 MPB | 7” | 44 | 175 | 800 | 2 | **37,40** |
| 8046200 MPB | 8” | 44 | 200 | 880 | 2 | **38,00** |
| 8046250 MPB | 10” | 44 | 250 | 1060 | 2 | **43,50** |
| 8046330 MPB | 13” | 44 | 330 | 1260 | 2 | **58,00** |

## 4665... HAVALI DİŞİ TORX LOKMA 3/4”

| Ürün Kodu | S | D1 | D2 | L | gr | | Fiyat $ |
|---|---|---|---|---|---|---|---|
| 4665020 | E20 | 28,80 | 44 | 110 | 370 | 2 | **45,00** |
| 4665022 | E22 | 31,30 | 44 | 110 | 390 | 2 | **45,00** |
| 4665024 | E24 | 32,50 | 44 | 110 | 390 | 2 | **45,00** |
| 4665026 | E26 | 35,00 | 44 | 110 | 460 | 2 | **45,00** |
| 4665028 | E28 | 36,30 | 44 | 110 | 465 | 2 | **45,00** |

## 4641... HAVALI TORX LOKMA 3/4”

| Ürün Kodu | S | D | L | gr | | Fiyat $ |
|---|---|---|---|---|---|---|
| 46410060 | T60 | 44 | 100 | 530 | 2 | **33,90** |
| 46410070 | T70 | 44 | 100 | 540 | 2 | **33,90** |
| 46410080 | T80 | 44 | 100 | 570 | 2 | **33,90** |
| 46410090 | T90 | 44 | 100 | 580 | 2 | **34,00** |
| 464100100 | T100 | 44 | 100 | 600 | 2 | **34,80** |

## 805... HAVALI UNİVERSAL MAFSAL 3/4”

| Ürün Kodu | D | L | gr | | Fiyat $ |
|---|---|---|---|---|---|
| 80561 MPB | 44 | 90 | 600 | 1 | **59,00** |

## 2649... HAVALI ALLEN LOKMA 3/4”

| Ürün Kodu | S | D | L | gr | | Fiyat $ |
|---|---|---|---|---|---|---|
| 2649014 | 14 | 44 | 100 | 530 | 2 | **33,00** |
| 2649017 | 17 | 44 | 100 | 550 | 2 | **33,00** |
| 2649019 | 19 | 44 | 100 | 550 | 2 | **33,00** |
| 2649021 | 21 | 44 | 100 | 570 | 2 | **33,00** |
| 2649022 | 22 | 44 | 100 | 590 | 2 | **33,00** |
| 2649024 | 24 | 44 | 100 | 610 | 2 | **35,50** |
| 2649027 | 27 | 44 | 100 | 640 | 2 | **35,50** |
| 2649030 | 30 | 44 | 100 | 700 | 2 | **35,50** |
| 2649032 | 32 | 44 | 100 | 730 | 2 | **39,00** |
| 2649036 | 36 | 44 | 100 | 850 | 2 | **41,00** |

## 485... HAVALI LOKMA 1”

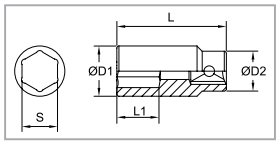


| Ürün Kodu | S | D1 | D2 | L | L1 | gr | | Fiyat $ |
|---|---|---|---|---|---|---|---|---|
| 48521 | 21 | 38 | 54 | 58 | 17 | 576 | 1 | **20,50** |
| 48522 | 22 | 39 | 54 | 58 | 17 | 583 | 1 | **20,50** |
| 48523 | 23 | 41 | 54 | 58 | 17 | 596 | 1 | **20,50** |
| 48524 | 24 | 42 | 54 | 58 | 17 | 598 | 1 | **20,50** |
| 48525 | 25 | 43 | 54 | 58 | 17 | 582 | 1 | **20,50** |
| 48526 | 26 | 46 | 54 | 58 | 17 | 578 | 1 | **20,50** |
| 48527 | 27 | 46 | 54 | 58 | 17 | 612 | 1 | **20,50** |
| 48528 | 28 | 47 | 54 | 58 | 17 | 610 | 1 | **20,50** |
| 48529 | 29 | 48 | 54 | 58 | 18 | 608 | 1 | **20,50** |
| 48530 | 30 | 49 | 54 | 62 | 18 | 652 | 1 | **20,50** |
| 48532 | 32 | 52 | 54 | 62 | 19 | 679 | 1 | **20,50** |
| 48533 | 33 | 54 | 54 | 62 | 18 | 698 | 1 | **22,00** |
| 48534 | 34 | 54 | 54 | 62 | 19 | 680 | 1 | **22,00** |
| 48535 | 35 | 54 | 54 | 62 | 19 | 650 | 1 | **22,30** |
| 48536 | 36 | 56 | 54 | 65 | 19 | 720 | 1 | **23,80** |
| 48537 | 37 | 57 | 54 | 65 | 19 | 718 | 1 | **26,00** |
| 48538 | 38 | 58 | 54 | 65 | 31 | 744 | 1 | **26,00** |
| 48541 | 41 | 61 | 54 | 68 | 33 | 805 | 1 | **27,00** |
| 48542 | 42 | 62 | 54 | 70 | 31 | 892 | 1 | **31,00** |
| 48546 | 46 | 68 | 54 | 72 | 35 | 1063 | 1 | **33,00** |
| 48550 | 50 | 74 | 54 | 75 | 38 | 1176 | 1 | **39,00** |
| 48552 | 52 | 76 | 54 | 78 | 38 | 1178 | 1 | **45,50** |
| 48555 | 55 | 80 | 54 | 80 | 43 | 1458 | 1 | **52,00** |
| 48560 | 60 | 86 | 54 | 87 | 45 | 1688 | 1 | **65,00** |
| 48565 | 65 | 92 | 54 | 90 | 49 | 1850 | 1 | **72,50** |
| 48570 | 70 | 97 | 54 | 93 | 51 | 2044 | 1 | **98,00** |
| 48575 | 75 | 104 | 86 | 95 | 55 | 3276 | 1 | **131,00** |
| 48580 | 80 | 112 | 86 | 95 | 55 | 3854 | 1 | **150,00** |
| 48585 | 85 | 115 | 86 | 100 | 60 | 3872 | 1 | **170,00** |
| 48590 | 90 | 124 | 86 | 105 | 65 | 4425 | 1 | **207,00** |
| 48595 | 95 | 130 | 86 | 105 | 50 | 4474 | 1 | **215,00** |
| 485100 | 100 | 135 | 86 | 105 | 60 | 4210 | 1 | **220,00** |

## 4851... HAVALI UZUN LOKMA 1”

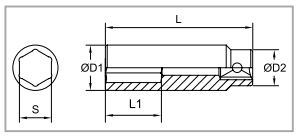


| Ürün Kodu | S | D1 | D2 | L | L1 | gr | | Fiyat $ |
|---|---|---|---|---|---|---|---|---|
| 48510021 | 21 | 38 | 54 | 90 | 37 | 824 | 1 | **27,00** |
| 48510022 | 22 | 39 | 54 | 90 | 37 | 854 | 1 | **27,00** |
| 48510023 | 23 | 41 | 54 | 90 | 36 | 866 | 1 | **27,00** |
| 48510024 | 24 | 42 | 54 | 90 | 37 | 868 | 1 | **27,00** |
| 48510025 | 25 | 43 | 54 | 90 | 37 | 890 | 1 | **27,00** |
| 48510026 | 26 | 46 | 54 | 90 | 37 | 882 | 1 | **27,00** |
| 48510027 | 27 | 46 | 54 | 90 | 37 | 915 | 1 | **27,00** |
| 48510028 | 28 | 47 | 54 | 90 | 37 | 930 | 1 | **28,00** |
| 48510029 | 29 | 48 | 54 | 90 | 37 | 924 | 1 | **28,00** |
| 48510030 | 30 | 49 | 54 | 90 | 37 | 938 | 1 | **28,00** |
| 48510032 | 32 | 52 | 54 | 90 | 37 | 959 | 1 | **30,00** |
| 48510033 | 33 | 54 | 54 | 90 | 37 | 997 | 1 | **30,00** |
| 48510034 | 34 | 54 | 54 | 90 | 37 | 970 | 1 | **31,00** |
| 48510035 | 35 | 55 | 54 | 90 | 35 | 955 | 1 | **33,00** |
| 48510036 | 36 | 56 | 54 | 90 | 35 | 972 | 1 | **33,50** |
| 48510038 | 38 | 58 | 54 | 95 | 57 | 1065 | 1 | **38,50** |
| 48510041 | 41 | 61 | 54 | 95 | 58 | 1169 | 1 | **41,50** |
| 48510046 | 46 | 68 | 54 | 95 | 58 | 1350 | 1 | **47,50** |
| 48510050 | 50 | 74 | 54 | 100 | 62 | 1576 | 1 | **56,50** |
| 48510055 | 55 | 80 | 54 | 105 | 68 | 1870 | 1 | **73,00** |
| 48510060 | 60 | 86 | 54 | 110 | 72 | 2120 | 1 | **95,50** |
| 48512065 | 65 | 92 | 54 | 115 | 76 | 2468 | 1 | **123,00** |
| 48513570 | 70 | 97 | 54 | 120 | 80 | 2984 | 1 | **157,00** |
| 48513575 | 75 | 104 | 86 | 135 | 97 | 4284 | 1 | **185,00** |
| 48513580 | 80 | 112 | 86 | 135 | 96 | 5130 | 1 | **214,00** |
| 48513585 | 85 | 115 | 86 | 140 | 102 | 4750 | 1 | **350,00** |
| 48513590 | 90 | 124 | 86 | 140 | 100 | 5750 | 1 | **410,00** |
| 48513595 | 95 | 130 | 86 | 140 | 100 | 5932 | 1 | **480,00** |

## 4851.7.16 HAVALI LOKMA 1”

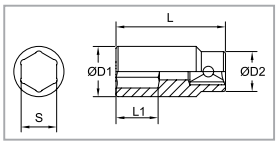


| Ürün Kodu | S | D1 | D2 | L | L1 | gr | | Fiyat $ |
|---|---|---|---|---|---|---|---|---|
| 4851.7.16 | 1.7/16” | 44 | 54 | 68 | 25 | 720 | 1 | **40,00** |

## 481... HAVALI KARE LOKMA 1”

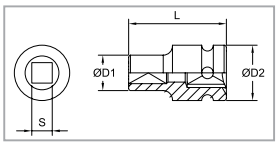


| Ürün Kodu | S | D1 | D2 | L | L1 | gr | | Fiyat $ |
|---|---|---|---|---|---|---|---|---|
| 48119 | 19 | 44 | 54 | 58 | 25 | 600 | 1 | **37,90** |
| 48121 | 21 | 44 | 54 | 58 | 25 | 600 | 1 | **37,90** |
| 4819019 | 19 | 42 | 54 | 100 | 65 | 860 | 1 | **38,00** |
| 4819021 | 21 | 44 | 54 | 100 | 68 | 1020 | 1 | **38,00** |

## 2851... HAVALI ALLEN LOKMA 1”

| Ürün Kodu | S | D | L | gr | | Fiyat $ |
|---|---|---|---|---|---|---|
| 28510014 | 14 | 54 | 100 | 579 | 2 | **39,10** |
| 28510017 | 17 | 54 | 100 | 689 | 2 | **39,10** |
| 28510019 | 19 | 54 | 100 | 722 | 2 | **39,10** |
| 28510021 | 21 | 54 | 100 | 745 | 2 | **39,10** |
| 28510022 | 22 | 54 | 100 | 760 | 2 | **39,10** |
| 28510024 | 24 | 54 | 100 | 806 | 2 | **40,25** |
| 28510027 | 27 | 54 | 100 | 865 | 2 | **41,00** |
| 28510030 | 30 | 54 | 100 | 929 | 2 | **44,00** |
| 28510032 | 32 | 54 | 100 | 982 | 2 | **44,00** |
| 28510036 | 36 | 54 | 100 | 1102 | 2 | **46,00** |

## 8048... HAVALI UZATMA 1”

| Ürün Kodu | L (Inch) | D | L | gr | | Fiyat $ |
|---|---|---|---|---|---|---|
| 8048100 MPB | 4” | 54 | 100 | 1000 | 2 | **49,00** |
| 8048150 MPB | 6” | 54 | 150 | 1170 | 2 | **57,00** |
| 8048175 MPB | 7” | 54 | 175 | 1350 | 2 | **60,00** |
| 8048200 MPB | 8” | 54 | 200 | 1520 | 2 | **66,70** |
| 8048250 MPB | 10” | 54 | 250 | 1880 | 2 | **80,00** |
| 8048330 MPB | 13” | 54 | 330 | 2700 | 2 | **98,00** |

## 80581 MPB HAVALI UNİVERSAL MAFSAL 1”

| Ürün Kodu | D | L | gr | | Fiyat $ |
|---|---|---|---|---|---|
| 80581 MPB | 54 | 115 | 1600 | 1 | **135,00** |

## 80986 MPB HAVALI ADAPTÖR 1”

| Ürün Kodu | Dişi | Erkek | D | L | gr | | Fiyat $ |
|---|---|---|---|---|---|---|---|
| 80986 MPB | 1” | 3/4” | 54 | 70 | 560 | 1 | **25,00** |

## 4125... HAVALI LOKMA 1.1/2”

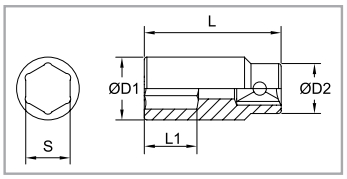


| Ürün Kodu | S | D1 | D2 | L | L1 | gr | | Fiyat $ |
|---|---|---|---|---|---|---|---|---|
| 412536 | 36 | 64 | 86 | 75 | 27 | 2250 | 1 | **236,00** |
| 412541 | 41 | 70 | 86 | 75 | 27 | 2233 | 1 | **236,00** |
| 412546 | 46 | 75 | 86 | 80 | 32 | 2325 | 1 | **236,00** |
| 412550 | 50 | 80 | 86 | 80 | 37 | 2100 | 1 | **248,00** |
| 412555 | 55 | 86 | 86 | 80 | 39 | 2525 | 1 | **255,00** |
| 412560 | 60 | 90 | 86 | 80 | 42 | 2650 | 1 | **265,00** |
| 412565 | 65 | 95 | 86 | 95 | 47 | 2483 | 1 | **282,00** |
| 412570 | 70 | 101 | 86 | 100 | 52 | 3300 | 1 | **311,00** |
| 412575 | 75 | 115 | 86 | 105 | 57 | 4000 | 1 | **340,00** |
| 412580 | 80 | 116 | 86 | 110 | 62 | 4175 | 1 | **388,00** |
| 412585 | 85 | 125 | 86 | 110 | 62 | 5000 | 1 | **435,00** |
| 412590 | 90 | 130 | 86 | 112 | 64 | 5175 | 1 | **475,00** |
| 412595 | 95 | 137 | 127 | 112 | 54 | 7700 | 1 | **535,00** |
| 4125100 | 100 | 140 | 127 | 115 | 51 | 8150 | 1 | **580,00** |
| 4125105 | 105 | 146 | 127 | 120 | 62 | 9100 | 1 | **670,00** |
| 4125110 | 110 | 154 | 127 | 124 | 66 | 10100 | 1 | **680,00** |
| 4125115 | 115 | 160 | 127 | 128 | 70 | 10800 | 1 | **850,00** |
| 4125120 | 120 | 167 | 127 | 132 | 74 | 11750 | 1 | **850,00** |
| 4125125 | 125 | 173 | 127 | 135 | 77 | 12300 | 1 | **1,085,00** |
| 4125130 | 130 | 180 | 127 | 135 | 77 | 13000 | 1 | **1,550,00** |

## 4125 L... HAVALI UZUN LOKMA 1.1/2”

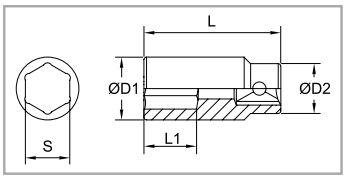


| Ürün Kodu | S | D1 | D2 | L | L1 | gr | | Fiyat $ |
|---|---|---|---|---|---|---|---|---|
| 412541 L | 41 | 70 | 86 | 115 | 27 | 3500 | 1 | **425,00** |
| 412546 L | 46 | 75 | 86 | 115 | 32 | 3390 | 1 | **435,00** |
| 412550 L | 50 | 80 | 86 | 115 | 37 | 3840 | 1 | **455,00** |
| 412555 L | 55 | 86 | 86 | 140 | 39 | 3840 | 1 | **455,00** |
| 412560 L | 60 | 90 | 86 | 150 | 42 | 4170 | 1 | **485,00** |
| 412565 L | 65 | 95 | 86 | 150 | 47 | 4430 | 1 | **615,00** |
| 412570 L | 70 | 101 | 86 | 160 | 52 | 5100 | 1 | **660,00** |
| 412575 L | 75 | 115 | 86 | 170 | 57 | 6180 | 1 | **720,00** |
| 412580 L | 80 | 116 | 86 | 170 | 62 | 6550 | 1 | **720,00** |
| 412585 L | 85 | 125 | 86 | 170 | 62 | 7750 | 1 | **800,00** |
| 412590 L | 90 | 130 | 86 | 170 | 64 | 7880 | 1 | **890,00** |
| 412595 L | 95 | 137 | 127 | 180 | 54 | 11300 | 1 | **1,000,00** |
| 4125100 L | 100 | 140 | 127 | 190 | 51 | 13190 | 1 | **1,040,00** |
| 4125105 L | 105 | 146 | 127 | 210 | 62 | 12940 | 1 | **1,100,00** |
| 4125110 L | 110 | 154 | 127 | 210 | 66 | 15550 | 1 | **1,200,00** |
| 4125115 L | 115 | 160 | 127 | 210 | 70 | 16600 | 1 | **1,320,00** |
| 4125120 L | 120 | 167 | 127 | 210 | 74 | 18600 | 1 | **1,450,00** |
| 4125125 L | 125 | 173 | 127 | 220 | 77 | 23000 | 1 | **1,620,00** |
| 4125130 L | 130 | 180 | 127 | 220 | 77 | 24500 | 1 | **1,800,00** |

## 809... HAVALI ADAPTÖR

| Ürün Kodu | Dişi | Erkek | D | L | gr | | Fiyat $ |
|---|---|---|---|---|---|---|---|
| 809812 MPB | 1” | 1-1/2” | 54 | 90 | 1110 | 1 | **53,50** |
| 809128 MPB | 1-1/2” | 1” | 86 | 100 | 2102 | 1 | **160,00** |

GAV®

# LED LAMBALAR

## G7643 LEDLİ EL FENERİ (KALEM PİLLİ) 20 $

| | | |
|---|---|---|
| LED | | CREXPG |
| PİL | | 2 x AAA |
| IŞIK ÇIKIŞI | Yüksek | 100 Lümen |
| | Düşük | 30 Lümen |
| ÇALIŞMA SÜRESİ | Yüksek | 1,30 saat |
| | Düşük | 3 saat |
| SUYA DAYANIKLILIK | | IP 54 |
| ÖLÇÜLER | | 16 x 13,5 x 140 mm |

## G7687 LEDLİ EL FENERİ (KALEM PİLLİ) 28 $

| | | |
|---|---|---|
| LED | | CREXPG |
| PİL | | 3 x AAA |
| IŞIK ÇIKIŞI | Yüksek | 250 Lümen |
| | Düşük | 35 Lümen |
| ÇALIŞMA SÜRESİ | Yüksek | 4 saat |
| | Düşük | 20 saat |
| SUYA DAYANIKLILIK | | IP 54 |
| ÖLÇÜLER | | 36 x 36 x 123 mm |

## G6552 LEDLİ KAFA LAMBASI (KALEM PİLLİ) 24 $

* Ortam ışığı parlak olduğunda, ışık otomatik olarak söner
* Ortam ışığı karardığında, ışık otomatik olarak yanar

| | | |
|---|---|---|
| LED | | COB |
| PİL | | 3 x AAA |
| IŞIK ÇIKIŞI | Yüksek | 250 Lümen |
| | Düşük | 85 Lümen |
| ÇALIŞMA SÜRESİ | Yüksek | 3 saat |
| | Düşük | 10 saat |
| SUYA DAYANIKLILIK | | IP 54 |
| ÖLÇÜLER | | 66 x 46 x 38 mm |

## G6543 LEDLİ KAFA LAMBASI (ŞARJLI) 36 $

| | | |
|---|---|---|
| LED | | COB |
| PİL | | 3,7 V. 2,200 mAh |
| IŞIK ÇIKIŞI | Yüksek | 150 Lümen |
| | Düşük | 50 Lümen |
| ÇALIŞMA SÜRESİ | Yüksek | 4 saat |
| | Düşük | 16 saat |
| SUYA DAYANIKLILIK | | IP 54 |
| ŞARJ SÜRESİ | | 4 saat |
| ÖLÇÜLER | | 48 x 38 x 80 mm |

G4021 **ŞARJLI LED LAMBA** 35 $

# ŞARJLI LED LAMBA

## CORDLESS SWIVEL
LED WORKLIGHT

**G4021**

| | |
|---|---|
| COB LED | 3W SMD + 2W LED |
| BATTERY | 3.7V 2200mAh Li-ion |
| LUMEN | 300lm+170lm |
| WORKING TIME (Approx) | 3h/5h |
| CHARGING TIME (Approx) | 4.5h |
| MAGNET | 1 PCS |

## G6851 ŞARJLI LED LAMBA 39 $

| | | |
|---|---|---|
| LED | | 2W COB + 1W TOSHIBA SMD |
| PİL | | 3.7 V 750 mAh 14500 Li-ion |
| IŞIK ÇIKIŞI | Yan Işık Max. | 110 Lümen |
| | Yan Işık Min. | 30 Lümen |
| | Tepe Işık Max. | 60 Lümen |
| IŞIK MESAFESİ | Yan Işık Max. | 13 mt. |
| | Yan Işık Min. | 8 mt. |
| | Tepe Işık Max. | 35 mt. |
| ÇALIŞMA SÜRESİ | Yan Işık Max. | 2 saat |
| | Yan Işık Min. | 6,5 saat |
| | Tepe Işık Max. | 3,5 saat |
| SUYA DAYANIKLILIK | | IPX0 |
| DARBEYE DAYANIKLILIK | | 1,5 m |
| ŞARJ SÜRESİ (Yaklaşık) | | 2 saat 5V/1A Şarj aleti |
| MIKNATIS | | Var. |
| UZUNLUK | | 153 mm. |
| GENİŞLİK | | 30 mm. |

## G6814 ŞARJLI LED LAMBA 69 $

| | | |
|---|---|---|
| LED | | 5W COB + 1W SMD 3030 |
| PİL | | 3.7 V 4400 mAh Li-ion |
| IŞIK ÇIKIŞI | Yan Işık Max. | 420 Lümen |
| | Yan Işık Min. | 120 Lümen |
| | Tepe Işık Max. | 45 Lümen |
| IŞIK MESAFESİ | Yan Işık Max. | 25 mt. |
| | Yan Işık Min. | 14 mt. |
| | Tepe Işık Max. | 35 mt. |
| ÇALIŞMA SÜRESİ | Yan Işık Max. | 3 saat |
| | Yan Işık Min. | 10 saat |
| | Tepe Iş ık Max. | 25 saat |
| SUYA DAYANIKLILIK | | IPX0 |
| DARBEYE DAYANIKLILIK | | 1,5 m |
| ŞARJ SÜRESİ (Yaklaşık) | | 4,5 saat 5V/2A Şarj aleti |
| MIKNATIS | | Var. |
| UZUNLUK | | 217 mm. |
| GENİŞLİK | | 59 mm. |

## G6846 ŞARJLI LED LAMBA 65 $

| | | |
|---|---|---|
| LED | | 10W SMD LED +6000-6500 K<br>1W SMD LED +6000-6500 K |
| PİL | | 3.7 V 4400 mAh<br>Li-ion |
| IŞIK ÇIKIŞI | Yan Işık Max. | 420 Lümen |
| | Yan Işık Min. | 120 Lümen |
| | Tepe Işık Max. | 40 Lümen |
| IŞIK MESAFESİ | Yan Işık Max. | - |
| | Yan Işık Min. | - |
| | Tepe Işık Max. | - |
| ÇALIŞMA SÜRESİ | Yan Işık Max. | 3 saat |
| | Yan Işık Min. | 8 saat |
| | Tepe Işık Max. | 35 saat |
| SUYA DAYANIKLILIK | | IPX4 |
| DARBEYE DAYANIKLILIK | | 1,5 m |
| ŞARJ SÜRESİ (Yaklaşık) | | 4 saat<br>5V/2A Şarj aleti |
| MIKNATIS | | Var. |
| UZUNLUK | | 190 mm. |
| GENİŞLİK | | 60 mm. |

## G6847 ŞARJLI LED LAMBA 50 $

| | | |
|---|---|---|
| LED | | 5W COB +<br>1W SMD 3030 |
| PİL | | 3.7 V 4400 mAh<br>Li-ion |
| IŞIK ÇIKIŞI | Yan Işık Max. | 240 Lümen |
| | Yan Işık Min. | 70 Lümen |
| | Tepe Işık Max. | 45 Lümen |
| IŞIK MESAFESİ | Yan Işık Max. | 20 mt. |
| | Yan Işık Min. | 10 mt. |
| | Tepe Işık Max. | 24 mt. |
| ÇALIŞMA SÜRESİ | Yan Işık Max. | 3 saat |
| | Yan Işık Min. | 10 saat |
| | Tepe Işık Max. | 13 saat |
| SUYA DAYANIKLILIK | | IP54 |
| DARBEYE DAYANIKLILIK | | 1,5 m |
| ŞARJ SÜRESİ (Yaklaşık) | | 4,5 saat<br>5V/2A Şarj aleti |
| MIKNATIS | | Var. |
| UZUNLUK | | 163 mm. |
| GENİŞLİK | | 52 mm. |

## G6848 ŞARJLI LED LAMBA 44 $

| | | |
|---|---|---|
| LED | | 5W SMD LED +6000-6500 K<br>1W SMD LED +6000-6500 K |
| PİL | | 3.7 V 1000 mAh<br>Polimer Batarya |
| IŞIK ÇIKIŞI | Yan Işık Max. | 110 Lümen |
| | Yan Işık Min. | 30 Lümen |
| | Tepe Işık Max. | 40 Lümen |
| IŞIK MESAFESİ | Yan Işık Max. | - |
| | Yan Işık Min. | - |
| | Tepe Işık Max. | - |
| ÇALIŞMA SÜRESİ | Yan Işık Max. | 2,5 saat |
| | Yan Işık Min. | 8 saat |
| | Tepe Işık Max. | 4,5 saat |
| SUYA DAYANIKLILIK | | IPX4 |
| DARBEYE DAYANIKLILIK | | 1,5 m |
| ŞARJ SÜRESİ (Yaklaşık) | | 2 saat<br>5V/1A Şarj aleti |
| MIKNATIS | | Var. |
| UZUNLUK | | 116 mm. |
| GENİŞLİK | | 48 mm. |

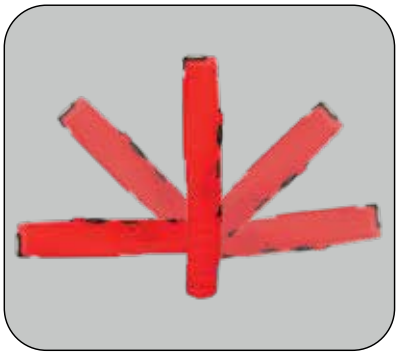

GAV®

# PNÖMATİK REKORLAR

# PNÖMATİK BAĞLANTI ELEMANLARI

**Özellikleri :**

* Tek dokunuşla (bas-bağlan) boru bağlantısına olanak tanır.
* Pürüzsüz kenar serbest bırakma kovanı tasarımı, hortumun hızlı bir şekilde ayrılmasını sağlar.
* Tüm dişli ürünlerde kullanılan O-ring sayesinde ilave ürün (teflon vs.) kullanmanıza gerek kalmaz.
* Metrik ve inç modeller için iç ve dış altıgen bağlantısına uygun el aleti kullanarak kolay montaj yapılabilir.
* **Pnömatik rekorlar pirinç malzemeden üretilmiştir. Nikel kaplaması sayesinde şık görüntü ve korozyona karşı koruma sağlar.**

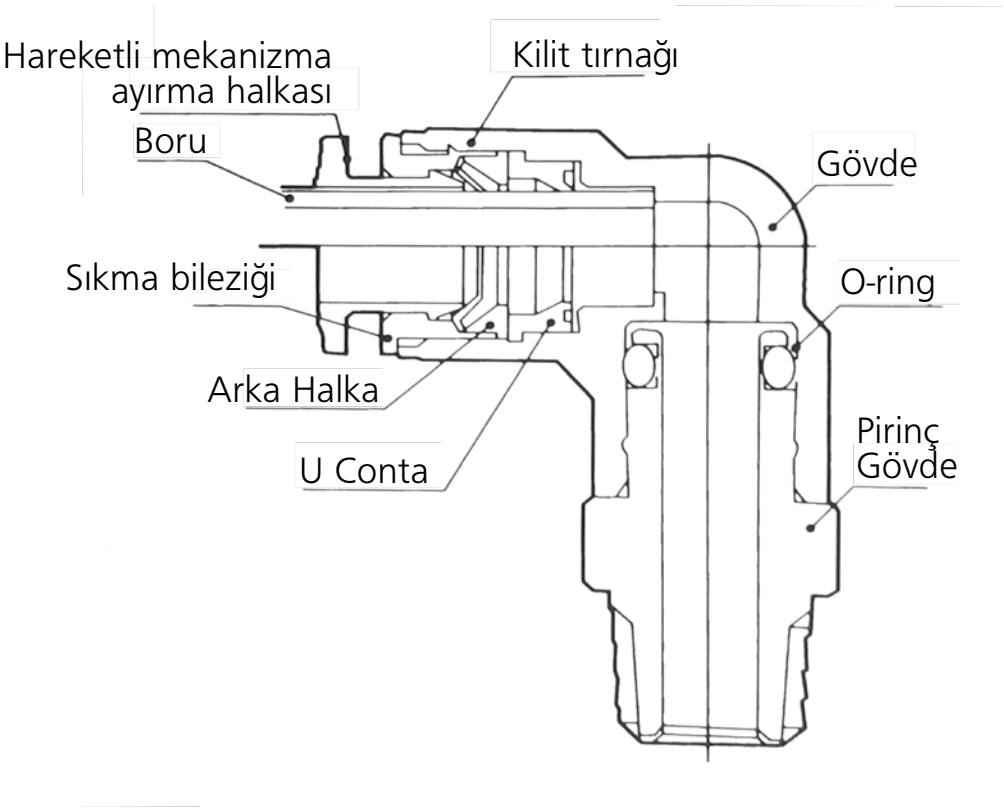


| Teknik özellikler: | |
|---|---|
| Sıvı Tipi | Hava Vakumu |
| İşletme basıncı | 0 ~ 10,2 Kgf / cm$^2$ (0 ~ 1,0 Mpa) |
| Olumsuz Basınç | -750 mm Hg (10 Torr) |
| Çalışma Sıcaklığı Aralığı | 0 ~ 60 °C |
| Boru Malzemesi | Poliüretan |

## DİŞİ REKOR

| KOD | ÖLÇÜ | | BİRİM FİYAT $ |
|---|---|---|---|
| PCF 04-01 | G1/8" - 4 | 200 | **0,95** |
| PCF 04-02 | G1/4" - 4 | 100 | **1,30** |
| PCF 06-01 | G1/8" - 6 | 100 | **1,00** |
| PCF 06-02 | G1/4" - 6 | 100 | **1,38** |
| PCF 06-03 | G3/8" - 6 | 100 | **1,90** |
| PCF 06-04 | G1/2" - 6 | 100 | **2,30** |
| PCF 08-01 | G1/8" - 8 | 100 | **1,05** |
| PCF 08-02 | G1/4" - 8 | 100 | **1,40** |
| PCF 08-03 | G3/8" - 8 | 100 | **1,95** |
| PCF 08-04 | G1/2" - 8 | 100 | **2,35** |
| PCF 10-01 | G1/8" - 10 | 100 | **1,60** |
| PCF 10-02 | G1/4" - 10 | 100 | **1,70** |
| PCF 10-03 | G3/8" - 10 | 100 | **1,85** |
| PCF 10-04 | G1/2" - 10 | 50 | **2,55** |
| PCF 12-02 | G1/4" - 12 | 50 | **2,50** |
| PCF 12-03 | G3/8" - 12 | 50 | **2,55** |
| PCF 12-04 | G1/2" - 12 | 50 | **2,85** |

## DÜZ REKOR

| KOD | ÖLÇÜ | | BİRİM FİYAT $ |
|---|---|---|---|
| PC 04-M5 | M 5 - 4 | 200 | **0,55** |
| PC 04-M6 | M 6 - 4 | 200 | **0,62** |
| PC 06-M5 | M 5 - 6 | 200 | **0,68** |
| PC 06-M6 | M 6 - 6 | 200 | **0,70** |
| PC 04-01 | G 1/8"- 4 | 200 | **0,62** |
| PC 04-02 | G 1/4"- 4 | 100 | **0,82** |
| PC 06-01 | G 1/8"- 6 | 100 | **0,68** |
| PC 06-02 | G 1/4"- 6 | 100 | **0,85** |
| PC 06-03 | G 3/8"- 6 | 100 | **1,18** |
| PC 06-04 | G 1/2"- 6 | 100 | **1,95** |
| PC 08-01 | G 1/8"- 8 | 100 | **0,85** |
| PC 08-02 | G 1/4"- 8 | 100 | **0,85** |
| PC 08-03 | G 3/8"- 8 | 100 | **1,15** |
| PC 08-04 | G 1/2"- 8 | 100 | **1,95** |
| PC 10-01 | G 1/8"- 10 | 100 | **1,20** |
| PC 10-02 | G 1/4"- 10 | 100 | **1,35** |
| PC 10-03 | G 3/8"- 10 | 100 | **1,35** |
| PC 10-04 | G 1/2"- 10 | 50 | **1,82** |
| PC 12-01 | G 1/8"- 12 | 50 | **1,88** |
| PC 12-02 | G 1/4"- 12 | 50 | **1,88** |
| PC 12-03 | G 3/8"- 12 | 50 | **1,85** |
| PC 12-04 | G 1/2"- 12 | 50 | **2,35** |
| PC 14-03 | G 3/8"- 14 | 50 | **3,60** |
| PC 14-04 | G 1/2"- 14 | 50 | **3,85** |
| PC 16-03 | G 3/8"- 16 | 40 | **2,95** |
| PC 16-04 | G 1/2"- 16 | 40 | **2,95** |

## DÜZ REKOR - METRİK

| KOD | ÖLÇÜ | | BİRİM FİYAT $ |
|---|---|---|---|
| PC-06 M6-12 | 6-12x1,5 | 100 | **1,10** |
| PC-06 M6-14 | 6-14x1,5 | 100 | **1,35** |
| PC-06 M6-16 | 6-16x1,5 | 100 | **1,45** |
| PC-06 M6-22 | 6-22x1,5 | 100 | **2,54** |
| PC-08 M8-12 | 8-12x1,5 | 100 | **1,00** |
| PC-08 M8-14 | 8-14x1,5 | 100 | **1,05** |
| PC-08 M8-16 | 8-16x1,5 | 100 | **1,15** |
| PC-08 M8-22 | 8-22x1,5 | 100 | **2,05** |
| PC-10 M10-12 | 10-12x1,5 | 100 | **1,45** |
| PC-10 M10-14 | 10-14x1,5 | 100 | **1,35** |
| PC-10 M10-16 | 10-16x1,5 | 100 | **1,40** |
| PC-10 M10-22 | 10-22x1,5 | 50 | **2,15** |
| PC-12 M12-12 | 12-12x1,5 | 50 | **2,00** |
| PC-12 M12-14 | 12-14x1,5 | 50 | **2,40** |
| PC-12 M12-16 | 12-16x1,5 | 50 | **2,40** |
| PC-12 M12-22 | 12-22x1,5 | 50 | **2,60** |

## DİŞİ DİRSEK

| KOD | ÖLÇÜ | | BİRİM FİYAT $ |
|---|---|---|---|
| PLF 04-M5 | M5-4 | 100 | **0,88** |
| PLF 04-01 | G 1/8"- 4 | 100 | **0,94** |
| PLF 04-02 | G 1/4"- 4 | 100 | **1,10** |
| PLF 06-M5 | M 5-6 | 100 | **0,88** |
| PLF 06-01 | G 1/8"- 6 | 100 | **0,94** |
| PLF 06-02 | G 1/4"- 6 | 50 | **1,27** |
| PLF 06-03 | G 3/8"- 6 | 50 | **1,76** |
| PLF 06-04 | G 1/2"- 6 | 50 | **2,20** |
| PLF 08-01 | G 1/8"- 8 | 50 | **1,05** |
| PLF 08-02 | G 1/4"- 8 | 50 | **1,40** |
| PLF 08-03 | G 3/8"- 8 | 50 | **1,95** |
| PLF 08-04 | G 1/2"- 8 | 40 | **2,40** |
| PLF 10-01 | G 1/8"- 10 | 50 | **1,45** |
| PLF 10-02 | G 1/4"- 10 | 40 | **1,70** |
| PLF 10-03 | G 3/8"- 10 | 40 | **2,20** |
| PLF 10-04 | G 1/2"- 10 | 30 | **2,65** |
| PLF 12-02 | G 1/4"- 12 | 40 | **2,50** |
| PLF 12-03 | G 3/8"- 12 | 30 | **2,60** |
| PLF 12-04 | G 1/2"- 12 | 30 | **2,95** |
| PLF 16-03 | G 3/8"- 16 | 20 | **4,30** |
| PLF 16-04 | G 1/2"- 16 | 20 | **4,80** |

## DÖNER DİRSEK

| KOD | ÖLÇÜ | | BİRİM FİYAT $ |
|---|---|---|---|
| PL 04-M5 | M 5 - 4 | 100 | **0,72** |
| PL 04-M6 | M 6 - 4 | 100 | **0,77** |
| PL 06-M5 | M 5 - 6 | 100 | **0,85** |
| PL 06-M6 | M 6 - 6 | 100 | **0,90** |
| PL 04-01 | G 1/8"- 4 | 100 | **0,77** |
| PL 04-02 | G 1/4"- 4 | 100 | **1,10** |
| PL 06-01 | G 1/8"- 6 | 100 | **0,90** |
| PL 06-02 | G 1/4"- 6 | 100 | **1,00** |
| PL 06-03 | G 3/8"- 6 | 50 | **1,30** |
| PL 06-04 | G 1/2"- 6 | 50 | **2,00** |
| PL 08-01 | G 1/8"- 8 | 50 | **1,05** |
| PL 08-02 | G 1/4"- 8 | 50 | **1,10** |
| PL 08-03 | G 3/8"- 8 | 50 | **1,45** |
| PL 08-04 | G 1/2"- 8 | 40 | **2,10** |
| PL 10-01 | G 1/8"- 10 | 50 | **1,70** |
| PL 10-02 | G 1/4"- 10 | 40 | **1,75** |
| PL 10-03 | G 3/8"- 10 | 40 | **1,75** |
| PL 10-04 | G 1/2"- 10 | 30 | **2,50** |
| PL 12-01 | G 1/8"- 12 | 40 | **2,25** |
| PL 12-02 | G 1/4"- 12 | 30 | **2,50** |
| PL 12-03 | G 3/8"- 12 | 30 | **2,40** |
| PL 12-04 | G 1/2"- 12 | 30 | **2,55** |
| PL 16-03 | G 3/8"- 16 | 20 | **4,20** |
| PL 16-04 | G 1/2"- 16 | 20 | **3,80** |

## DÜZ DİRSEK - METRİK

| KOD | ÖLÇÜ | | BİRİM FİYAT $ |
|---|---|---|---|
| PL-06 M6-12 | 6-12x1,5 | 100 | **1,20** |
| PL-06 M6-14 | 6-14x1,5 | 100 | **1,20** |
| PL-06 M6-16 | 6-16x1,5 | 100 | **1,60** |
| PL-06 M6-22 | 6-22x1,5 | 100 | **2,65** |
| PL-08 M8-12 | 8-12x1,5 | 50 | **1,35** |
| PL-08 M8-14 | 8-14x1,5 | 50 | **1,27** |
| PL-08 M8-16 | 8-16x1,5 | 50 | **1,60** |
| PL-08 M8-22 | 8-22x1,5 | 50 | **2,70** |
| PL-10 M10-12 | 10-12x1,5 | 50 | **2,20** |
| PL-10 M10-14 | 10-14x1,5 | 50 | **1,80** |
| PL-10 M10-16 | 10-16x1,5 | 40 | **1,90** |
| PL-10 M10-22 | 10-22x1,5 | 40 | **2,50** |
| PL-12 M12-12 | 12-12x1,5 | 30 | **2,80** |
| PL-12 M12-14 | 12-14x1,5 | 30 | **2,80** |
| PL-12 M12-16 | 12-16x1,5 | 30 | **2,70** |
| PL-12 M12-22 | 12-22x1,5 | 30 | **3,00** |

## YAN BACAK T

| KOD | ÖLÇÜ | | BİRİM FİYAT $ |
|---|---|---|---|
| PD 04-M5 | M 5 - 4 | 100 | **1,15** |
| PD 06-M5 | M 5 - 6 | 100 | **1,22** |
| PD 04-01 | G 1/8"- 4 | 100 | **0,95** |
| PD 04-02 | G 1/4"- 4 | 100 | **1,35** |
| PD 06-01 | G 1/8"- 6 | 50 | **1,10** |
| PD 06-02 | G 1/4"- 6 | 50 | **1,45** |
| PD 06-03 | G 3/8"- 6 | 50 | **1,70** |
| PD 06-04 | G 1/2"- 6 | 50 | **2,65** |
| PD 08-01 | G 1/8"- 8 | 50 | **1,45** |
| PD 08-02 | G 1/4"- 8 | 40 | **1,60** |
| PD 08-03 | G 3/8"- 8 | 40 | **1,85** |
| PD 08-04 | G 1/2"- 8 | 30 | **2,80** |
| PD 10-01 | G 1/8"- 10 | 30 | **2,15** |
| PD 10-02 | G 1/4"- 10 | 20 | **2,20** |
| PD 10-03 | G 3/8"- 10 | 20 | **2,20** |
| PD 10-04 | G 1/2"- 10 | 20 | **3,20** |
| PD 12-01 | G 1/8"- 12 | 20 | **2,95** |
| PD 12-02 | G 1/4"- 12 | 20 | **3,00** |
| PD 12-03 | G 3/8"- 12 | 20 | **3,00** |
| PD 12-04 | G 1/2"- 12 | 20 | **3,20** |
| PD 16-03 | G 3/8"- 16 | 20 | **4,70** |
| PD 16-04 | G 1/2"- 16 | 20 | **4,70** |

## ORTA BACAK T

| KOD | ÖLÇÜ | | BİRİM FİYAT $ |
|---|---|---|---|
| PB 04-M5 | M 5 - 4 | 100 | **1,15** |
| PB 06-M5 | M 5 - 6 | 100 | **1,27** |
| PB 04-01 | G 1/8"- 4 | 100 | **1,00** |
| PB 04-02 | G 1/4"- 4 | 100 | **1,35** |
| PB 06-01 | G 1/8"- 6 | 50 | **1,15** |
| PB 06-02 | G 1/4"- 6 | 50 | **1,45** |
| PB 06-03 | G 3/8"- 6 | 50 | **1,80** |
| PB 06-04 | G 1/2"- 6 | 50 | **2,50** |
| PB 08-01 | G 1/8"- 8 | 50 | **1,55** |
| PB 08-02 | G 1/4"- 8 | 40 | **1,60** |
| PB 08-03 | G 3/8"- 8 | 40 | **1,90** |
| PB 08-04 | G 1/2"- 8 | 30 | **2,60** |
| PB 10-01 | G 1/8"- 10 | 20 | **2,10** |
| PB 10-02 | G 1/4"- 10 | 20 | **2,30** |
| PB 10-03 | G 3/8"- 10 | 20 | **2,30** |
| PB 10-04 | G 1/2"- 10 | 20 | **2,90** |
| PB 12-01 | G 1/8"- 12 | 20 | **3,00** |
| PB 12-02 | G 1/4"- 12 | 20 | **3,15** |
| PB 12-03 | G 3/8"- 12 | 20 | **3,15** |
| PB 12-04 | G 1/2"- 12 | 20 | **3,20** |
| PB 16-03 | G 3/8"- 16 | 20 | **4,90** |
| PB 16-04 | G 1/2"- 16 | 20 | **4,90** |

## ORTA BACAK Y

| KOD | ÖLÇÜ | | BİRİM FİYAT $ |
|---|---|---|---|
| PX 04-M5 | M 5 - 4 | 50 | **1,20** |
| PX 04-01 | G 1/8"- 4 | 50 | **0,95** |
| PX 04-02 | G 1/4"- 4 | 50 | **1,35** |
| PX 06-M5 | M 5 - 6 | 50 | **1,28** |
| PX 06-01 | G 1/8"- 6 | 50 | **1,05** |
| PX 06-02 | G 1/4"- 6 | 50 | **1,35** |
| PX 06-03 | G 3/8"- 6 | 50 | **1,70** |
| PX 06-04 | G 1/2"- 6 | 50 | **2,50** |
| PX 08-01 | G 1/8"- 8 | 50 | **1,45** |
| PX 08-02 | G 1/4"- 8 | 50 | **1,50** |
| PX 08-03 | G 3/8"- 8 | 50 | **1,80** |
| PX 08-04 | G 1/2"- 8 | 50 | **2,60** |
| PX 10-01 | G 1/8"- 10 | 30 | **1,95** |
| PX 10-02 | G 1/4"- 10 | 30 | **2,10** |
| PX 10-03 | G 3/8"- 10 | 30 | **2,10** |
| PX 10-04 | G 1/2"- 10 | 30 | **2,90** |
| PX 12-01 | G 1/8"- 12 | 20 | **2,90** |
| PX 12-02 | G 1/4"- 12 | 20 | **3,00** |
| PX 12-03 | G 3/8"- 12 | 20 | **3,00** |
| PX 12-04 | G 1/2"- 12 | 20 | **3,15** |
| PX 16-03 | G 3/8"- 16 | 20 | **4,70** |
| PX 16-04 | G 1/2"- 16 | 20 | **4,70** |

## PERDE GEÇİŞ NİPELİ

| KOD | ÖLÇÜ | | BİRİM FİYAT $ |
|---|---|---|---|
| PM 04 | 4 | 50 | **1,45** |
| PM 06 | 6 | 50 | **1,60** |
| PM 08 | 8 | 50 | **1,90** |
| PM 10 | 10 | 50 | **3,05** |
| PM 12 | 12 | 50 | **3,85** |

## HIZ AYAR

| KOD | ÖLÇÜ | | BİRİM FİYAT $ |
|---|---|---|---|
| JSC 04-M5 | M 5- 4 | 100 | **2,95** |
| JSC 06-M5 | M 5- 6 | 100 | **3,10** |
| JSC 04-01 | G 1/8"- 4 | 100 | **2,80** |
| JSC 04-02 | G 1/4"- 4 | 100 | **3,40** |
| JSC 06-01 | G 1/8"- 6 | 100 | **3,10** |
| JSC 06-02 | G 1/4"- 6 | 50 | **3,40** |
| JSC 06-03 | G 3/8"- 6 | 40 | **4,85** |
| JSC 06-04 | G 1/2"- 6 | 50 | **6,60** |
| JSC 08-01 | G 1/8"- 8 | 50 | **2,90** |
| JSC 08-02 | G 1/4"- 8 | 50 | **3,40** |
| JSC 08-03 | G 3/8"- 8 | 30 | **5,20** |
| JSC 08-04 | G 1/2"- 8 | 30 | **6,65** |
| JSC 10-02 | G 1/4"- 10 | 30 | **4,40** |
| JSC 10-03 | G 3/8"- 10 | 20 | **5,00** |
| JSC 10-04 | G 1/2"- 10 | 20 | **7,00** |
| JSC 12-02 | G 1/4"- 12 | 30 | **4,80** |
| JSC 12-03 | G 3/8"- 12 | 20 | **5,90** |
| JSC 12-04 | G 1/2"- 12 | 20 | **7,00** |

## SİNTER SUSTURUCU UZUN

| KOD | ÖLÇÜ | | BİRİM FİYAT $ |
|---|---|---|---|
| B 06B | 1/8" | 30 | **0,65** |
| B 08B | 1/4" | 30 | **1,05** |
| B 10B | 3/8" | 20 | **1,70** |
| B 15B | 1/2" | 20 | **2,70** |

## SİNTER SUSTURUCU KISA

| KOD | ÖLÇÜ | | BİRİM FİYAT $ |
|---|---|---|---|
| V 06V | 1/8" | 30 | **0,50** |
| V 08V | 1/4" | 30 | **0,75** |
| V 10V | 3/8" | 20 | **1,15** |
| V 15V | 1/2" | 20 | **1,65** |

## YAYLI SUSTURUCU

| KOD | ÖLÇÜ | | BİRİM FİYAT $ |
|---|---|---|---|
| SD 06 | 1/8" | 30 | **1,85** |
| SD 08 | 1/4" | 20 | **2,25** |
| SD 10 | 3/8" | 20 | **3,70** |

## HAT HIZ AYAR VANASI

| KOD | ÖLÇÜ | | BİRİM FİYAT $ |
|---|---|---|---|
| PA 04 | 4 | 50 | **4,20** |
| PA 06 | 6 | 50 | **4,90** |
| PA 08 | 8 | 30 | **5,30** |
| PA 10 | 10 | 20 | **5,70** |
| PA 12 | 12 | 12 | **6,60** |

## MİNİ VANA

| KOD | ÖLÇÜ | | BİRİM FİYAT $ |
|---|---|---|---|
| HVFF 06-06 | 6 | 30 | **5,50** |
| HVFF 08-08 | 8 | 30 | **5,50** |
| HVFF 10-10 | 10 | 20 | **7,80** |
| HVFF 12-12 | 12 | 20 | **7,80** |

## DÜZ NİPEL ( ARA EK )

| KOD | ÖLÇÜ | | BİRİM FİYAT $ |
|---|---|---|---|
| PU 04 | 4 | 100 | **0,42** |
| PU 05 | 5 | 100 | **0,60** |
| PU 06 | 6 | 100 | **0,48** |
| PU 07 | 7 | 100 | **0,75** |
| PU 08 | 8 | 100 | **0,54** |
| PU 09 | 9 | 50 | **0,85** |
| PU 10 | 10 | 50 | **0,72** |
| PU 11 | 11 | 40 | **1,10** |
| PU 12 | 12 | 40 | **0,94** |
| PU 14 | 14 | 20 | **2,60** |
| PU 15 | 15 | 20 | **2,80** |
| PU 16 | 16 | 20 | **1,95** |

## REDÜKSİYON

| KOD | ÖLÇÜ | | BİRİM FİYAT $ |
|---|---|---|---|
| PG 06-04 | 6 x 4 | 100 | **0,50** |
| PG 08-04 | 8 x 4 | 100 | **0,88** |
| PG 08-06 | 8 x 6 | 100 | **0,65** |
| PG 10-06 | 10 x 6 | 50 | **1,15** |
| PG 10-08 | 10 x 8 | 50 | **0,85** |
| PG 12-10 | 12 x 10 | 40 | **1,20** |
| PG 16-12 | 16 x 12 | 20 | **2,15** |

## DİRSEK

| KOD | ÖLÇÜ | | BİRİM FİYAT $ |
|---|---|---|---|
| PV 04 | 4 | 100 | **0,38** |
| PV 06 | 6 | 100 | **0,42** |
| PV 08 | 8 | 50 | **0,48** |
| PV 10 | 10 | 40 | **0,67** |
| PV 12 | 12 | 30 | **0,95** |
| PV 14 | 14 | 20 | **2,50** |
| PV 16 | 16 | 20 | **1,88** |

## BORU GİRİŞLİ REDÜKSİYON

| KOD | ÖLÇÜ | | BİRİM FİYAT $ |
|---|---|---|---|
| PPGJ 06-04 | 06 x 04 | 100 | **0,70** |
| PPGJ 08-06 | 08 x 06 | 100 | **0,80** |
| PPGJ 10-08 | 10 x 08 | 50 | **1,00** |
| PPGJ 12-10 | 12 x 10 | 50 | **1,30** |

## KRUVA

| KOD | ÖLÇÜ | | BİRİM FİYAT $ |
|---|---|---|---|
| PZA 04 | 4 | 50 | **0,80** |
| PZA 06 | 6 | 50 | **1,00** |
| PZA 08 | 8 | 40 | **1,05** |
| PZA 10 | 10 | 30 | **1,55** |
| PZA 12 | 12 | 30 | **1,85** |

## T REKOR

| KOD | ÖLÇÜ | | BİRİM FİYAT $ |
|---|---|---|---|
| PE 04 | 4 | 50 | **0,50** |
| PE 06 | 6 | 50 | **0,60** |
| PE 08 | 8 | 50 | **0,70** |
| PE 10 | 10 | 30 | **1,05** |
| PE 12 | 12 | 20 | **1,30** |
| PE 14 | 14 | 20 | **3,15** |
| PE 16 | 16 | 10 | **2,40** |

## REDÜKSİYON T

| KOD | ÖLÇÜ | | BİRİM FİYAT $ |
|---|---|---|---|
| PEG 06-04 | 6 x 6 x 4 | 50 | **0,85** |
| PEG 06-06 | 6 x 6 x 8 | 50 | **0,75** |
| PEG 08-06 | 8 x 8 x 6 | 50 | **0,75** |
| PEG 10-08 | 10 x 10 x 8 | 30 | **0,97** |
| PEG 12-10 | 12 x 12 x 10 | 20 | **1,38** |
| PEG 16-12 | 16 x 16 x 12 | 10 | **2,58** |

## Y DİRSEK

| KOD | ÖLÇÜ | | BİRİM FİYAT $ |
|---|---|---|---|
| PY 04 | 4 | 50 | **0,65** |
| PY 06 | 6 | 50 | **0,75** |
| PY 08 | 8 | 50 | **0,95** |
| PY 10 | 10 | 30 | **1,20** |
| PY 12 | 12 | 20 | **1,30** |
| PY 16 | 16 | 20 | **2,25** |

## REDÜKSİYON Y DİRSEK

| KOD | ÖLÇÜ | | BİRİM FİYAT $ |
|---|---|---|---|
| PW 06-04 | 6 x 6 x 4 | 50 | **0,70** |
| PW 08-06 | 8 x 8 x 6 | 50 | **0,78** |
| PW 10-08 | 10 x 10 x 8 | 50 | **1,05** |
| PW 12-10 | 12 x 12 x 10 | 20 | **1,25** |
| PW 16-12 | 16 x 16 x 12 | 20 | **2,45** |

## TAPA

| KOD | ÖLÇÜ | | BİRİM FİYAT $ |
|---|---|---|---|
| PP 04 | 4 | 100 | **0,33** |
| PP 06 | 6 | 100 | **0,42** |
| PP 08 | 8 | 100 | **0,42** |
| PP 10 | 10 | 50 | **0,45** |
| PP 12 | 12 | 50 | **0,70** |

## HAVA SAATİ 10-160 Psi / 1-11 BAR

| KOD | PAKET / ADET | BİRİM FİYAT $ |
|---|---|---|
| G - 208 | 1 | **16 ,00** |

## HAVA JAKI (REKOR UÇLU)

| KOD | PAKET / ADET | BİRİM FİYAT $ |
|---|---|---|
| G - 701 | 1 | **7,00** |

GAV®

# TEKNİK BİLGİLER

# SIKMA TEST TORK DEĞERLERİ VE ANAHTAR ÖLÇÜLERİ

Bu çizelgedeki döndürme momentleri yalnızca fikir vermek amacıyla DIN 267'ye göre yararlanılarak oluşturulmuştur. Bütün değerler akma dayanımı %90, sürtünme katsayısı 0.14 olarak, yeni kaplamasız ve yağlanmamış cıvatalar için kabul edilmiş olup, yağlanmış cıvatalar için bu değerler %20 azaltılmalıdır.

| Metrik Ölçüsü | Somun Ölçüsü | Alyan Ölçüsü | 4,6 NM | 5,6 NM | 6,9 NM | 8,8 NM | 10,9 NM | 12,9 NM |
|---|---|---|---|---|---|---|---|---|
| M2 | 4 | 1,5 | 0,15 | 0,19 | 0,23 | 0,31 | 0,43 | 0,52 |
| M2.5 | 5 | 2 | 0,31 | 0,39 | 0,47 | 0,63 | 0,88 | 1,06 |
| M3 | 5,50 | 2,5 | 0,54 | 0,68 | 0,82 | 1,09 | 1,53 | 1,84 |
| M3.5 | 6 | - | 0,84 | 1,05 | 1,26 | 1,68 | 2,36 | 2,84 |
| M4 | 7 | 3 | 1,25 | 1,56 | 1,88 | 2,50 | 3,52 | 4,22 |
| M5 | 8 | 4 | 2,46 | 3,08 | 3,70 | 4,93 | 6,93 | 8,32 |
| M6 | 10 | 5 | 3,43 | 4,51 | 8,73 | 10,3 | 14,71 | 17,65 |
| M7 | 11+12 | - | 5,59 | 7,45 | 14,22 | 17,16 | 24,52 | 28,44 |
| M8 | 13+14 | 6 | 8,24 | 10,379 | 21,57 | 25,5 | 35,3 | 42,17 |
| M10 | 15+17 | 8 | 16,67 | 21,57 | 42,17 | 50,01 | 70,61 | 85,32 |
| M12 | 19+21 | 10 | 28,44 | 38,25 | 73,55 | 87,28 | 122,58 | 147,1 |
| M14 | 22+23 | 12 | 45,11 | 60,8 | 116,7 | 138,27 | 194,17 | 235,36 |
| M16 | 24+26 | 14 | 59,63 | 93,16 | 178,48 | 210,84 | 299,1 | 357.94 |
| M18 | 27 | 14 | 95,13 | 127,49 | 245,17 | 289,3 | 411,88 | 490,34 |
| M20 | 30 | 17 | 135,33 | 180,44 | 348,14 | 411,88 | 578,5 | 696,28 |
| M22 | 32 | 17 | 182,4 | 245,17 | 470,72 | 558,98 | 784,54 | 941,44 |
| M24 | 36 | 19 | 230,46 | 308,91 | 598,21 | 710,99 | 1000,28 | 1196,42 |
| M27 | 41 | 19 | 343,23 | 460,92 | 887,51 | 1049,32 | 1480,81 | 1775,01 |
| M30 | 46 | 22 | 465,82 | 622,73 | 1206,23 | 1421,97 | 2010,38 | 2402,64 |
| M33 | 50 | 24 | 632,53 | 848,28 | 1627,91 | 1931,92 | 2716,46 | 3265,63 |
| M36 | 55 | 27 | 813,96 | 1088,54 | 2098,64 | 2481,1 | 3491,19 | 4197,27 |
| M39 | 60 | 27-30 | 1059,12 | 1412,17 | 2716,46 | 3226,41 | 4530,7 | 5442,72 |
| M42 | 65 | 32 | 1304,29 | 1745,59 | 3363,7 | 3991,33 | 5609,44 | 6727,4 |
| M45 | 70 | - | 1637,72 | 2177,09 | 4207,08 | 4991,62 | 7011,8 | 8414,16 |
| M48 | 75 | 36 | 1980,96 | 2638 | 5080 | 6021,32 | 8473 | 10149,94 |
| M52 | 80 | 36 | 2539,94 | 3393,12 | 6541,08 | 7747,3 | 10885,45 | 13091,96 |
| M56 | 85 | 41 | 3167,57 | 4226,69 | 8149,38 | 9649,8 | 13582,29 | 16279,14 |
| M60 | 90 | 46 | 3932,49 | 5246,59 | 10100,91 | 11964,19 | 16867,54 | 20201,82 |
| M64 | 95 | 46 | 4736,64 | 6305,71 | 12160,32 | 14415,86 | 20299,89 | 24320,64 |
| M68 | 100 | 50 | 5788 | 7727 | 14891 | 17645 | 24809 | 29754 |
| M72 | 105 | 55 | 6913 | 9228 | 17785 | 21074 | 29631 | 35537 |
| M76 | 110 | 60 | 8275 | 11047 | 21290 | 25227 | - | - |
| M80 | 115 | 65 | 9625 | 12849 | 24763 | 29341 | - | - |
| M90 | 130 | 70 | 14298 | 24941 | 36271 | 42978 | - | - |
| M100 | 145 | | 19613 | 26182 | 50460 | 59790 | - | - |
| M110 | 155 | | 26391 | 35230 | 67898 | 80453 | - | - |
| M120 | 175 | | 34588 | 46174 | 88990 | - | - | - |
| M130 | 185 | | 44300 | 59159 | 114015 | - | - | - |
| M140 | 200 | | 55706 | 77568 | 143321 | - | - | - |
| M150 | 210 | | 68906 | 91986 | 177281 | - | - | - |

# TORK DÖNÜŞÜM TABLOLARI

**Tork dönüştürme faktörleri**

| Verilen ölçü birimi | İstenilen ölçü birimi | | | | | | | | |
|---|---|---|---|---|---|---|---|---|---|
| | = mN·m | = cN·m | = N·m | = ozf·in | = lbf·in | = lbf·ft | = gf·cm | = f·cm (kp·cm) | = kgf·m (kp·m) |
| 1 mN·m | 1 | 0,1 | 0,001 | 0,142 | 0,009 | 0,0007 | 10,2 | 0,01 | 0,0001 |
| 1 cN·m | 10 | 1 | 0,01 | 1,416 | 0,088 | 0,007 | 102 | 0,102 | 0,001 |
| 1 N·m | 1000 | 100 | 1 | 141,6 | 8,851 | 0,738 | 10197 | 10,2 | 0,102 |
| 1 ozf·in | 7,062 | 0,706 | 0,007 | 1 | 0,0625 | 0,005 | 72 | 0,072 | 0,0007 |
| 1 lbf·in | 113 | 11,3 | 0,113 | 16 | 1 | 0,083 | 1152,1 | 1,152 | 0,0115 |
| 1 lbf·ft | 1356 | 135,6 | 1,356 | 192 | 12 | 1 | 13826 | 13,83 | 0,138 |
| 1 gf·cm | 0,098 | 0,01 | 0,0001 | 0,014 | 0,0009 | 0,00007 | 1 | 0,001 | 0,00001 |
| 1 kgf·cm (kp·cm) | 98,07 | 9,807 | 0,098 | 13,89 | 0,868 | 0,072 | 1000 | 1 | 0,01 |
| 1 kgf·m (kp·m) | 9807 | 980,7 | 9,807 | 1389 | 86,8 | 7,233 | 100000 | 100 | 1 |

**Kullanımı**

Dönüştürme formülü: verilen ölçü birimi x faktör = istenilen ölçü birimi

Örnek: 5 lbf·ft'den cN·m'ye dönüştürme

Çözüm: 5 x 135,6 = 678 cN·m

**N·m'den kgf·m (kp·m)'ye dönüştürme** — 1N·m = 0,102 kgf·m

| N·m | 0 | 1 | 2 | 3 | 4 | 5 | 6 | 7 | 8 | 9 |
|---|---|---|---|---|---|---|---|---|---|---|
| 0 | 0,00 | 0,10 | 0,20 | 0,31 | 0,41 | 0,51 | 0,61 | 0,71 | 0,82 | 0,92 |
| 10 | 1,02 | 1,12 | 1,22 | 1,33 | 1,43 | 1,53 | 1,63 | 1,73 | 1,84 | 1,94 |
| 20 | 2,04 | 2,14 | 2,24 | 2,35 | 2,45 | 2,55 | 2,65 | 2,75 | 2,86 | 2,96 |
| 30 | 3,06 | 3,16 | 3,26 | 3,37 | 3,47 | 3,57 | 3,67 | 3,77 | 3,87 | 3,98 |
| 40 | 4,08 | 4,18 | 4,28 | 4,38 | 4,49 | 4,59 | 4,69 | 4,79 | 4,89 | 5,00 |
| 50 | 5,10 | 5,20 | 5,30 | 5,40 | 5,51 | 5,61 | 5,71 | 5,81 | 5,91 | 6,02 |
| 60 | 6,12 | 6,22 | 6,32 | 6,42 | 6,53 | 6,63 | 6,73 | 6,83 | 6,93 | 7,04 |
| 70 | 7,14 | 7,24 | 7,34 | 7,44 | 7,55 | 7,65 | 7,75 | 7,85 | 7,95 | 8,06 |
| 80 | 8,16 | 8,26 | 8,36 | 8,46 | 8,57 | 8,67 | 8,77 | 8,87 | 8,97 | 9,08 |
| 90 | 9,18 | 9,28 | 9,38 | 9,48 | 9,59 | 9,69 | 9,79 | 9,89 | 9,99 | 10,10 |
| 100 | 10,20 | 10,30 | 10,40 | 10,50 | 10,60 | 10,71 | 10,81 | 10,91 | 11,01 | 11,11 |

**kgf·m (kp·m)'den N·m'ye dönüştürme** — 1 kgf·m (kp·m) = 9,807 N·m

| kgf·m(kp·m) | 0 | 1 | 2 | 3 | 4 | 5 | 6 | 7 | 8 | 9 |
|---|---|---|---|---|---|---|---|---|---|---|
| 0 | 0,00 | 9,81 | 19,61 | 29,42 | 39,23 | 49,03 | 58,84 | 68,65 | 78,45 | 88,26 |
| 10 | 98,07 | 107,87 | 117,68 | 127,49 | 137,29 | 147,10 | 156,91 | 166,71 | 176,52 | 186,33 |
| 20 | 196,13 | 205,94 | 215,75 | 225,55 | 235,36 | 245,17 | 254,97 | 264,78 | 274,59 | 284,39 |
| 30 | 294,20 | 304,01 | 313,81 | 323,62 | 333,43 | 343,23 | 353,04 | 362,85 | 372,65 | 382,46 |
| 40 | 392,27 | 402,07 | 411,88 | 421,69 | 431,49 | 441,30 | 451,11 | 460,91 | 470,72 | 480,53 |
| 50 | 490,33 | 500,14 | 509,95 | 519,75 | 529,56 | 539,37 | 549,17 | 558,98 | 568,79 | 578,59 |
| 60 | 588,40 | 598,21 | 608,01 | 617,82 | 627,63 | 637,43 | 647,24 | 657,05 | 666,85 | 676,66 |
| 70 | 686,47 | 696,27 | 706,08 | 715,89 | 725,69 | 735,50 | 745,31 | 755,11 | 764,92 | 774,73 |
| 80 | 784,53 | 794,34 | 804,15 | 813,95 | 823,76 | 833,57 | 843,37 | 853,18 | 862,99 | 872,79 |
| 90 | 882,60 | 892,41 | 902,21 | 912,02 | 921,83 | 931,63 | 941,44 | 951,25 | 961,05 | 970,86 |
| 100 | 980,67 | 990,47 | 1000,28 | 1010,08 | 1019,89 | 1029,70 | 1039,50 | 1049,31 | 1059,12 | 1068,92 |

**N·m'den lbf·ft'ye dönüştürme** — 1N·m=0,7376 lbf·ft

| N·m | 0 | 1 | 2 | 3 | 4 | 5 | 6 | 7 | 8 | 9 |
|---|---|---|---|---|---|---|---|---|---|---|
| 0 | 0,00 | 0,74 | 1,48 | 2,21 | 2,95 | 3,69 | 4,43 | 5,16 | 5,90 | 6,64 |
| 10 | 7,38 | 8,11 | 8,85 | 9,59 | 10,33 | 11,06 | 11,80 | 12,54 | 13,28 | 14,01 |
| 20 | 14,75 | 15,49 | 16,23 | 16,96 | 17,70 | 18,44 | 19,18 | 19,91 | 20,65 | 21,39 |
| 30 | 22,13 | 22,86 | 23,60 | 24,34 | 25,08 | 25,81 | 26,55 | 27,29 | 28,03 | 28,76 |
| 40 | 29,50 | 30,24 | 30,98 | 31,72 | 32,45 | 33,19 | 33,93 | 34,67 | 35,40 | 36,14 |
| 50 | 36,88 | 37,62 | 38,35 | 39,09 | 39,83 | 40,57 | 41,30 | 42,04 | 42,87 | 43,52 |
| 60 | 44,25 | 44,99 | 45,73 | 46,47 | 47,20 | 47,94 | 48,68 | 49,42 | 50,15 | 50,89 |
| 70 | 51,63 | 52,37 | 53,10 | 53,84 | 54,58 | 55,32 | 56,05 | 56,79 | 57,53 | 58,27 |
| 80 | 59,00 | 59,74 | 60,48 | 61,22 | 61,96 | 62,69 | 63,43 | 64,17 | 64,91 | 65,64 |
| 90 | 66,38 | 67,12 | 67,86 | 68,59 | 69,33 | 70,07 | 70,81 | 71,54 | 72,28 | 73,02 |
| 100 | 73,76 | 74,49 | 75,23 | 75,97 | 76,71 | 77,44 | 78,18 | 78,92 | 79,66 | 80,39 |

**lbf·ft'den N·m'ye dönüştürme** — 1 lbf·ft = 1,356 N·m

| lbf·ft | 0 | 1 | 2 | 3 | 4 | 5 | 6 | 7 | 8 | 9 |
|---|---|---|---|---|---|---|---|---|---|---|
| 0 | 0,00 | 1,36 | 2,71 | 4,07 | 5,42 | 6,78 | 8,13 | 9,49 | 10,85 | 12,20 |
| 10 | 13,56 | 14,91 | 16,27 | 17,63 | 18,98 | 20,34 | 21,69 | 23,05 | 24,40 | 25,76 |
| 20 | 27,12 | 28,47 | 29,83 | 31,18 | 32,54 | 33,90 | 35,25 | 36,61 | 37,96 | 39,32 |
| 30 | 40,67 | 42,03 | 43,39 | 44,74 | 46,10 | 47,45 | 48,81 | 50,16 | 51,52 | 52,88 |
| 40 | 54,23 | 55,59 | 56,94 | 58,30 | 59,66 | 61,01 | 62,37 | 63,72 | 65,08 | 66,43 |
| 50 | 67,79 | 69,15 | 70,50 | 71,86 | 73,21 | 74,57 | 75,93 | 77,28 | 78,64 | 79,99 |
| 60 | 81,35 | 82,70 | 84,06 | 85,42 | 86,77 | 88,13 | 89,48 | 90,84 | 92,20 | 93,55 |
| 70 | 94,91 | 96,26 | 97,62 | 98,97 | 100,33 | 101,69 | 103,04 | 104,40 | 105,75 | 107,11 |
| 80 | 108,46 | 109,82 | 111.18 | 112,53 | 113,89 | 115,24 | 116,60 | 117,96 | 119,31 | 120,67 |
| 90 | 122,02 | 123,38 | 124,73 | 126,09 | 127,45 | 128,80 | 130,16 | 131,51 | 132,87 | 134,23 |
| 100 | 135,58 | 136,94 | 138,29 | 139,65 | 141,00 | 142,36 | 143,72 | 145,07 | 146,43 | 147,78 |

**N·m'den lbf·in'e dönüştürme** — 1 N·m = 8,851 lbf·in

| N·m | 0 | 1 | 2 | 3 | 4 | 5 | 6 | 7 | 8 | 9 |
|---|---|---|---|---|---|---|---|---|---|---|
| 0 | 0,00 | 8,85 | 17,70 | 26,55 | 35,40 | 44,25 | 53,10 | 61,96 | 70,81 | 79,66 |
| 10 | 88,51 | 97,36 | 106,21 | 115,06 | 123,91 | 132,76 | 141,61 | 150,46 | 159,31 | 168,16 |
| 20 | 177,02 | 185,87 | 194,72 | 203,57 | 212,42 | 221,27 | 230,12 | 238,97 | 247,82 | 256,67 |
| 30 | 265,52 | 274,37 | 283,22 | 292,08 | 300,93 | 309,78 | 318,63 | 327,48 | 336,33 | 345,18 |
| 40 | 354,03 | 362,88 | 371,73 | 380,58 | 389,43 | 398,28 | 407,14 | 415,99 | 424,84 | 433,69 |
| 50 | 442,54 | 451,39 | 460,24 | 469,09 | 477,94 | 486,79 | 495,64 | 504,49 | 513,34 | 522,20 |
| 60 | 531,05 | 539,90 | 548,75 | 557,60 | 566,45 | 575,30 | 584,15 | 593,00 | 601,85 | 610,70 |
| 70 | 619,55 | 628,40 | 637,26 | 646,11 | 654,96 | 663,81 | 672,66 | 681,51 | 690,36 | 699,21 |
| 80 | 708,06 | 716,91 | 725,76 | 734,61 | 743,46 | 752,32 | 761,17 | 770,02 | 778,87 | 787,72 |
| 90 | 796,57 | 805,42 | 814,27 | 823,12 | 831,97 | 840,82 | 849,67 | 858,52 | 867,38 | 876,23 |
| 100 | 885,08 | 893,93 | 902,78 | 911,63 | 920,48 | 929,33 | 938,18 | 947,03 | 955,88 | 964,73 |

**lbf·in'den N·m'ye dönüştürme** — 1 lbf·in = 0,113 N·m

| lbf·in | 0 | 1 | 2 | 3 | 4 | 5 | 6 | 7 | 8 | 9 |
|---|---|---|---|---|---|---|---|---|---|---|
| 0 | 0,00 | 0,11 | 0,23 | 0,34 | 0,45 | 0,56 | 0,68 | 0,79 | 0,90 | 1,02 |
| 10 | 1,13 | 1,24 | 1,36 | 1,47 | 1,58 | 1,69 | 1,81 | 1,92 | 2,03 | 2,15 |
| 20 | 2,26 | 2,37 | 2,49 | 2,60 | 2,71 | 2,82 | 2,94 | 3,05 | 3,16 | 3,28 |
| 30 | 3,39 | 3,50 | 3,62 | 3,73 | 3,84 | 3,95 | 4,07 | 4,18 | 4,29 | 4,41 |
| 40 | 4,52 | 4,63 | 4,75 | 4,86 | 4,97 | 5,08 | 5,20 | 5,31 | 5,42 | 5,54 |
| 50 | 5,65 | 5,76 | 5,87 | 5,99 | 6,10 | 6,21 | 6,33 | 6,44 | 6,55 | 6,67 |
| 60 | 6,78 | 6,89 | 7,00 | 7,12 | 7,23 | 7,34 | 7,46 | 7,57 | 7,68 | 7,80 |
| 70 | 7,91 | 8,02 | 8,13 | 8,25 | 8,36 | 8,47 | 8,59 | 8,70 | 8,81 | 8,93 |
| 80 | 9,04 | 9,15 | 9,26 | 9,38 | 9,49 | 9,60 | 9,72 | 9,83 | 9,94 | 10,06 |
| 90 | 10,17 | 10,28 | 10,39 | 10,51 | 10,62 | 10,73 | 10,58 | 10,96 | 11,07 | 11,19 |
| 100 | 11,30 | 11,41 | 11,52 | 11,64 | 11,75 | 11,86 | 11,98 | 12,09 | 12,20 | 12,31 |

# ÖNERİLEN HAVA HATTI ŞEMASI

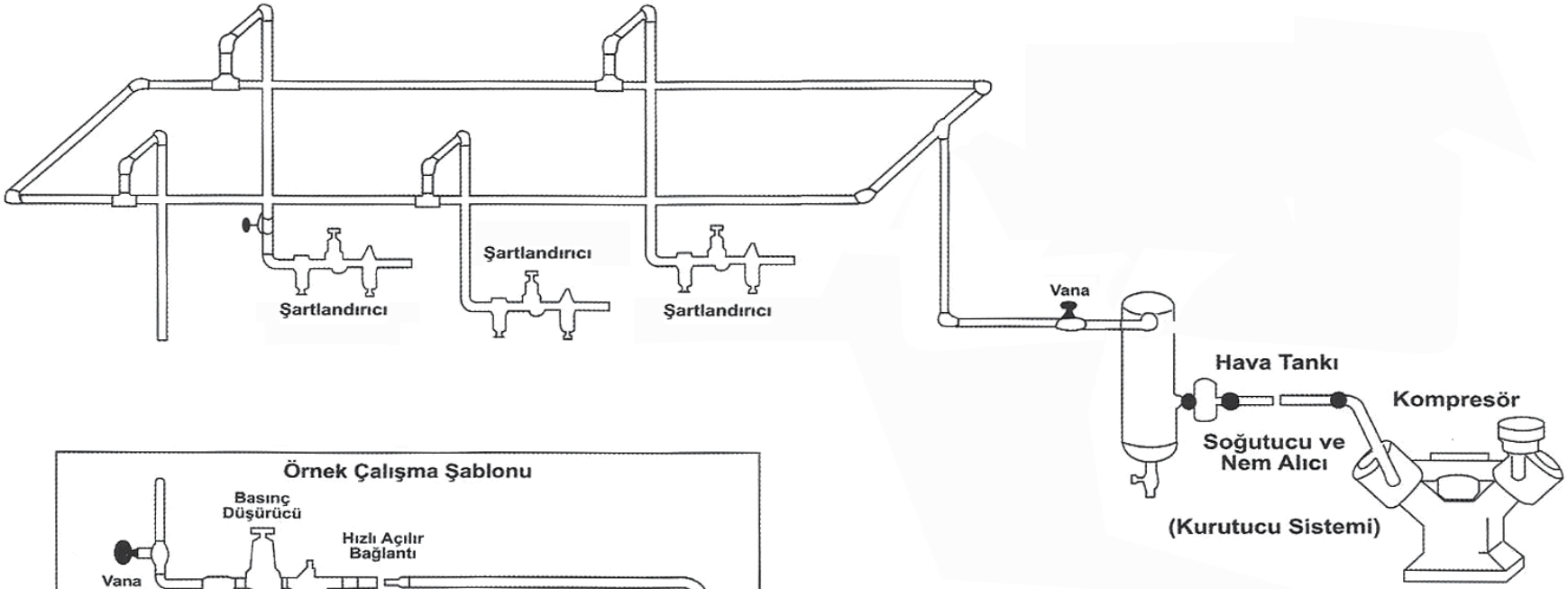


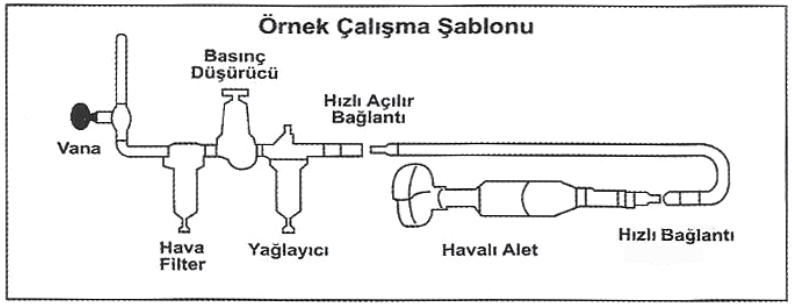


- Basınçlı hava tesisatı için sistemin ihtiyacına göre kapasitesi dikkatle hesaplanmış kompresör veya kurutucu cihazı ve filtreleri, boru tesisatına titreşimlerin iletilmemesi için esnek bir ara hortum ile bağlanmalıdır.
- Çekilen yatay hatlar havanın akış yönüne doğru %1 eğim ile (1 metrede 1 cm) alçalarak gitmelidir.
- Biriken suyun alınabilmesi amacıyla düşey borunun ucunda biriktirme tüpü ve boşaltma musluğu bulunmalıdır.
- Kullanılacak olan hava için boşaltma musluğunun 10-15cm üzerinden şartlandırıcı ile hazırlanan havayı kullanınız.
- Kompresör deposunda ve tesisatta biriken su düzenli olarak boşaltılmalıdır.
- Yatay hatların bir kapalı devre teşkil edecek şekilde uçlarının birleştirilmesi tavsiye edilir.

# TEŞHİR STANDLARI

| ÜRÜN KODU | AÇIKLAMA | FİYAT $ |
|---|---|---|
| MTS-1000 | Havalı Aletler Panosu<br>**Boş stand fiyatıdır.** | **340,00** |

| ÜRÜN KODU | AÇIKLAMA | FİYAT $ |
|---|---|---|
| MTS-1300 | Poliüretan Hortum Standı<br>**Boş stand fiyatıdır.** | **290,00** |

| ÜRÜN KODU | AÇIKLAMA | FİYAT $ |
|---|---|---|
| MTS-1400 | Masaüstü Makina Standı<br>**Boş stand fiyatıdır.** | **185,00** |

| ÜRÜN KODU | AÇIKLAMA | FİYAT $ |
|---|---|---|
| MTS-1200 | Döner Stand<br>**Boş stand fiyatıdır.** | **950,00** |

# TORK ANAHTARI KALİBRASYON HİZMETİ ve GARANTİ ŞARTLARI

***Tork aletlerine neden düzenli olarak kalibrasyon yapılmalıdır?***

Bir defa olmak üzere değerlerine geri döndürülerek kalibre edilen bir tork anahtarı, uygulamadaki
tork değerinin kesinliğini her zaman sağlamak için tek başına yeterli değildir.
Güvenliğimiz için araçlarımızı nasıl düzenli bakım yaptırıyorsak, tork aletleri de düzenli aralıklarla bakıma sokulmalıdır.
Bu nedenle minimum 5.000 kullanım sonrası tork anahtarlarınızı izlenebilirliği olan bir test cihazıyla test ediniz.
Kullanım sıklığı az olan dürumlarda tork anahtarınızı yılda bir defa test etmeniz yeterli olacaktır.
Yoğun kullanım durumunda ya da güvenlik bakımından önemli vidalama uygulamaları için 3 ila 6 ayda bir test yapılmasını tavsiye ediyoruz. Kalibrasyon yalnızca yetkili uzman personel, akredite edilmiş bir TÜRKAK, DAkkS-kalibrasyon laboratuarı ya da üreticinin kendisi tarafından yapılmalıdır.

***Tork anahtarınız nasıl test ediyoruz?***
Konusunda eğitim almış deneyimli teknik ekibimiz.
Test edilecek tork anahtarının maksimum ölçüsünün % 20, 60% ve 100%'üne tekabül eden değerlerde yapılır. Bu üç test aşamasının her birinde beş ölçüm yapılır. Ölçüm sonuçları (gerçekleşen değerler) talep edilen değerlerle (olması gereken değerler) kıyaslanır.
Eğer ölçüm sonuçları tolerans sınırları içerisindeyse otomatik olarak bir test belgesi düzenlenir.
Eğer test değerleri tolerans dışındaysa, o zaman bir hassas ayar yapılır ve daha sonra test işlemi tekrarlanır.

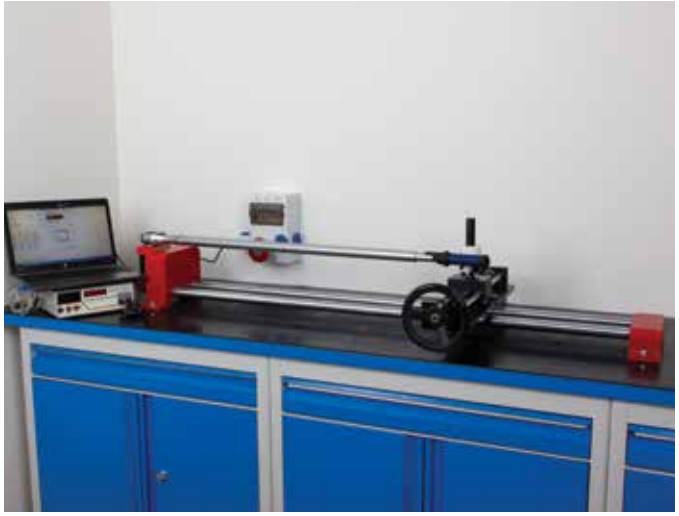

***GAV Teknik El Aletleri olarak satışa sunduğumuz ürünlerle ilgili aşağıdaki hizmetleri vermekteyiz.***

* Tork anahtar kalibrasyonu
* Değer düzeltme
* Onarım hizmetleri
* Ücretsiz danışmanlık

**TELEFONLA BİLGİ ALMAK İÇİN**
Sorularınız hafta içi saat 09.00 - 18.00 saatleri arası doğrudan uzman personel tarafından yanıtlanmaktadır.

**0533 236 27 57**

**GARANTİ ŞARTLARI:**

* Gav markalı Tork anahtarları üretim hatalarına karşı 2 yıl garantilidir.

* Gav markalı ürünlerimiz için fatura tarihinden itibaren geçerli olmak üzere yılda max. 2 defa olacak şekilde 2 yıl boyunca 4 kalibrasyon hizmeti ücretsiz olarak yapılacaktır.

* Müşteri TÜRKAK'tan akredite edilmiş bir belge isterse ücret karşılığında bu hizmet sağlanacaktır.

## MERKEZ SERVİS

| | | |
|---|---|---|
| **GAV HAVALI EL ALETLERİ SAN. TİC. LTD. ŞTİ.** | Esenşehir Mah.Nato Yolu Cad.<br>Atılım Sk. No: 5 / D<br>Y. Dudullu-Ümraniye/İSTANBUL | TEL : 0216 540 52 80<br>FAX : 0216 540 52 35<br>servis@gavhavalielaletleri.com |

Havalı el aletlerinin yedek parça dökümlerini www.gavhavalielaletleri.com web sitemizden indirebilirsiniz.
Havalı el aletleri ve yedek parça hakkında teknik bilgi almak için uzman personelimizi arayabilirsiniz. 0535 305 39 29

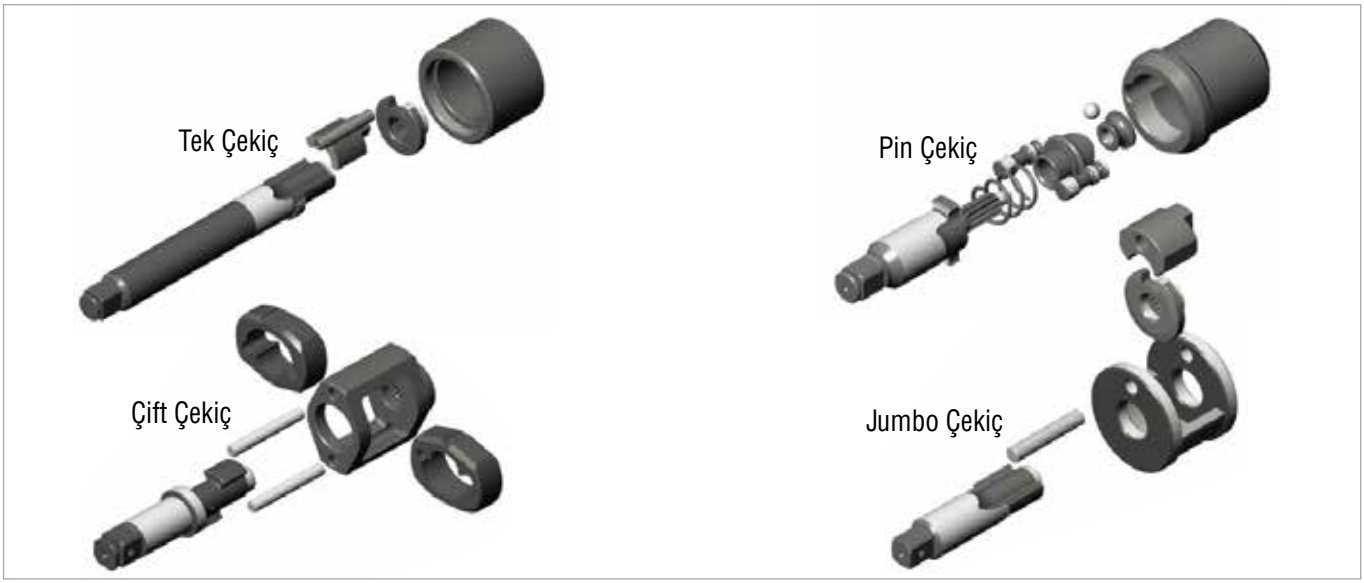


## TEKNİK SERVİSLER

| | | |
|---|---|---|
| KUTKAN PNOMATİK | İSTANBUL / DUDULLU | TEL: 0216 365 19 52 |
| DURKAN EL ALETLER | İSTANBUL / EYÜP | TEL: 0212 526 36 57 |
| ARAL PNOMATİK | İSTANBUL / İKİTELLİ | TEL: 0542 365 10 15 |
| CEZERİ TEKNİK | İSTANBUL / KARAKÖY | TEL: 0536 951 03 38 |
| TAYLAN PNOMATİK | İSTANBUL / KARAKÖY | TEL: 0532 292 30 34 |
| KARTAL ENDÜSTRİ | İSTANBUL / KARTAL | TEL: 0554 680 25 93 |
| KARTEK HAVALI ALETLERİ | İSTANBUL / TUZLA | TEL: 0216 394 45 79 |
| DEMİRBAĞ HAVALI ALETLER | İSTANBUL / ÜMRANİYE | TEL: 0532 236 05 40 |
| SEYHAN BOBİNAJ | ADANA / SEYHAN | TEL: 0322 351 06 69 |
| GÜNEY TEKNİK | ADANA / YÜREĞİR | TEL: 0322 346 29 61 |
| TEKSA OTOMOTİV A.Ş. | ANKARA / OSTİM | TEL: 0312 385 66 20 |
| ÇAĞ-TEK MAKİNA | ANTALYA / MURATPAŞA | TEL: 0532 767 68 94 |
| BRS HAVALI TEKNİK | BURSA / NİLÜFER | TEL: 0537 569 52 11 |
| BAL BOBİNAJ | HATAY / ANTAKYA | TEL: 0326 221 57 96 |
| SEFER BASINÇLI HAVA SİSTEMLERİ | İZMİR / KONAK | TEL: 0232 449 40 56 |
| TEKSA OTOMOTİV A.Ş. KONYA ŞB. | KONYA | TEL: 0332 248 00 11 |
| ESEN TEKNİK | MERSİN / AKDENİZ | TEL: 0324 336 03 40 |
| UYGUN SANAYİ | ORDU / ÜNYE | TEL: 0452 333 83 33 |
| ÇENGEL PNOMATİK | SAKARYA / ARİFİYE | TEL: 0264 275 96 94 |
| SÖZEN HIRDAVAT | SAMSUN / CANİK | TEL: 0362 228 58 03 |
| ULUSU MAKİNE HIRDAVAT | TOKAT | TEL: 0356 212 47 83 |

| ÜRÜN KODU | AÇIKLAMA | SAYFA NO |
|---|---|---|
| 435 | 3/8" HAVALI LOKMA | 170 |
| 445 | 1/2" HAVALI LOKMA | 171 |
| 446 | 1/2" HAVALI DİŞİ TORX LOKMA | 172 |
| 461 | 3/4" HAVALI KARE LOKMA | 176 |
| 464 | 3/4" HAVALI TORX LOKMA | 177 |
| 465 | 3/4" HAVALI LOKMA | 175 |
| 466 | 3/4" HAVALI DİŞİ TORX LOKMA | 177 |
| 468 | 3/4" HAVALI 12 KÖŞE LOKMA | 176 |
| 481 | 1" HAVALI KARE LOKMA | 179 |
| 485 | 1" HAVALI LOKMA | 178 |
| 2440 | 1/2" HAV ALLEN LOKMA | 173 |
| 2460 | 1/2" HAVALI TORX LOKMA | 173 |
| 2649 | 3/4" HAVALI ALLEN LOKMA | 177 |
| 2851 | 1" HAVALI ALLEN LOKMA | 179 |
| 4125 | 1.1/2" HAVALI LOKMA | 180 |
| 4356 | 3/8" HAVALI LOKMA-UZUN | 170 |
| 4458 | 1/2" HAVALI LOKMA-UZUN | 171 |
| 4651 | 3/4" HAVALI LOKMA-UZUN | 175 |
| 7411 | GEÇMELİ AÇIK AĞIZ ANAHTAR 9x12 | 110 |
| 7411 | GEÇMELİ ARA PARÇA 14x18 | 112 |
| 7412 | GEÇMELİ AÇIK AĞIZ ANAHTAR 14x18 | 110 |
| 7412 | GEÇMELİ ARA PARÇA 9x12 | 112 |
| 7415 | ø16 MM YUVARLAK GEÇMELİ AÇIK AĞIZ ANAHTAR-7415 | 116 |
| 7416 | ø22 MM YUVARLAK GEÇMELİ AÇIK AĞIZ ANAHTAR-7416 | 116 |
| 7421 | GEÇMELİ YILDIZ AĞIZ ANAHTAR 9x12 | 109 |
| 7422 | GEÇMELİ YILDIZ AĞIZ ANAHTAR 14x18 | 109 |
| 7425 | ø16 MM YUVARLAK GEÇMELİ YILDIZ ANAHTAR-7425 | 115 |
| 7426 | ø22 MM YUVARLAK GEÇMELİ YILDIZ ANAHTAR-7426 | 115 |
| 7541 | ADAPTÖR 9x12 | 111 |
| 7542 | ADAPTÖR 14x18 | 111 |
| 9103 | 1/2" HAVALI TWIST LOKMA | 174 |
| 9300 | TECNA BALANSER | 144 |
| 9321 | TECNA BALANSER | 144 |
| 9346 | TECNA BALANSER STOPLU | 147 |
| 9357 | TECNA BALANSER | 145 |
| 9363 | TECNA BALANSER | 145 |
| 9367 | TECNA BALANSER | 146 |
| 9435 | TECNA BALANSER | 146 |
| 60256 | Ø16mm GEÇMELİ CIRCIR KAFA -1/2" SOKET | 116 |
| 60437 | Ø22mm GEÇMELİ CIRCIR KAFA -3/4" SOKET | 116 |
| 707200 | MAKARALI HAVA HORTUMU YAVAŞLATICI APARAT | 162 |
| 808075 | MAKARALI HAVA HORTUMU-COMPACT | 161 |
| 821100 | MAKARALI HAVA HORTUMU -MAJOR PLUS | 162 |
| 821300 | MAKARALI HAVA HORTUMU -MAJOR PLUS | 162 |
| 880100 | MAKARALI HAVA HORTUMU-MEGA | 164 |
| 2440100 | 1/2" HAV ALLEN LOKMA-UZUN | 173 |
| 2460100 | 1/2" HAVALI TORX LOKMA-UZUN | 173 |
| 3010007 | 8" (5-27mm) AYARLANABİLİR GEÇME ANAHTAR 9X12 | 111 |
| 3010008 | 10"(5-30mm) AYARLANABİLİR GEÇME ANAHTAR 9X12 | 111 |
| 3010009 | 10"(5-30mm) AYARLANABİLİR GEÇME ANAHTAR 14X18 | 111 |
| 3010010 | 12"(10-41mm) AYARLANABİLİR GEÇME ANAHTAR 14X18 | 111 |
| 3010017 | 12"(10-41mm) AYARLANABİLİR GEÇME ANAHTAR 9X12 | 111 |
| 44851116 | 1/2" HAVALI İNÇ UZUN LOKMA-11/16" | 172 |
| 4032K | 1/2" HAVALI LOKMA TAKIMI | 174 |
| 4125L | 1.1/2" HAVALI LOKMA - UZUN TİP | 180 |
| 4581.7.16 | 1" HAVALI LOKMA 1.7/16" | 179 |

| ÜRÜN KODU | AÇIKLAMA | SAYFA NO |
|---|---|---|
| 458517MB | 1/2" HAVALI LOKMA-Mercedes-Benz S-CLASS İÇİN | 172 |
| 7431 (7531) | GEÇMELİ CIRCIR KAFA-Yön Değiştirilebilir 9x12 | 112 |
| 7432 (7532) | GEÇMELİ CIRCIR KAFA-Yön Değiştirilebilir 14x18 | 112 |
| 7562-28W | 14X18 KANCA ANAHTAR 28-36 mm | 111 |
| 7562-40W | 14X18 KANCA ANAHTAR 40-45 mm | 111 |
| 7562-50W | 14X18 KANCA ANAHTAR 50-55 mm | 111 |
| 7562-58W | 14X18 KANCA ANAHTAR 58-62 mm | 111 |
| 7562-80W | 14X18 KANCA ANAHTAR 80-90 mm | 111 |
| 8043075MPB | 3/8" HAVALI UZATMA-75 mm | 170 |
| 8043125MPB | 3/8" HAVALI UZATMA-125 mm | 170 |
| 8044... MPB | 1/2" HAVALI UZATMA | 172 |
| 8046...MPB | 3/4" HAVALI UZATMA | 176 |
| 8048... MPB | 1" HAVALI UZATMA | 179 |
| 80531 MPB | 3/8" HAVLI ÜNİVERSAL MAFSAL | 170 |
| 80541 MPB | 1/2" HAVALI ÜNİVERSAL MAFSAL | 172 |
| 80561 MPB | 3/4" HAVALI ÜNİVERSAL MAFSAL | 177 |
| 80581 MPB | 1" HAVALI ÜNİVERSAL MAFSAL | 179 |
| 80900 MGA | HAVALI ADAPTÖR 3/4"D X1/2"E | 176 |
| 80901 MY | HAVALI ADAPTÖR KARE UCU 3/4"D X1/2"E | 176 |
| 809128 MPB | 1.1/2"" HAVALI ADAPTÖR 1.1/2"Dx1"E | 180 |
| 80932 MPB | 3/8" HAVALI ADAPTÖR 3/8"Dx1/4"E | 170 |
| 80934 MPB | 3/8" HAVALI ADAPTÖR 3/8"Dx1/2"E | 170 |
| 80943 MPB | 1/2" HAVALI ADAPTÖR 1/2"Dx3/8"E | 172 |
| 80946 MPB | 1/2" HAVALI ADAPTÖR 1/2"Dx3/4"E | 172 |
| 80964 MPB | 3/4" HAVALI ADAPTÖR 3/4"Dx1/2"E | 176 |
| 80968 MPB | 3/4" HAVALI ADAPTÖR 3/4"Dx1"E | 176 |
| 809812 MPB | 1" HAVALI ADAPTÖR 1"Dx1.1/2"E | 180 |
| 80986 MPB | 1" HAVALI ADAPTÖR 1"Dx3/4" E | 179 |
| 81025MPB | 1/4"x1/4" HAVALI BİTS ADAPTÖR | 174 |
| 81032MPB | 1/4"x3/8" HAVALI BİTS ADAPTÖR | 174 |
| 81045MPB | 1/4"x1/2" HAVALI BİTS ADAPTÖR | 174 |
| 91034K | 1/2" HAVALI TWIST LOKMA SETİ | 174 |
| ACL-002 | KALAFAT KESKİ MURÇ SETİ | 75 |
| ACL-004 | KALAFAT KESKİ MURÇ SETİ | 75 |
| AF-2 | MİNİ SU TUTUCU 1/4" | 142 |
| AHR-101 | HAVALI POP PERÇİN | 85 |
| AHR-101K | HAVALI POP PERÇİN SETİ | 85 |
| AT-010K | HAVALI MİKRO KALIPÇI TAŞLAMA | 48 |
| AT-1500 | HAVALI SOMUN SÖKME 1.1/2" | 22 |
| AT-2020 | HAVALI KALAFAT KESKİ ÇEKİCİ | 74 |
| AT-2212 | HAVALI SOMUN SÖKME 1/2" | 11 |
| AT-240 | HAVALI SOMUN SÖKME 1/2" | 8 |
| AT-241 | HAVALI SOMUN SÖKME 1/2" | 8 |
| AT-265 | HAVALI SOMUN SÖKME 3/4" | 13 |
| AT-2712 | HAVALI MİNİ SOMUN SÖKME 1/2" | 9 |
| AT-300 | HAVALI SOMUN SÖKME 3/4" | 13 |
| AT-3100K | HAVALI MİKRO KALIPÇI TAŞLAMA | 48 |
| AT-4000 | HAVALI SOMUN SÖKME 1" | 17 |
| AT-5000 | HAVALI SOMUN SÖKME 1" | 19 |
| AT-500M | HAVALI MİNİ SOMUN SÖKME 1/2" | 9 |
| AT-5055 | MİNİ HAVALI CIRCIR MOTORU 1/4" | 24 |
| AT-5056 | HAVALI CIRCIR MOTORU 1/2" | 25 |
| AT-6212 | HAVALI SOMUN SÖKME 1/2" | 11 |
| AT-7033 | HAVALI KALIPÇI TAŞLAMA | 40 |
| AT-7033K | HAVALI KALIPÇI TAŞLAMA SET | 40 |
| AT-7800 | HAVALI SOMUN SÖKME 1" | 21 |

| ÜRÜN KODU | AÇIKLAMA | SAYFA NO |
|---|---|---|
| AT-8016 | HAVALI ZIMBA TABANCASI | 69 |
| AT-980-6V | HAVALI ORBİTAL ZIMPARA | 53 |
| AT-991L | HAVALI ORBİTAL ZIMPARA | 53 |
| AT-9981 | HAVALI SOMUN SÖKME 1"-Plastik Kutulu | 20 |
| AT-9981-3 | HAVALI SOMUN SÖKME 1" | 20 |
| B | SİNTER SUSTURUCU-uzun | 192 |
| BG | GAV BALANSER | 147 |
| C 400024 | YEDEK KALAFAT YAYI | 75 |
| DA-014W | ŞAMANDIRA | 150 |
| DA-135 | 1/2" DİJİTAL AÇI ÖLÇER VE TORK ADAPTÖRÜ | 125 |
| DA-340 | 1/2" DİJİTAL AÇI ÖLÇER VE TORK ADAPTÖRÜ | 125 |
| DAO | DİJİTAL AÇI ÖLÇER 360' | 123 |
| DBPE-006 | 1/4" BİTS UÇLU DİJİTAL TORK ANAHTARI | 127 |
| DBPE-012 | 1/4" BİTS UÇLU DİJİTAL TORK ANAHTARI | 127 |
| DBPE-020 | 1/4" BİTS UÇLU DİJİTAL TORK ANAHTARI | 127 |
| DH-300V28-00 | KALAFAT MURÇ | 77 |
| DH-300V28-20 | KALAFAT KESKİ | 77 |
| DMTT-012 | 1/4" DİJİTAL MAFSALLI TORK TORNAVİDA SETİ | 122 |
| DT-030 | 1/2" DİJİTAL TORK ANAHTARI | 127 |
| DT-200 | 1/2" DİJİTAL TORK ANAHTARI | 127 |
| DT-340 | 1/2" DİJİTAL TORK ANAHTARI | 127 |
| DT-850 | 3/4" DİJİTAL TORK ANAHTARI | 128 |
| DT-2000 | 1" DİJİTAL TORK ANAHTARI | 128 |
| DTDE-500 | 3/4" DİJİTAL TORK VE AÇI ANAHTARI | 131 |
| DTPE-012 | 1/4" DİJİTAL TORK ANAHTARI | 130 |
| DTPE-030 | 1/4" DİJİTAL TORK ANAHTARI | 130 |
| DTPE-085 | 3/8" DİJİTAL TORK ANAHTARI | 130 |
| DTT-050 | 1/4" DİJİTAL TORK TORNAVİDA | 121 |
| DTT-200 | 1/4" DİJİTAL TORK TORNAVİDA | 121 |
| DTU-030 | 9x12 DİJİTAL TORK ANAHTARI | 133 |
| DTU-060 | 9x12 DİJİTAL TORK ANAHTARI | 133 |
| DTU-135 | 9x12 DİJİTAL TORK ANAHTARI | 133 |
| DTU-200 | 9x12 DİJİTAL TORK ANAHTARI | 133 |
| DTUA-030 | 1/4" DİJİTAL TORK VE AÇI ANAHTARI | 131 |
| DTUA-135 | 1/2" DİJİTAL TORK VE AÇI ANAHTARI | 131 |
| DTUA-200 | 1/2" DİJİTAL TORK VE AÇI ANAHTARI | 131 |
| DTUA-340 | 1/2" DİJİTAL TORK VE AÇI ANAHTARI | 131 |
| DTW-1500 | TORK ARTIRICI-DİJİTAL | 135 |
| E-107-3 | HAVA REGÜLATÖRÜ 1/4" | 142 |
| E-107-4 | SAATLİ HAVA REGÜLATÖRÜ 1/4" | 142 |
| E-107-8 | DÖNERLİ MAFSAL 1/4" | 142 |
| ETC-100N | 3/8" ETC DİJİTAL TORK ANAHTARI | 118 |
| ETC-100NS | 1/2" ETC DİJİTAL TORK ANAHTARI | 118 |
| ETC-200N | 1/2" ETC DİJİTAL TORK ANAHTARI | 118 |
| ETT-15N | ETT DİJİTAL TORK TEST CİHAZI | 139 |
| ETT-150N | ETT DİJİTAL TORK TEST CİHAZI | 139 |
| ETT-500N | ETT DİJİTAL TORK TEST CİHAZI | 139 |
| ETT-1000N | ETT DİJİTAL TORK TEST CİHAZI | 139 |
| ETT-1000NP | DİJİTAL TORK TEST CİHAZI | 138 |
| ETT-2000N | ETT DİJİTAL TORK TEST CİHAZI | 139 |
| EW-B42 | MİNİ YAĞLAYICI 1/4" | 142 |
| F 506-2 | PİMLİ TABAN 6mm / 50 mm | 60 |
| F 506-3 | PİMLİ TABAN 6mm / 75 mm | 60 |
| F 602 | CIRTLI TABAN 50 mm | 60 |
| F 603-1 | CIRTLI TABAN 75 mm | 60 |
| F 605-3 | CIRTLI TABAN 125 mm (8 Delikli) | 62 |

| ÜRÜN KODU | AÇIKLAMA | SAYFA NO |
|---|---|---|
| F 606-10 | CIRTLI TABAN 150 mm | 62 |
| F 606-6 | CIRTLI TABAN 150 mm | 61 |
| F 606-7 | CIRTLI TABAN 150 mm (6 Delikli) | 62 |
| F 606-8 | YAPIŞKAN TABAN 150 mm (6 Delikli) | 62 |
| F 804 | CIRTLI TABAN M14 115 mm | 60 |
| F 905 | CIRTLI TABAN M14 125 mm | 61 |
| F 906 | CIRTLI TABAN M14 150 mm | 61 |
| F 907 | CIRTLI TABAN M14 180 mm | 61 |
| FR-500A-02 | SU TUTUCU 1/4" | 150 |
| FRL-600A | ŞARTLANDIRICI 1/4" | 150 |
| G 0560 | DEMİR YAPİŞTIRMA KURŞUN | 203 |
| G 110 | STANDART BALANS KURŞUNU | 203 |
| G 210 | ALÜMİNYUM BALANS KURŞUNU | 203 |
| G 208 | HAVA SAATİ | 199 |
| G 701 | HAVA JAKI REKOR UÇLU | 199 |
| G3.140R | BALANS MAKİNESİ | 207 |
| G3.140RS | BALANS MAKİNESİ-LAZERLİ | 207 |
| G6543 | LEDLİ KAFA LAMBASI | 183 |
| G6552 | LEDLİ KAFA LAMBASI | 183 |
| G6814 | ŞARJLI LED LAMBA | 184 |
| G6846 | ŞARJLI LED LAMBA | 185 |
| G6847 | ŞARJLI LED LAMBA | 185 |
| G6848 | ŞARJLI LED LAMBA | 186 |
| G6851 | ŞARJLI LED LAMBA | 184 |
| G7441V.22 | LASTİK SÖKME TAKMA | 208 |
| G7641V.24 | LASTİK SÖKME TAKMA | 209 |
| G7645V.22 | LASTİK SÖKME TAKMA | 210 |
| G7643 | LEDLİ EL FENERİ | 182 |
| G7687 | LEDLİ EL FENERİ | 182 |
| GAV- F101 | FİTİL YAMA | 198 |
| GAV MH-0810 | MAKARALI HAVA HORTUMU | 158 |
| GAV MH-0815 | MAKARALI HAVA HORTUMU | 158 |
| GAV MH-0820 | MAKARALI HAVA HORTUMU | 159 |
| GAV MH-1020 | MAKARALI HAVA HORTUMU | 159 |
| GAV MH-6512 | MAKARALI HAVA HORTUMU | 158 |
| GAV MS-15 | MAKARALI SU HORTUMU | 160 |
| GAV MS-20 | MAKARALI SU HORTUMU | 160 |
| GAV MS-30 | MAKARALI SU HORTUMU | 160 |
| GAV -R | YUVARLAK İÇ LASTİK YAMA | 197 |
| GAV -T | ÇİVİ DELİĞİ YAMA | 198 |
| GAV UFR-02 | SU TUTUCU 1/4" | 150 |
| GAV-04 | POLİÜRETAN HAVA HORTUMU-MAVİ | 156 |
| GAV-04T | POLİÜRETAN HAVA HORTUMU-ŞEFFAF | 156 |
| GAV-06 | POLİÜRETAN HAVA HORTUMU-MAVİ | 156 |
| GAV-06T | POLİÜRETAN HAVA HORTUMU-ŞEFFAF | 156 |
| GAV-08 | POLİÜRETAN HAVA HORTUMU-MAVİ | 156 |
| GAV-081 | POLİÜRETAN SPİRAL HAVA HORTUMU | 157 |
| GAV-082 | POLİÜRETAN SPİRAL HAVA HORTUMU | 157 |
| GAV-085 | POLİÜRETAN HAVA HORTUMU-MAVİ | 156 |
| GAV-085T | POLİÜRETAN HAVA HORTUMU-ŞEFFAF | 156 |
| GAV-08T | POLİÜRETAN HAVA HORTUMU-ŞEFFAF | 156 |
| GAV-10 | POLİÜRETAN HAVA HORTUMU-MAVİ | 156 |
| GAV-101 | POLİÜRETAN SPİRAL HAVA HORTUMU | 157 |
| GAV-102 | POLİÜRETAN SPİRAL HAVA HORTUMU | 157 |
| GAV-10T | POLİÜRETAN HAVA HORTUMU-ŞEFFAF | 156 |
| GAV-12 | POLİÜRETAN HAVA HORTUMU-MAVİ | 156 |

| ÜRÜN KODU | AÇIKLAMA | SAYFA NO |
|---|---|---|
| GAV-121 | POLİÜRETAN SPİRAL HAVA HORTUMU | 157 |
| GAV-122 | POLİÜRETAN SPİRAL HAVA HORTUMU | 157 |
| GAV-12T | POLİÜRETAN HAVA HORTUMU-ŞEFFAF | 156 |
| GAV-16 | POLİÜRETAN HAVA HORTUMU-MAVİ | 156 |
| GAV-161 | POLİÜRETAN SPİRAL HAVA HORTUMU | 157 |
| GAV-162 | POLİÜRETAN SPİRAL HAVA HORTUMU | 157 |
| GAV-16T | POLİÜRETAN HAVA HORTUMU-MAVİ | 156 |
| GAV-EPT | YAZICI | 138 |
| GAV-K | DİAGONAL DIŞ LASTİK YAMA | 198 |
| GP3.140RSP | BALANS MAKİNESİ-LAZERLİ+HAVA KİLİTLEMELİ | 207 |
| HVFF | MİNİ VANA | 193 |
| JC-09 | DÖNERLİ MAFSAL 1/4" | 142 |
| JSC | PNÖMATİK HIZ AYAR | 192 |
| K01A | CAM FİTİL KESME BIÇAĞI 57 mm | 68 |
| K01B | CAM FİTİL KESME BIÇAĞI 90 mm | 68 |
| K02B | CAM FİTİL KESME BIÇAĞI 36 mm | 68 |
| K02LB | CAM FİTİL KESME BIÇAĞI 36 mm | 68 |
| K03A | CAM FİTİL KESME BIÇAĞI 30 mm | 68 |
| K04A | CAM FİTİL KESME BIÇAĞI 8 mm | 68 |
| KUX-0030 | ŞARTLANDIRICI YEDEK SAAT | 150 |
| L200A-02 | YAĞLAYICI 1/4" | 150 |
| ME-15 | MAKARALI ELEKTRİK KABLOSU | 161 |
| MOD 60A | KISA HAVA TABANCASI | 148 |
| MOD 60B | UZUN HAVA TABANCASI | 148 |
| MOD 60D | LASTİK ŞİŞİRME TABANCASI | 148 |
| MOD 60GD | LASTİK ŞİŞİRME TABANCASI DİJİTAL | 148 |
| MOD 61B | MAZOT TABANCASI | 148 |
| MOD POS-2 | MOD 60D YEDEK SAAT | 148 |
| MTS-1000 | HAVALI ALETLER PANOSU | 210 |
| MTS-1200 | DÖNER STANT | 211 |
| MTS-1300 | POLİÜRET HORTUM STANDI | 211 |
| MTS-1400 | MASA ÜSTÜ MAKİNA STANDI | 210 |
| OS-0201K | HAVALI VAKUM SETİ | 70 |
| OS-0511 | DÜZ TEL FIRÇA 11 mm | 64 |
| OS-0523 | DÜZ TEL FIRÇA 23 mm | 64 |
| OS-0711 | EĞRİ TEL FIRÇA 11 mm | 64 |
| OS-0723 | EĞRİ TEL FIRÇA 23 mm | 64 |
| OS-1027 | HAVALI KALIPÇI TAŞLAMA | 45 |
| OS-105B | HAVALI TAŞLAMA 5'-115mm | 50 |
| OS-107B | HAVALI TAŞLAMA 7'-180 mm | 50 |
| OS-123R | HAVALI KALAFAT ÇEKİCİ | 76 |
| OS-1405 | HAVALI YANKESKİ | 81 |
| OS-1510 | HAVALI POP PERÇİN | 86 |
| OS-1520 | HAVALI POP PERÇİN | 86 |
| OS-1530 | HAVALI POP PERÇİN | 87 |
| OS-1540 | HAVALI POP PERÇİN | 87 |
| OS-1550W | HAVALI SOMUNLU PERÇİN | 88 |
| OS-1560F | HAVALI SOMUNLU PERÇİN | 88 |
| OS-16840L | HAVALI TAŞLAMA 5'-115mm | 49 |
| OS-16850L | HAVALI TAŞLAMA 5'-115mm | 49 |
| OS-169 | HAVALI SULU TAŞLAMA | 48 |
| OS-200AL | HAVALI KALIPÇI TAŞLAMA | 44 |
| OS-200L | HAVALI KALIPÇI TAŞLAMA | 44 |
| OS-200V | HAVALI KALAFAT ÇEKİCİ | 77 |
| OS-2032ML-13 | HAVALI SOSİS TABANCASI | 84 |
| OS-204R | HAVALI ÇİVİLİ RASPA | 73 |

| ÜRÜN KODU | AÇIKLAMA | SAYFA NO |
|---|---|---|
| OS-2110 | HAVALI ÇİVİLİ RASPA | 73 |
| OS-212M | HAVALI AÇILI KALIPÇI TAŞLAMA | 46 |
| OS-2200 | HAVALI RASPA ÇEKİÇİ | 72 |
| OS-220213L | HAVALI SOMUN SÖKME 1" | 21 |
| OS-230 | HAVALI MİNİ TAŞLAMA | 49 |
| OS-230303R | HAVALI MATKAP 13 mm | 30 |
| OS-233 | HAVALI KAPORTA ÇEKTİRME | 70 |
| OS-2334 | HAVALI SOMUN SÖKME 3/4" | 14 |
| OS-245A | HAVALI KALIPÇI TAŞLAMA | 43 |
| OS-250518 | HAVALI GRES TABANCASI | 85 |
| OS-25054M | HAVALI SİLİKON TABANCASI | 84 |
| OS-2610 | HAVALI SOMUN SÖKME 1" | 17 |
| OS-2634 | HAVALI SOMUN SÖKME 3/4" | 15 |
| OS-2634L | HAVALI SOMUN SÖKME -UZUN SOKET 3/4" | 15 |
| OS-275HK | HAVALI KALAFAT KESKİ ÇEKİCİ | 74 |
| OS-288F | HAVALI KALAFAT ÇEKİCİ | 72 |
| OS-2912R | HAVALI MİNİ SOMUN SÖKME 1/2" | 10 |
| OS-299T | HAVALI SOSİS TABANCASI | 84 |
| OS-3008 | HAVALI YANKESKİ | 81 |
| OS-300S | HAVALI ORBİTAL ZIMPARA | 55 |
| OS-304 | HAVALI NİBLER SAC KESME | 82 |
| OS-306S | HAVALI SAC KESME | 82 |
| OS-307 | HAVALI CAM FİTİL KESME | 68 |
| OS-308 | HAVALI EĞE MOTORU | 66 |
| OS-308XP | HAVALI KALIPÇI TAŞLAMA | 41 |
| OS-309H | HAVALI KALIPÇI EĞE MOTORU | 66 |
| OS-30PGS-25 | HAVALI TORNAVİDA-TABANCA TİPİ-;SHUT-OFF | 94 |
| OS-30PS | HAVALI TORNAVİDA SHUT-OFF | 92 |
| OS-3100S | HAVALI CIRCIR MOTORU 1/4" | 24 |
| OS-311M | HAVALI TESTERE MOTORU | 67 |
| OS-315B | HAVALI LASTİK TAŞLAMA | 43 |
| OS-315S | HAVALI SAC KESME | 82 |
| OS-315SK | HAV DÜZ MATKAP 10 mm | 32 |
| OS-3312 | HAVALI KALIPÇI TAŞLAMA | 41 |
| OS-340 | HAVALI SOMUN SÖKME 3/8" | 7 |
| OS-3570 | HAVALI MİKRO KALIPÇI TAŞLAMA | 47 |
| OS-382N | HAVALI BANT ZIMPARA | 58 |
| OS-383N | HAVALI BANT ZIMPARA | 59 |
| OS-385N | HAVALI BANT ZIMPARA | 59 |
| OS-3899 | HAVALI PUNTA ÇÜRÜTME | 65 |
| OS-38PB | HAVALI TORNAVİDA SHUT-OFF | 90 |
| OS-3900 | HAVALI MATKAP 16 mm | 32 |
| OS-400V | HAVALI KALAFAT ÇEKİCİ | 77 |
| OS-402 | HAVALI YANKESKİ | 80 |
| OS-402S | HAVALI KELEBEK SOMUN SÖKME 3/8" | 6 |
| OS-4074 | HAVALI SOMUN SÖKME 1" | 18 |
| OS-4075 | HAVALI SOMUN SÖKME 1" | 18 |
| OS-4075L | HAVALI SOMUN SÖKME -UZUN SOKET 1" | 19 |
| OS-40PB | HAVALI TORNAVİDA SHUT-OFF | 90 |
| OS-4153 | HAVALI SOMUN SÖKME 3/4" | 16 |
| OS-416 | HAVALI TİTREŞİMLİ ZIMPARA | 52 |
| OS-430 | HAVALI RENDE ZIMPARA | 56 |
| OS-48AB | HAVALI NUTRUNNER-90' SHUT-OFF TORK AYARLI | 96 |
| OS-48PGS | HAVALI TORNAVİDA-TABANCA TİPİ-;SHUT-OFF | 94 |
| OS-48PS | HAVALI TORNAVİDA SHUT-OFF | 92 |
| OS-5065 | HAVALI SOMUN SÖKME 3/4" | 12 |

| ÜRÜN KODU | AÇIKLAMA | SAYFA NO |
|---|---|---|
| OS-50PB | HAVALI TORNAVİDA SHUT-OFF | 91 |
| OS-5261 | HAVALI KALIPÇI TAŞLAMA | 45 |
| OS-5526S | HAVALI POLİSAJ | 52 |
| OS-556K | HAVALI ÇEKİÇLİ TORNAVİDA | 37 |
| OS-55AB | HAVALI NUTRUNNER-90' SHUT-OFF TORK AYARLI | 96 |
| OS-55PS | HAVALI TORNAVİDA SHUT-OFF | 93 |
| OS-573 | HAVALI YAZI YAZMA | 69 |
| OS-601S | HAVALI ORBİTAL ZIMPARA | 54 |
| OS-604 | HAVALI YANKESKİ | 80 |
| OS-60A | HAVALI NUTRUNNER-90' SHUT-OFF TORK AYARLI | 98 |
| OS-60AB | HAVALI NUTRUNNER-90' SHUT-OFF TORK AYARLI | 97 |
| OS-60PB | HAVALI TORNAVİDA SHUT-OFF | 91 |
| OS-60PGS | HAVALI TORNAVİDA-TABANCA TİPİ-;SHUT-OFF | 95 |
| OS-60PS | HAVALI TORNAVİDA SHUT-OFF | 93 |
| OS-613-2L | HAVALI KALIPÇI TAŞLAMA | 46 |
| OS-6133A | HAVALI ORBİTAL ZIMPARA | 54 |
| OS-6133NV | HAVALI ORBİTAL ZIMPARA VAKUMSUZ | 56 |
| OS-6233A | HAVALI ORBİTAL ZIMPARA | 55 |
| OS-6234 | HAVALI SOMUN SÖKME 3/4" | 16 |
| OS-6338GL | HAVALI MATKAP 10 mm | 29 |
| OS-6338IP | HAVALI SOMUN SÖKME 1/4" | 6 |
| OS-6338IS | HAVALI ÇEKİÇLİ TORNAVİDA | 36 |
| OS-6338P | HAVALI MİNİ ZIMPARA | 57 |
| OS-6338RO | HAVALI MİNİ ZIMPARA | 57 |
| OS-6338S | HAVALI MİNİ ZIMPARA | 58 |
| OS-65AB | HAVALI NUTRUNNER-90' SHUT-OFF TORK AYARLI | 97 |
| OS-65PGS | HAVALI TORNAVİDA-TABANCA TİPİ-;SHUT-OFF | 95 |
| OS-6812 | HAVALI SOMUN SÖKME 90' 1/2" | 12 |
| OS-68A | HAVALI NUTRUNNER-90' SHUT-OFF TORK AYARLI | 98 |
| OS-6902 | HAVALI YÜZEY TEMİZLEME | 64 |
| OS-6902RH | ADAPTÖR 23 mm | 64 |
| OS-6902RW | KAUÇUK SİLGİ | 64 |
| OS-6902WH | ADAPTÖR 11 mm | 64 |
| OS-709R | HAVALI MATKAP 90' | 31 |
| OS-7575 | HAVALI MATKAP 10 mm | 31 |
| OS-7802 | HAVALI PUNTA ÇÜRÜTME | 65 |
| OS-8020 | HAVALI TORNAVİDA | 36 |
| OS-8210A | SAĞ-SOL MATKAP 10mm-3/8" | 28 |
| OS-8210E | SAĞ-SOL MATKAP 10mm-3/8" | 28 |
| OS-8212L | HAVALI CIRCIR MOTORU 1/2" | 25 |
| OS-8275 | HAVALI TORNAVİDA | 34 |
| OS-8301-54 | HAVALI MİKRO KALIPÇI TAŞLAMA | 47 |
| OS-8301-70 | HAVALI MİKRO KALIPÇI TAŞLAMA | 47 |
| OS-8312L | HAVALI KOMBİNE CIRCIR MOTORU | 26 |
| OS-8313A | HAVALI MATKAP 13 mm | 30 |
| OS-8313E | HAVALI MATKAP 13 mm | 29 |
| OS-8375 | HAVALI TORNAVİDA | 34 |
| OS-842 | HAVALI TORNAVİDA | 38 |
| OS-843 | HAVALI TORNAVİDA | 38 |
| OS-8612L | HAVALI CIRCIR MOTORU 1/2" | 25 |
| OS-8638S | HAVALI CIRCIR MOTORU 3/8" | 24 |
| OS-8658M-4 | HAVALI CIRCIR MOTORU 1/2" | 26 |
| OS-8658M-224 | HAVALI CIRCIR MOTORU UZUN 1/2" | 26 |
| OS-8714 | HAVALI KALIPÇI TAŞLAMA | 42 |
| OS-8714A-22 | HAVALI KALIPÇI TAŞLAMA | 42 |
| OS-9001-6 | HAVALI TORNAVİDA | 35 |
| OS-9002-8 | HAVALI TORNAVİDA | 35 |

| ÜRÜN KODU | AÇIKLAMA | SAYFA NO |
|---|---|---|
| OS-92019 | HAVALI TESTERE MOTORU | 66 |
| OS-9313 | HAVALI TORNAVİDA | 37 |
| PA | HAT HIZ AYAR VANASI | 193 |
| PB | ORTA BACAK T | 191 |
| PC | DÜZ REKOR -METRİK | 189 |
| PC | DÜZ REKOR | 189 |
| PCF | PNÖMATİK DİŞİ REKOR | 189 |
| PD | YAN BACAK T | 191 |
| PE | T REKOR | 194 |
| PEG | REDÜKSİYON T | 194 |
| PG | REDÜKSİYON | 193 |
| PL | DÖNER DİRSEK - METRİK | 190 |
| PL | STOPER HORTUM UÇ | 167 |
| PL | DÖNER DİRSEK | 190 |
| PL -GF B | STOPER DİŞİ UÇ | 166 |
| PLF | PNÖMATİK DİŞİ DİRSEK | 190 |
| PL-GM B | STOPER ERKEK UÇ | 167 |
| PLUS73 | LASTİK SÖKME TAKMA KOLU | 208 |
| PM | PERDE GEÇİŞ NİPELİ | 192 |
| PM-17LE | MAKARALI ELEKTRİK KABLOSU | 161 |
| PP | TAPA | 194 |
| PPGJ | BORU GİRİŞLİ REDİKSİYON | 193 |
| PT 301-35A | HAVALI TESTERE YEDEK AĞZI | 67 |
| PT-301 | HAVALI TESTERE MOTORU | 67 |
| PT-25 | PT MEKANİK TORK ANAHTARI | 104 |
| PT-50 | PT MEKANİK TORK ANAHTARI | 104 |
| PT-100 | PT MEKANİK TORK ANAHTARI | 104 |
| PT-200 | PT MEKANİK TORK ANAHTARI | 104 |
| PT-300 | PT MEKANİK TORK ANAHTARI | 104 |
| PT-600 | PT MEKANİK TORK ANAHTARI | 104 |
| PT-800 | PT MEKANİK TORK ANAHTARI | 104 |
| PT-1000 | PT MEKANİK TORK ANAHTARI | 104 |
| PT-1500 | PT MEKANİK TORK ANAHTARI | 105 |
| PT-2500 | PT MEKANİK TORK ANAHTARI | 105 |
| PTA-1500 | TORK ARTIRICI | 137 |
| PTA-2700 | PTA TORK ARTIRICI - 2700 Nm | 136 |
| PTA-4000 | TORK ARTIRICI | 137 |
| PTA-4500 | PTA TORK ARTIRICI - 4500 Nm | 136 |
| PTA-6000 | TORK ARTIRICI | 137 |
| PTA-10000 | TORK ARTIRICI | 137 |
| PTC-15 | PTC MEKANİK TORK ANAHTARI | 103 |
| PTC-60 | PTC MEKANİK TORK ANAHTARI | 103 |
| PTC-100 | PTC MEKANİK TORK ANAHTARI | 103 |
| PTC-200 | PTC MEKANİK TORK ANAHTARI | 103 |
| PTC-320 | PTC MEKANİK TORK ANAHTARI | 103 |
| PTC-500 | PTC MEKANİK TORK ANAHTARI | 103 |
| PTC-800 | PTC MEKANİK TORK ANAHTARI | 103 |
| PTC-1000 | PTC MEKANİK TORK ANAHTARI | 103 |
| PTE-135 | PTE MEKANİK TORK ANAHTARI | 107 |
| PTE-225 | PTE MEKANİK TORK ANAHTARI | 107 |
| PTE-330 | PTE MEKANİK TORK ANAHTARI | 107 |
| PTE-K12 | 1/2" KARE GEÇME | 107 |
| PTK-05 | 1/4" KAYMALI TİP TORK ANAHTARI | 106 |
| PTK-10 | 1/4" KAYMALI TİP TORK ANAHTARI | 106 |
| PTK-25 | 1/4" KAYMALI TİP TORK ANAHTARI | 106 |
| PTK-60 | 3/8" KAYMALI TİP TORK ANAHTARI | 106 |
| PTS-760 | PTS ALÜMİNYUM TORK ANAHTARI | 117 |

| ÜRÜN KODU | AÇIKLAMA | SAYFA NO |
|---|---|---|
| PTS-1000 | PTS ALÜMİNYUM TORK ANAHTARI | 117 |
| PTS-1500 | PTS ALÜMİNYUM TORK ANAHTARI | 117 |
| PTS-2000 | PTS ALÜMİNYUM TORK ANAHTARI | 117 |
| PTS-3000 | PTS ALÜMİNYUM TORK ANAHTARI | 117 |
| PTU-25 | PTU MEKANİK TORK ANAHTARI | 108 |
| PTU-50 | PTU MEKANİK TORK ANAHTARI | 108 |
| PTU-100 | PTU MEKANİK TORK ANAHTARI | 108 |
| PTU-200 | PTU MEKANİK TORK ANAHTARI | 108 |
| PTU-300 | PTU MEKANİK TORK ANAHTARI | 108 |
| PTU-600 | PTU MEKANİK TORK ANAHTARI | 108 |
| PTU-800 | PTU MEKANİK TORK ANAHTARI | 108 |
| PTU-1000 | PTU MEKANİK TORK ANAHTARI | 108 |
| PTY-50 | ø16 MM UÇ DEĞİŞTİRİLEBİLİR TORK ANAHTARI | 113 |
| PTY-100 | ø16 MM UÇ DEĞİŞTİRİLEBİLİR TORK ANAHTARI | 113 |
| PTY-200 | ø16 MM UÇ DEĞİŞTİRİLEBİLİR TORK ANAHTARI | 113 |
| PTY-400 | ø16 MM UÇ DEĞİŞTİRİLEBİLİR TORK ANAHTARI | 114 |
| PTY-620 | ø22 MM UÇ DEĞİŞTİRİLEBİLİR TORK ANAHTARI | 114 |
| PU | DÜZ NİPEL | 193 |
| PV | DİRSEK | 193 |
| PW | REDÜKSİYON Y DİRSEK | 194 |
| PX | ORTA BACAK Y | 191 |
| PY | Y DİRSEK | 194 |
| PZA | KRUVA | 194 |
| QC-GF | STOPER DİŞİ GÖVDE | 167 |
| QC-GM | STOPER ERKEK GÖVDE | 166 |
| QC-HB B | STOPER HORTUM GÖVDE | 166 |
| SA-0123RFC | KALAFAT KESKİ | 76 |
| SA-0123RPC | KALAFAT MURÇ | 76 |
| SD | YAYLI SUSTURUCU | 192 |
| SRT-002 | YEDEK KALAFAT YAYI | 76 |
| T 2442A | LASTİK SÖKME TAKMA MAKİNESİ | 206 |
| T 2442A HL-360 | LASTİK SÖKME TAKMA KOLU | 206 |
| TM-150A | ELEKTRİKLİ VE HAVALI TORK ÖLÇME CİHAZI | 140 |
| TPM | SENSÖRLÜ SİBOP | 200 |
| TR-414 | DUBLEX OTOMOBİL SİBOPU | 200 |
| TR-415 | DUBLEX OTOMOBİL SİBOPU | 200 |
| TTR-06 | TTR TORKLU TORNAVİDA | 119 |
| TTR-1.2 | TTR TORKLU TORNAVİDA | 119 |
| TTR-3.5 | TTR TORKLU TORNAVİDA | 119 |
| TTR- 6 | TTR TORKLU TORNAVİDA | 119 |
| TTR- 9 | TTR TORKLU TORNAVİDA | 119 |
| UFR/L-04 | ŞARTLANDIRICI 1/2" | 151 |
| UFR/L-06 | ŞARTLANDIRICI 3/4" | 152 |
| UFR/L-08 | ŞARTLANDIRICI 1" | 153 |
| UFR-04 | SU TUTUCU REGÜLATÖR 1/2" | 151 |
| UFR-06 | SU TUTUCU REGÜLATÖR 3/4" | 152 |
| UFR-08 | SU TUTUCU REGÜLATÖR 1" | 153 |
| UL-04 | YAĞLAYICI 1/2" | 151 |
| UL-06 | YAĞLAYICI 3/4" | 152 |
| UL-08 | YAĞLAYICI 1" | 153 |
| UR-04 | BASINÇ REGÜLATÖRÜ 1/2" | 151 |
| V | SİNTER SUSTURUCU-Kısa | 192 |
| V3. | METAL SİBOPLAR | 204 |
| WTA-2000 | TORK ADAPTÖRÜ-DİJİTAL KABLOSUZ | 134 |

HAVALI EL ALETLERİ LTD. ŞTİ.
Esenşehir Mah. Nato Yolu Cad. Atılım Sk. No: 5/D Y. Dudullu - Ümraniye / İSTANBUL
Tel: 0216 540 52 80 Fax: 0216 540 52 35 Mobil: 0549 540 52 80
info@gavhavalielaletleri.com
www.gavhavalielaletleri.com